NORDFOX

www.nordfox.ru

Альбом технических решений

Конструкция навесной фасадной системы с воздушным зазором "NORDFOX MTC-v-350"

для облицовки плитами керамическими клинкерными Terramatic скрытым способом крепления на планках, а также утепления наружных стен зданий и сооружений различного назначения

ver. 2026. Terramatic

Содержание Стр.

1. Титульный лист 1
2. Содержание 2
3. Общие данные 6

4. Крепление плит керамических клинкерных на планках. Тип крепления "паз-гребень"
4.1. Общий вид раскладки плит. Маркировка узлов 12
4.2. Раскладка плит на глухом участке стены 13
4.3. Сечение 1-1. Горизонтальный разрез. Стык плит 14
4.4.1. Сечение 2-2. Вертикальный разрез. Стык плит. 15
4.4.2.Сечение 2'-2'. Вертикальный разрез. Стык плит 16
4.5.1. Сечение 3-3. Примыкание к цоколю. Вариант 1 17
4.5.2. Сечение 3-3. Примыкание к цоколю. Вариант 2 18
4.5.3. Сечение 3-3. Примыкание к цоколю. Вариант 3 19
4.5.4. Сечение 3-3. Примыкание к цоколю. Вариант 4 20
4.5.5. Сечение 3'-3'. Примыкание к цоколю. Горизонтальный стык плит 21
4.6. Схема нанесения клеевого состава на плиты эструдированного пенополистирола 22
4.7. Схема крепления плит эструдированного пенополистирола с помощью тарельчатых дюбелей 23
4.8. Сечение 4-4. Примыкание к парапету 24
4.9.1. Сечение 5-5. Внешний угол 25
4.9.2. Сечение 5-5. Внешний угол. Вариант с использованием планки внешнего угла DOC21 26
4.9.3 Сечение 5-5. Внешний угол. Вариант с использованием планки внешнего угла DOC11 27
4.10. Сечение 6-6. Внутренний угол 28
4.11. Сечение 7-7. Боковой откос из оцинкованной стали 29
4.12. Сечение 8-8. Верхний откос из оцинкованной стали 30
4.11. Сечение 7-7. Боковой откос из плиты керамической клинкерной 31
4.12. Сечение 8-8. Верхний откос из плиты керамической клинкерной 32
4.13.1. Сечение 9-9. Отлив из оцинкованной стали. Вариант 1 33
4.13.2. Сечение 9-9. Отлив из оцинкованной стали. Вариант 2 34

Стр.

5. Крепление плит керамических клинкерных на планках. Тип крепления "паз-гребень"

5.1. Общий вид раскладки плит. Маркировка узлов 35

5.2. Раскладка плит на глухом участке стены 36

5.3. Сечение 11-11. Горизонтальный разрез. Стык плит 37

5.4.1. Сечение 12-12. Вертикальный разрез. Стык плит 38

5.4.2. Сечение 12'-12'. Вертикальный разрез. Стык плит на стыке профилей. Вариант 1 39

5.4.3. Сечение 12'-12'. Вертикальный разрез. Стык плит на стыке профилей. Вариант 2 40

5.5. Сечение 13-13. Примыкание к цоколю 41

5.6. Сечение 14-14. Примыкание к парапету 42

5.7.1. Сечение 15-15. Внешний угол 43

5.7.2. Сечение 15-15. Внешний угол. Вариант с использованием планки внешнего угла DOC21 44

5.7.3. Сечение 15-15. Внешний угол. Вариант с использованием планки внешнего угла DOC11 45

5.8. Сечение 16-16. Внутренний угол 46

5.9. Сечение 17-17. Боковой откос из оцинкованной стали 47

5.10. Сечение 18-18. Верхний откос из оцинкованной стали 48

5.11. Сечение 17-17. Боковой откос из плиты керамической клинкерной 49

5.12. Сечение 18-18. Верхний откос из плиты керамической клинкерной 50

5.13.1. Сечение 19-19. Отлив из оцинкованной стали. Вариант 1 51

5.13.2. Сечение 19-19. Отлив из оцинкованной стали. Вариант 2 52

6. Крепление плит керамических клинкерных с пропилами на планках

6.1. Общий вид раскладки плит. Маркировка узлов 53

6.2. Раскладка плит на глухом участке стены 54

6.3.1. Сечение 21-21. Горизонтальный разрез. Стык плит 55

6.3.2. Сечение 21`-21`. Горизонтальный разрез. Стык плит 56

6.4.1. Сечение 22-22. Вертикальный разрез. Стык плит 57

6.4.2. Сечение 22'-22'. Вертикальный разрез. Стык плит в месте стыка вертикальных профилей с терморазрывом 58

6.5. Сечение 21-21. Горизонтальный разрез. Стык плит 58.1

Стр.

6.6. Сечение 22-22. Вертикальный разрез. Стык плит 58.2

6.7. Сечение 22'-22'. Вертикальный разрез. Стык плит в месте стыка вертикальных профилей с терморазрывом 58.3

6.8. Сечение 23-23. Примыкание к цоколю 59

6.9. Сечение 24-24. Примыкание к парапету 60

6.10. Сечение 25-25. Внешний угол 61

6.11. Сечение 26-26. Внутренний угол 62

6.12. Сечение 27-27. Боковой откос из оцинкованной стали 63

6.13. Сечение 28-28. Верхний откос из оцинкованной стали 64

6.14. Сечение 27-27. Боковой откос из плиты керамической клинкерной 65

6.15.1. Сечение 28-28. Верхний откос из плиты керамической клинкерной. Вариант 1 66

6.15.2. Сечение 28-28. Верхний откос из плиты керамической клинкерной. Вариант 2 67

6.16.1. Сечение 29-29. Отлив из оцинкованной стали. Вариант 1 68

6.16.2. Сечение 29-29. Отлив из оцинкованной стали. Вариант 2 69

6.16.3. Сечение 29-29. Отлив из плитки керамической клинкерной Terramatic 69.1

7. Система с креплением в плиты перекрытий

7.1. Раскладка плит керамогранита в районе оконного проема 70

7.2. Раскладка конструкции в районе оконного проема 71

7.3.1. Сечение 31-31.Горизонтальный разрез.Стык плит.Вариант 1,Вариант 2 72

7.3.2. Сечение 31-31.Горизонтальный разрез.Стык плит.Вариант 3,Вариант 4 73

7.4.1. Сечение 32-32. Вертикальный разрез. Стык вертикальных профилей с терморазрывом. Вариант 1 74

7.4.2. Сечение 32-32. Вертикальный разрез. Стык вертикальных профилей с терморазрывом. Вариант 2. Вариант с применением H20 профиля 75

7.4.3. Сечение 32-32. Вертикальный разрез. Крепление к консольному выступу плиты. Вариант с подрезкой DT-профиля (H-профиля) 76

7.4.4. Сечение 32-32. Вертикальный разрез. Крепление к консольному выступу плиты. Вариант без подрезки DT-профиля (H-профиля) 77

7.4.5. Горизонтальный разрез. Вариант с вертикальной установкой плит 78

7.4.6. Стык вертикальных профилей с терморазрывом. Вариант с вертикальной установкой плит 79

7.5. Сечение 33-33. Боковой откос из оцинкованной стали 80

Стр.

7.6. Сечение 34-34. Верхний откос из оцинкованной стали 81

7.7.1. Сечение 35-35. Отлив из оцинкованной стали. Вариант 1 82

7.7.2. Сечение 35-35. Отлив из оцинкованной стали. Вариант 2 83

7.8. Узел А. Соединение вертикального и горизонтального профилей. Вариант 1 84

7.9. Узел Б. Соединение вертикального и горизонтального профилей. Вариант 1 85

7.10. Узел А. Соединение вертикального и горизонтального профилей. Вариант 2 86

7.11. Узел Б. Соединение вертикального и горизонтального профилей. Вариант 2 87

8. Установка противопожарных коробов

8.1. Схема установки крепежных элементов противопожарных коробов. Вариант 1 88

8.2. Схема установки крепежных элементов противопожарных коробов. Вариант 2 89

9. Условные обозначения и сокращения 90

10. Приложение №1. Перечень применяемых изделий. Общие данные по подсистеме 91

Общие данные

1. Принципиальное описание конструкции.

Конструкция для устройства навесной фасадной системы «NORDFOX MTC-v-350» предназначена для облицовки фасадов зданий и других строительных сооружений плитами керамическими клинкерными Terramatic и утепления стен с наружной стороны в соответствии с требованиями действующих норм по тепловой защите зданий.

Конструкция состоит из:

- несущих и опорных кронштейнов из алюминиевого сплава, предназначенных для установки на строительном основании (стене) с помощью анкерных дюбелей или анкеров;
- несущих направляющих и горизонтальных профилей из алюминиевого сплава, прикрепляемых к кронштейнам с помощью самонарезающих винтов из коррозионностойкой стали или вытяжных заклепок из коррозионностойкой стали или алюминиевых заклепок с сердечником из коррозионностойкой стали;
- теплоизоляционных изделий (при наличии требований по теплоизоляции) закрепленных на основании с помощью тарельчатых дюбелей;
- защитной паропроницаемой мембраны (при необходимости), плотно закрепляемой при монтаже теми же тарельчатыми дюбелями на внешней стороне слоя теплоизоляции;
- специальных крепежных изделий:горизонтальных планок из алюминиевого сплава, либо коррозионно-стойкой стали, либо из оцинкованной стали с полимерным покрытием для установки элементов облицовки;
- элементов облицовки (наружный декоративно-защитный экран) в виде плит керамических клинкерных со скрытым креплением к направляющим с помощью горизонтальных планок, горизонтальных и вертикальных планок и кляммеров;
- деталей примыкания системы к проемам, углам, цоколю, крыше и др. участкам здания.

2. Назначение и область применения.

Система допускается к применению в следующих районах и местах строительства:

- относящихся к различным ветровым районам по СП 20.13330.2016 с учетом расположения и высоты возводимых зданий и сооружений;
  с обычными геологическими и геофизическими условиями, а также на просадочных грунтах 1-го типа по СП 22.13330.2016 и на вечномерзлых грунтах в соответствии с 1-м принципом по СП 25.13330.2012;
- с различными температурно-климатическими условиями по СП 131.13330.2018 в сухих, нормальных или влажных зонах влажности;
- с неагрессивной, слабоагрессивной и среднеагрессивной окружающей средой по СП 28.13330.2017;
- на зданиях и сооружениях различного функционального назначения всех степеней огнестойкости и классов функциональной и конструктивной пожарной опасности

за исключением классов функциональной пожарной опасности Ф1.1 и Ф4.1 в случае применения облицовочных и ветрогидрозащитных материалов группы горючести Г1.

3. Исходные данные для проектирования.

3.1 Задание на проектирование включает в себя:

- архитектурные чертежи фасадов здания, включающие данные о фактуре и цвете
- облицовочных материалов, чертежи архитектурных деталей (карнизов, обрамления проемов и т.п.) и другие необходимые данные, если это не входит в состав работ по данному объекту;
- строительные чертежи наружных стен от фундаментов до парапетов, включая узлы, поясняющие решение и размеры всех конструкций;
- поэтажные планы;
- акт обследования наружных стен здания, где указывается состояние поверхности фасадов, результаты испытаний на вырыв дюбелей;
- геодезическую съемку фасадов с данными о величинах отклонений их отдельных участков от вертикальной плоскости;

3.2 Определение основных параметров системы

К основным параметрам системы относятся:

- тип и размеры облицовочных материалов, а также способ их крепления к подконструкции;
- тип и размеры плит утеплителя;
- марку дюбелей для крепления кронштейнов несущего каркаса к основанию;
- марку дюбелей для крепления плит утеплителя к основанию.

4. Состав рабочей документации.

Рабочий проект или рабочая документация системы навесных вентилируемых фасадов включает следующие разделы:

- общая пояснительная записка;
- спецификация материалов и изделий;
- контур фасадных работ;
- схемы раскладки плит облицовки на фасадах с маркировкой узлов;
- схемы раскладки кронштейнов и направляющих;
- схемы раскладки кляммеров и горизонтальных планок;
- узлы;
- статический расчет системы;
- акты испытаний дюбелей;
- инструкция по монтажу;
- инструкция по эксплуатации.

5. Основные этапы работ по монтажу.

5.1 Подготовительные работы.

5.1.1 Ограждающие конструкции здания подвергают обследованию для определения их несущей способности.

5.1.2 Все изолируемые поверхности освобождают от выступающих деталей, не являющихся конструктивными элементами здания, водостоков, антенн, вывесок и т.п.

5.1.3 Наплывы бетона или кладочного раствора, непрочные фрагменты старой штукатурки или облицовочных материалов должны быть удалены.

5.1.4 Определяются предельные отклонения поверхности стены от вертикальной плоскости; на стены наносятся специальные метки с указанием размера отклонения, которое должно бать компенсировано при монтаже металлического каркаса системы.

5.2 Монтаж системы.

5.2.1 Монтаж системы начинают с разметки фасада и установки маяков, по которым будут устанавливаться и крепиться к строительному основанию кронштейны. Разметка фасада выполняется согласно проекту на навесной вентилируемый фасад по данному объекту (по монтажной схеме установки кронштейнов и направляющих) с помощью геодезического прибора, уровнем и отвесом. Установка и крепление кронштейнов и профилей в пределах захватки производится в зависимости от принятых технологических решений.

5.2.2 После разметки в поверхности стены сверлят отверстия для крепления кронштейнов фасадными дюбелями, типы и марки которых выбираются в зависимости от материала стены и ее несущей способности.

5.2.3 Согласно проекту (монтажная схема установки кронштейнов и направляющих), устанавливаются несущие и опорные кронштейны в места, предусмотренные проектом. Для предотвращения образования «мостиков холода» и исключения контактной коррозии с материалом стены, под кронштейны устанавливаются термомосты.

5.2.4 В случае увеличения вылета на кронштейны монтируются удлинители. При необходимости количество заклепок может быть увеличено в соответствии с расчетом. Применение удлинителей кронштейнов приводит к увеличению вырывающего усилия на фасадном дюбеле несущего кронштейна и требует дополнительного расчета.

5.3 Монтаж теплоизоляционного слоя и ветрогидрозащитной мембраны.

5.3.1 Монтаж теплоизоляционного слоя (теплоизоляционных плит) и ветрогидрозащитной мембраны ведется согласно отдельной технологической карте на монтаж теплоизоляционных плит и по рекомендациям производителя теплоизоляционных плит.

5.4 Монтаж направляющих.

5.4.1 Монтаж направляющих осуществляется согласно проекту на навесной вентилируемый фасад по данному объекту.

5.4.2 В стандартном крепежном блоке систем НВФ «NORDFOX», состоящем из несущего и опорных узлов, должны соблюдаться правила крепления направляющих к кронштейнам:

- несущий узел предназначен для восприятия нагрузки от веса элементов облицовки и системы, ветровой нагрузки, нагрузки от обледенения и т. д. и передачи нагрузок на строительное основание;
- конструкция несущего узла должна обеспечивать фиксацию направляющей от перемещений в вертикальной и горизонтальной плоскостях;
- опорный узел предназначен для восприятия ветровых нагрузок и передачи нагрузок на строительное основание;
- конструкция опорного узла должна обеспечивать свободу термических деформаций направляющих.

5.4.3 При установке поперечная ось кронштейна должна быть строго перпендикулярна продольной оси направляющей. Наклонное положение направляющей относительно кронштейна приведет к выходу направляющей из плоскости фасада при термических деформациях.

5.4.4 При монтаже подконструкции между торцами направляющих горизонтальных профилей и планок необходимо выдерживать температурный зазор величиной согласно проекту, но не менее 6 мм.

5.5 Монтаж противопожарного короба.

Монтаж противопожарного короба осуществлять согласно проекту на навесной вентилируемый фасад по данному объекту. Тип противопожарного короба определяется на стадии проектирования и согласовывается с заказчиком.

5.8 Монтаж плит керамических клинкерных Terramatic на алюминиевых планках.

5.8.1 Монтаж облицовки осуществлять согласно проекту на навесной вентилируемый фасад по данному объекту и согласно альбому технических решений по системе «NORDFOX».

5.8.2 Плиты устанавливаются на горизонтальные планки.

5.8.3.1 Алюминиевые планки поз. 219, поз. 220 применяются с уплотнителями из ТЭП (ЕПДМ). На каждую облицовочную плиту устанавливается не менее 2 уплотнителей, длина каждого не менее 30мм.

5.8.3.2 Так же есть возможность применять планки из оц. окр. стали поз. 221.

5.8.4 Плиты устанавливаются либо от угла, либо от геодезической оси, по проекту. Монтаж плитки ведется снизу вверх и слева направо (справа налево).

5.8.5 Схема расстановки горизонтальных планок уточняется по проекту, либо в соответствии с альбомом технических решений.

5.8.6 Обязательное соблюдение вертикального и горизонтального зазора между облицовочными плитами. Величина вертикального и горизонтального зазора согласно проекта на данный объект.

5.8.7 Установка заклепок должна выполняться с учетом соблюдения минимально допустимых краевых расстояний.

5.8.8 После установки удаляются следы грязи с поверхности облицовочных плит.

5.9 Монтаж плит керамических клинкерных Terramatic с пропилами на планках из нерж. стали.

5.9.1 Монтаж облицовки осуществлять согласно проекту на навесной вентилируемый фасад по данному объекту и согласно альбому технических решений по системе «NORDFOX».

5.9.2 Плиты устанавливаются на горизонтальные планки клинкера.

5.9.3 Горизонтальные и вертикальные швы между плит облицовки закрываются перфорированными лентами, которые устанавливаются в пропилы нижестоящей и вышестоящей плитки.

5.9.4 Горизонтальные и вертикальные швы между плит облицовки затираются затиркой по перфорированным лентам.

5.9.5 Деформационные швы: горизонтальные швы между плит облицовки в местах стыка вертикальных направляющих (термошвах), а также вертикальные швы которые устраиваются с шагом не более 6м в стыке горизонтальных планок, заполняются полиуретановым герметиком на всю глубину плиты.

5.9.6 Плиты устанавливаются либо от угла, либо от геодезической оси, по проекту. Монтаж плитки ведется снизу вверх и слева направо (справа налево).

5.9.7 Схема расстановки горизонтальных планок уточняется по проекту, либо в соответствии с альбомом технических решений.

5.9.8 Обязательное соблюдение вертикального и горизонтального зазора между облицовочными плитами в районе деформационных швов. Величина вертикального и горизонтального зазора в районе деформационных швов согласно проекта на данный объект.

5.9.9 Не допускается установка заклепок в непредусмотренные места.

5.9.10 После установки удаляются следы грязи с поверхности облицовочных плит.

5.11 Каждое соединение выполняется минимум двумя метизами.

5.12 Допустимые краевые расстояния при креплении к деталям из алюминиевого сплава:

- минимальное расстояние между цетнтрами заклепок и саморезов в любом направлении равно 3d;
- минимальное расстояние от центра заклепки или самореза до края элемента вдоль усилия и по диагонали равно 2,5d;
- поперек усилия при обрезных кромках равно 2,5d;
- поперек усилия при присованных кромках равно 2d;
- минимальное расстояние от центра заклепки или самореза до края профиля при наличии бульбы равно 5 мм.

5.13 Работы по монтажу системы могут выполнять организации, специалисты которых прошли обучение и имеют лицензию направо выполнения указанных работ.

5.14 Все работы должны выполняться под контролем лица, ответственного за

безопасное производство работ и в соответствии с требованиями СП 49.13330.2010 «Безопасность труда в строительстве. Общие требования» и СНиП III-4-80 «Техника безопасности в строительстве».

6. Правила эксплуатации системы.

6.1 В процессе строительства и эксплуатации здания не допускается крепить любые детали и устройства непосредственно к облицовочным материалам.

6.2 Не следует допускать возможность попадания воды с крыши здания на облицовочные материалы, для чего надо содержать желоба на крыше и водостоки в рабочем состоянии.

6.3 Уход за облицовкой фасада, заключающийся в регулярной очистке и периодическом восстановлении, продлит срок службы облицовки.

6.4 Элементы облицовки с дефектами, не подлежащие восстановлению, заменяются в последовательности, обратной монтажу.

Крепление плит керамических клинкерных на планках. Тип крепления "паз-гребень".

Общий вид раскладки плит. Маркировка узлов

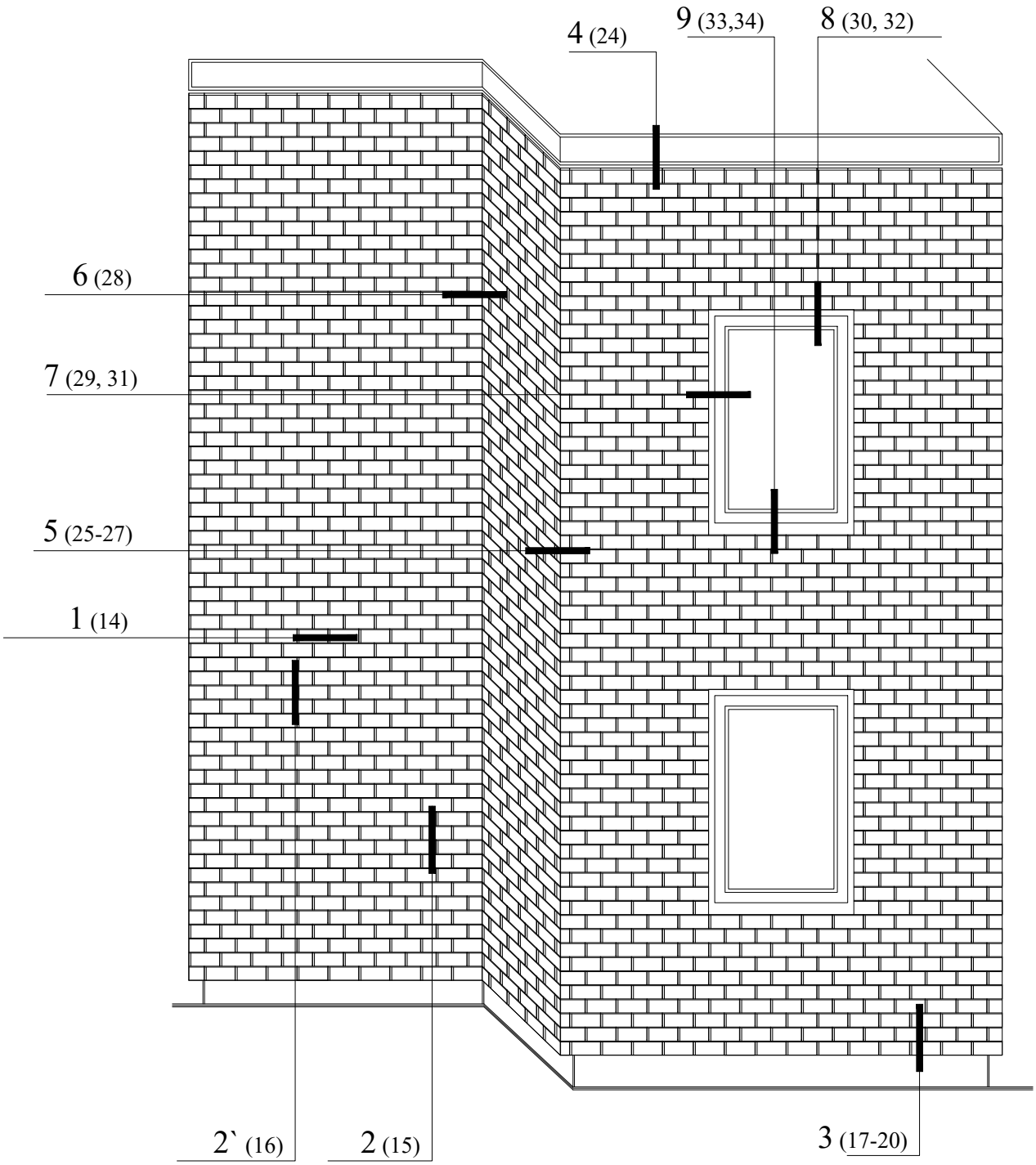

Крепление плит керамических клинкерных на планках. Тип крепления "паз-гребень".

Раскладка плит на глухом участке

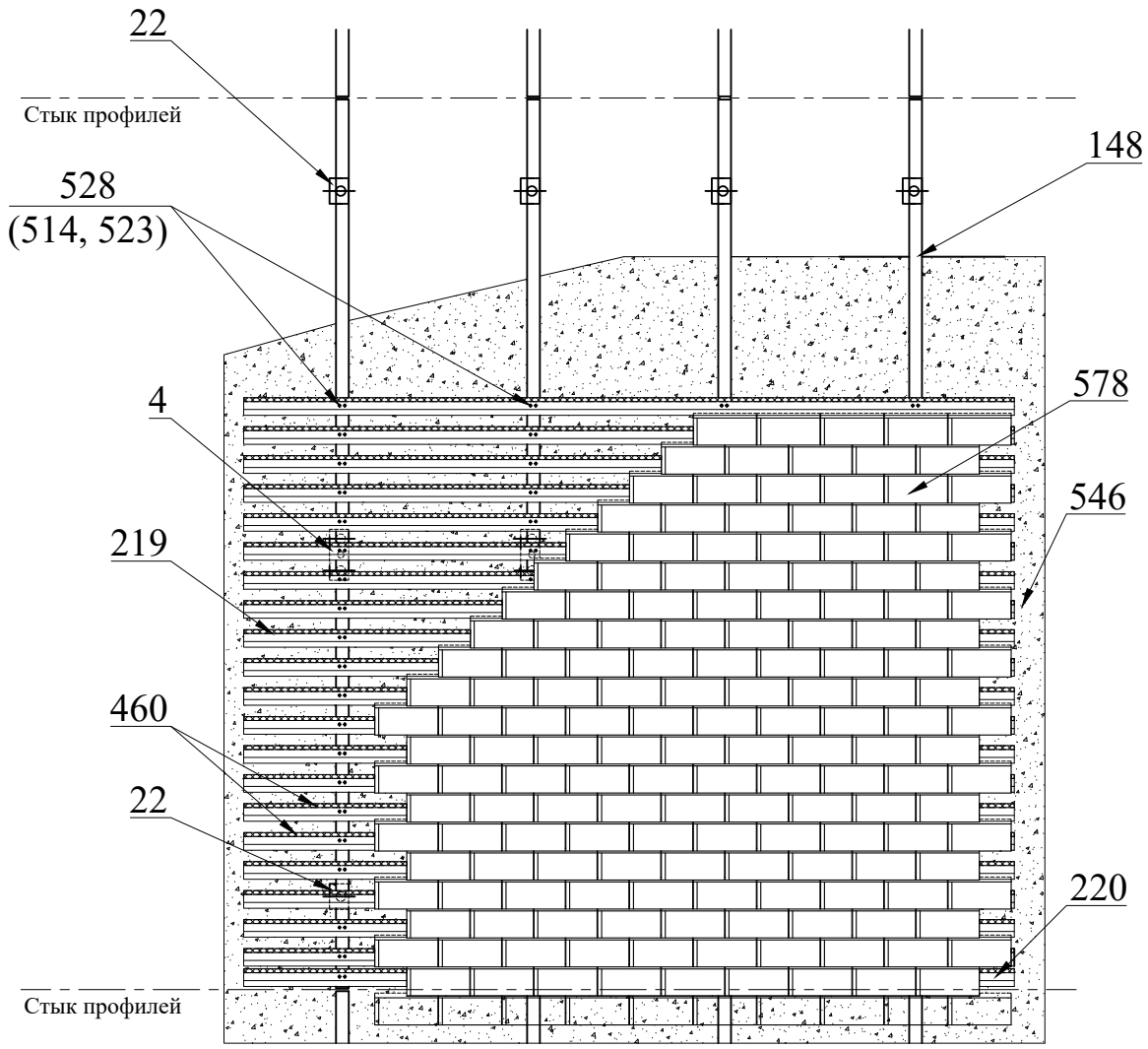

Поз.	Артикул	Наименование
4	01/120L-11	Кронштейн MacFOX 120L
22	01/120M-11	КронштейнMacFOX 120M
141	05/T15	Профиль T15
219	06/M20	Планка рядовая M20
220	06/B20	Планка стартовая B20
462	16/M50.8	Уплотнитель M50.8
514	20/R4,0x8 A2/A2	Заклепка 4,0x8 нерж./нерж.
523	20/R5,0x10 A/A2	Заклепка 5,0x10 алюм./нерж.
528	20/STS DIN 7504 4,2x16 M PH A2	Винт самонарезающий 4,2x16 A2
546	---	Утеплитель
578	---	Плита керамическая клинкерная Terramatic

Крепление плит керамических клинкерных на планках. Тип крепления "паз-гребень".

Сечение 1-1. Горизонтальный разрез. Стык плит

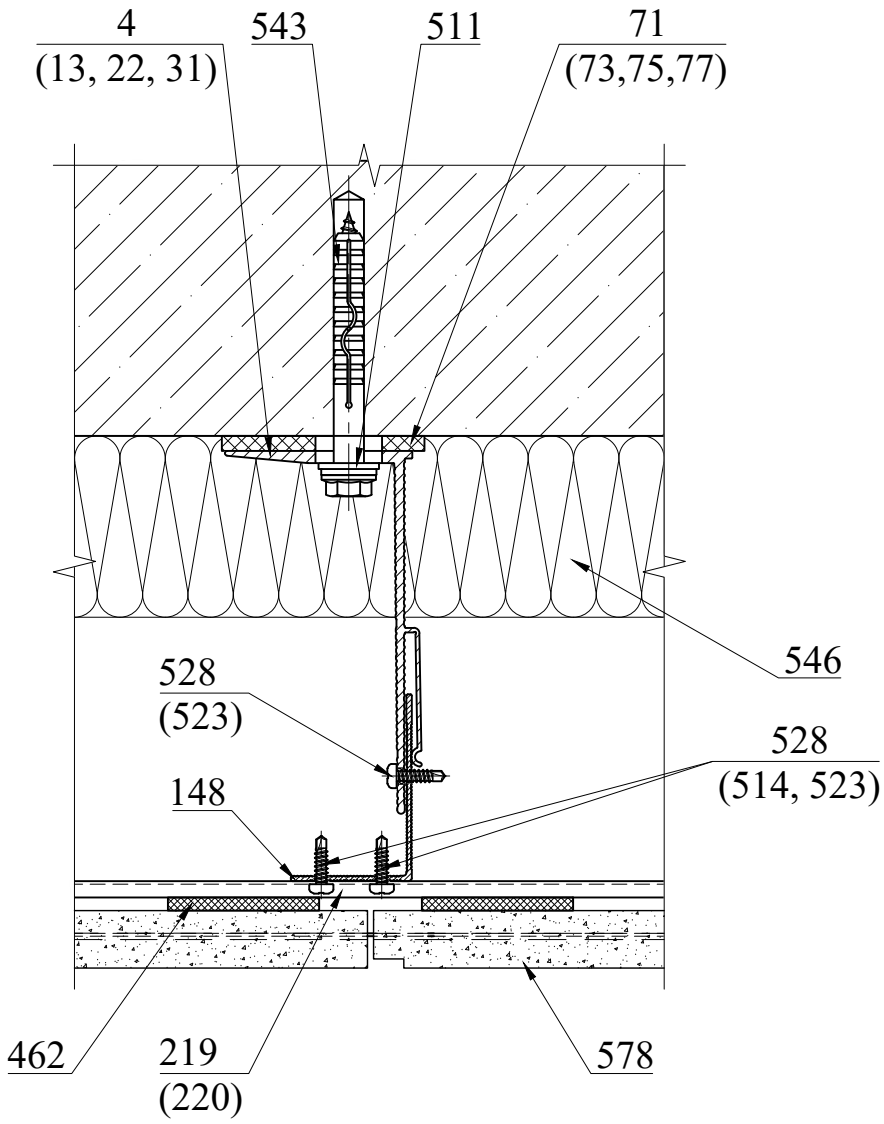

Поз.	Артикул	Наименование
4	01/Mac120L-11	Кронштейн MacFOX 120L
13	01/Mac120ML-11	Кронштейн MacFOX 120ML
22	01/Mac120M-11	Кронштейн MacFOX 120M
31	01/Mac120S-11	Кронштейн MacFOX 120S
71	02/Iso11L	Термомост Iso11L
73	02/Iso11ML	Термомост Iso11ML
75	02/Iso11M	Термомост Iso11M
77	02/Iso11S	Термомост Iso11S
148	05/L15	Профиль L15
219	06/M20	Планка рядовая M20
220	06/B20	Планка стартовая B20

Поз.	Артикул	Наименование
462	16/M50.8	Уплотнитель M50.8
511	20/W20A2	Шайба нерж. Ø10,5x20мм
514	20/R4,0x8 A2/A2	Заклепка 4,0x8 нерж./нерж.
523	20/R5,0x10 A/A2	Заклепка 5,0x10 алюм./нерж.
528	20/STS DIN 7504 4,2x16 M PH A2	Винт самонарезающий 4,2x16 нерж.
543	---	Дюбель фасадный Ø10
546	---	Утеплитель
578	---	Плита керамическая клинкерная Terramatic

Длина уплотнителя M50.8 (поз. 462) планки поз. 219 (поз.220) выбирается по результатам пробной установки, в зависимости от толщины и фактуры гребня плиты

Крепление плит керамических клинкерных на планках. Тип крепления "паз-гребень".

Сечение 2-2. Вертикальный разрез. Стык плит.

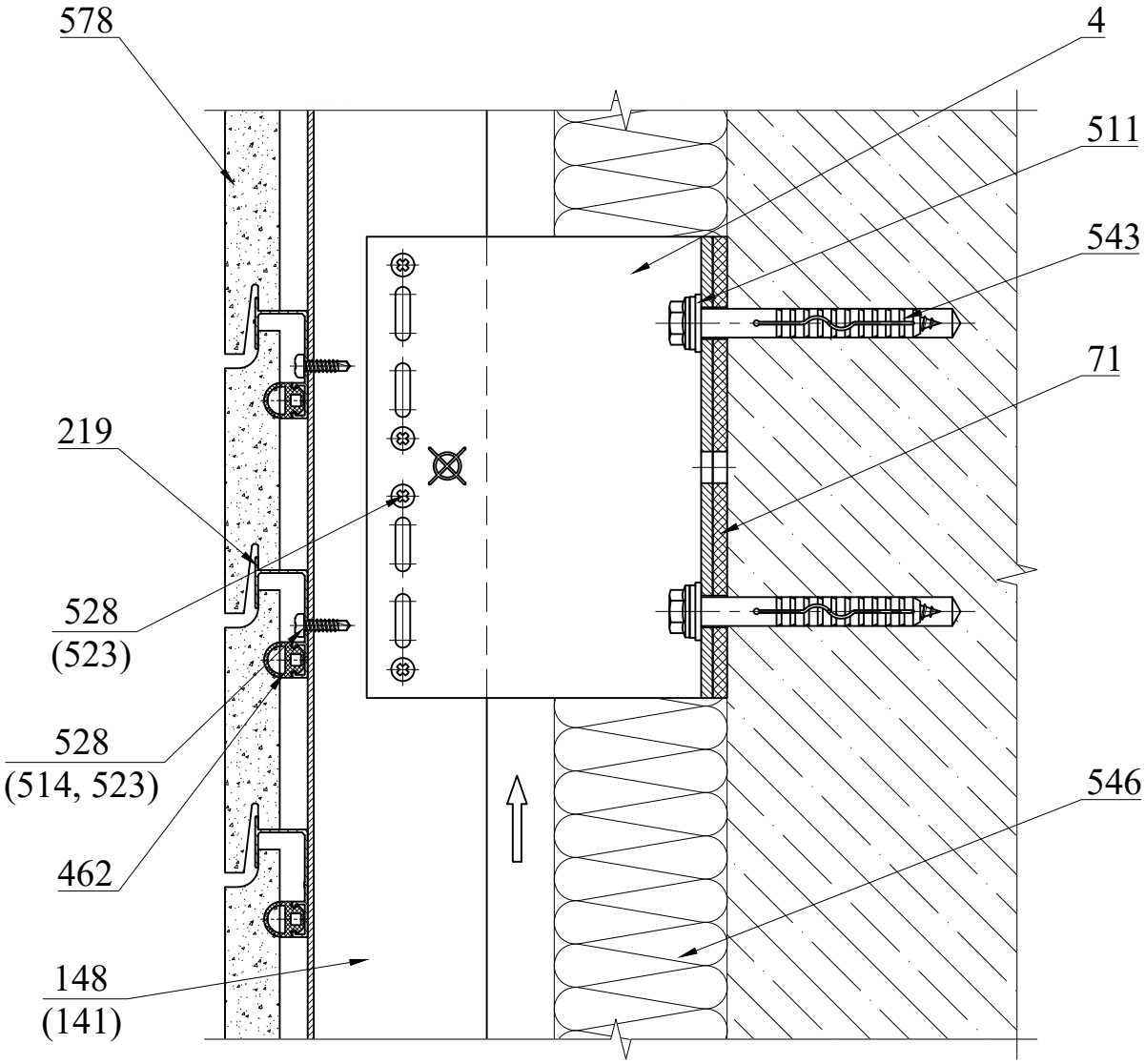

Поз.	Артикул	Наименование
4	01/Mac120L-11	Кронштейн MacFOX 120L
71	02/Iso11L	Термомост Iso11L
141	05/T15	Профиль T15
148	05/L15	Профиль L15
219	06/M20	Планка рядовая M20
462	16/M50.8	Уплотнитель M50.8
511	20/W20A2	Шайба нерж. Ø10,5x20мм
514	20/R4,0x8 A2/A2	Заклепка 4,0x8 нерж./нерж.

Поз.	Артикул	Наименование
523	20/R5,0x10 A/A2	Заклепка 5,0x10 алюм./нерж.
528	20/STS DIN 7504 4,2x16 M PH A2	Винт самонарезающий 4,2x16 нерж.
543	---	Дюбель фасадный Ø10
546	---	Утеплитель
578	---	Плита керамическая клинкерная Terramatic

Длина уплотнителя M50.8 (поз. 462) планки поз. 219 (поз.220) выбирается по результатам пробной установки, в зависимости от толщины и фактуры гребня плиты

Крепление плит керамических клинкерных на планках. Тип крепления "паз-гребень".

Сечение 2'-2'. Вертикальный разрез. Стык плит

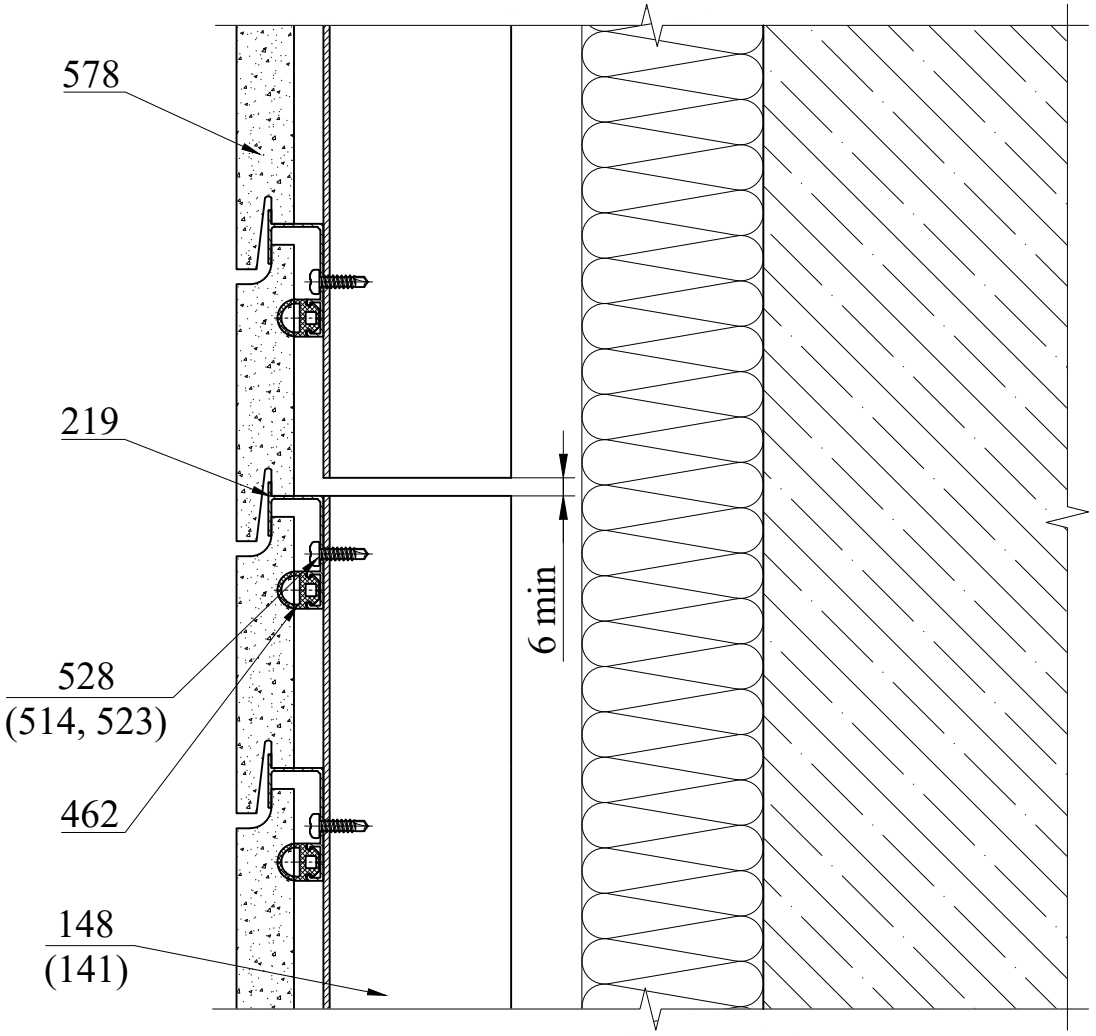

Поз.	Артикул	Наименование
141	05/T15	Профиль T15
148	05/L15	Профиль L15
219	06/M20	Планка рядовая M20
462	16/M50.8	Уплотнитель M50.8
514	20/R4,0x8 A2/A2	Заклепка 4,0x8 нерж./нерж.
523	20/R5,0x10 A/A2	Заклепка 5,0x10 алюм./нерж.

Поз.	Артикул	Наименование
528	20/STS DIN 7504 4,2x16 M PH A2	Винт самонарезающий 4,2x16 нерж.
546	---	Утеплитель
578	---	Плита керамическая клинкерная Terramatic

Вариант 2 применяется при длине вертикальной направляющей до 2,1 м

Крепление плит керамических клинкерных на планках. Тип крепления "паз-гребень".

Сечение 3-3. Примыкание к цоколю

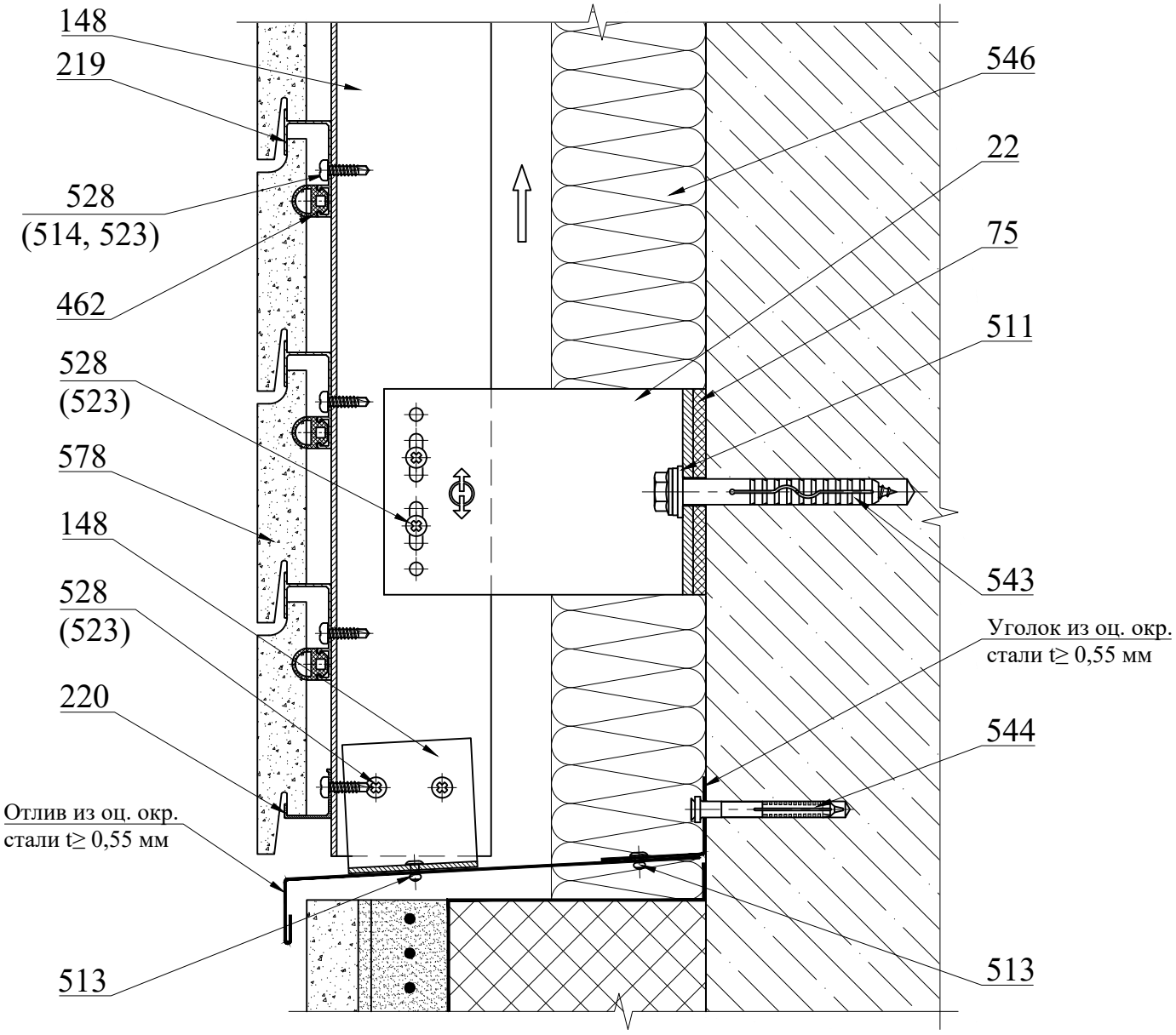

Поз.	Артикул	Наименование
22	01/Mac120M-11	Кронштейн MacFOX 120M
75	02/Iso11M	Термомост Iso11M
148	05/L15	Профиль L15
219	06/M20	Планка рядовая M20
220	06/B20	Планка стартовая B20
462	16/M50.8	Уплотнитель M50.8
511	20/W20A2	Шайба нерж. Ø10,5x20мм
513	20/R3,2x8 A2/A2	Заклепка 3,2x8 нерж./нерж.
514	20/R4,0x8 A2/A2	Заклепка 4,0x8 нерж./нерж.

Поз.	Артикул	Наименование
523	20/R5,0x10 A/A2	Заклепка 5,0x10 алюм./нерж.
528	20/STS DIN 7504 4,2x16 M PH A2	Винт самонарезающий 4,2x16 нерж.
543	---	Дюбель фасадный Ø10
544	---	Дюбель-гвоздь 6x60
546	---	Утеплитель
578	---	Плита керамическая клинкерная Terramatic

Конструкция цоколя показана условно.

Сечение 3-3. Примыкание к цоколю. Вариант 2

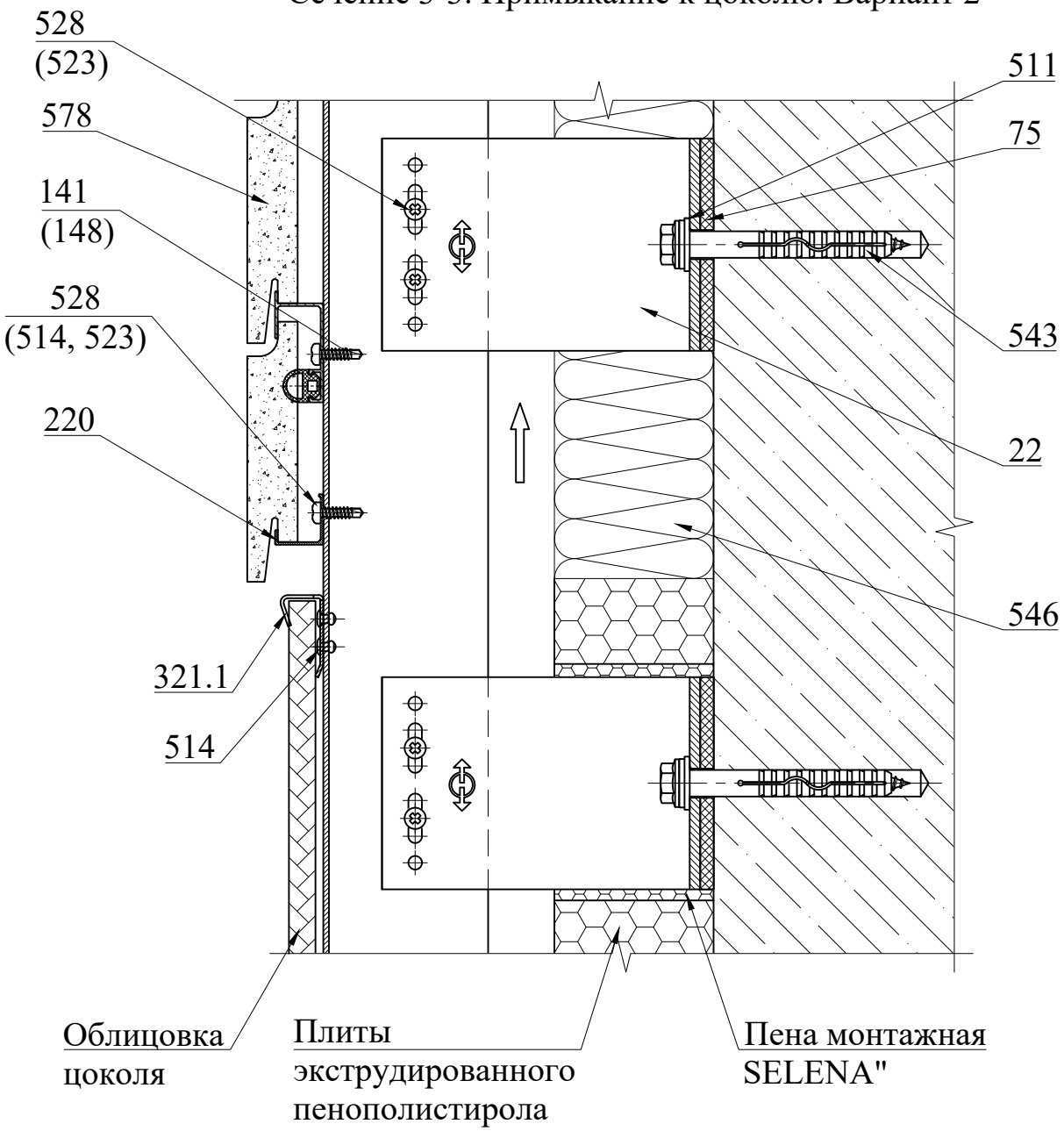

Поз.	Артикул	Наименование
22	01/Mac120M-11	Кронштейн MacFOX 120M
75	02/Iso11M	Термомост Iso11M
141	05/T15	Профиль T15
148	05/L15	Профиль L15
220	06/B20	Планка стартовая B20
321.1	09/B10.12E	Кляммер стартовый нерж. B10.12E
511	20/W20A2	Шайба нерж. Ø10,5x20мм

Поз.	Артикул	Наименование
514	20/R4,0x8 A2/A2	Заклепка 4,0x8 нерж./нерж.
523	20/R5,0x10 A/A2	Заклепка 5,0x10 алюм./нерж.
528	20/STS DIN 7504 4,2x16 M PH A2	Винт самонарезающий 4,2x16 нерж.
543	---	Дюбель фасадный Ø10
546	---	Утеплитель
578	---	Плита керамическая клинкерная Terramatic

Сечение 3-3. Примыкание к цоколю. Вариант 3

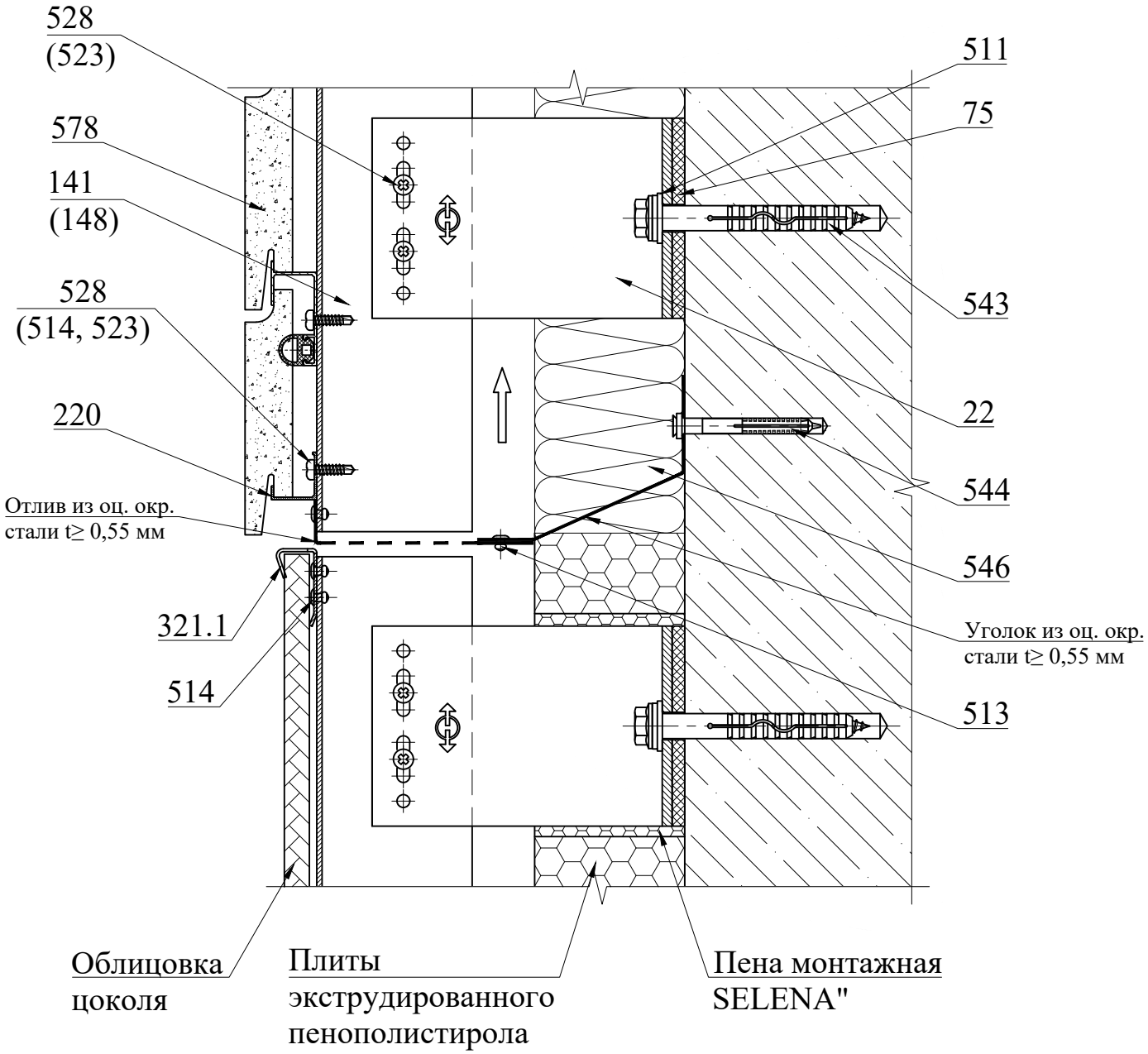

Поз.	Артикул	Наименование
22	01/Mac120M-11	Кронштейн MacFOX 120M
75	02/Iso11M	Термомост Iso11M
141	05/T15	Профиль T15
148	05/L15	Профиль L15
220	06/B20	Планка стартовая B20
321.1	09/B10.12E	Кляммер стартовый нерж. B10.12E
511	20/W20A2	Шайба нерж. Ø10,5x20мм
513	20/R3,2x8 A2/A2	Заклепка 3,2x8 A2/A2

Поз.	Артикул	Наименование
514	20/R4,0x8 A2/A2	Заклепка 4,0x8 нерж./нерж.
523	20/R5,0x10 A/A2	Заклепка 5,0x10 алюм./нерж.
528	20/STS DIN 7504 4,2x16 M PH A2	Винт самонарезающий 4,2x16 нерж.
543	---	Дюбель фасадный Ø10
544	---	Дюбель-гвоздь 6x60
546	---	Утеплитель
578	---	Плита керамическая клинкерная Terramatic

Сечение 3-3. Примыкание к цоколю. Вариант 4

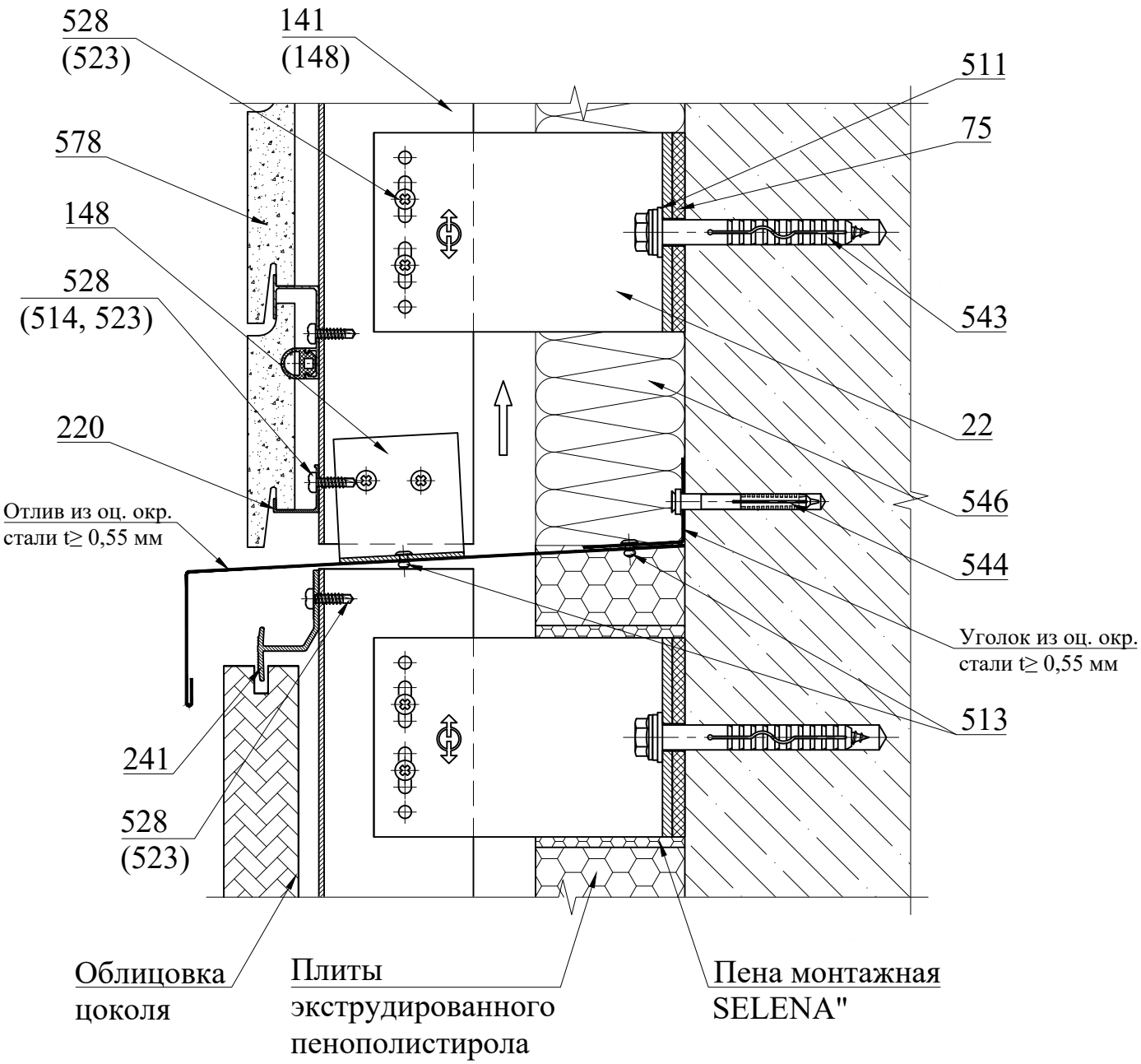

Поз.	Артикул	Наименование
22	01/Mac120M-11	Кронштейн MacFOX 120M
75	02/Iso11M	Термомост Iso11M
141	05/T15	Профиль T15
148	05/L15	Профиль L15
220	06/B20	Планка стартовая B20
241	06/M30	Планка рядовая M30
511	20/W20A2	Шайба нерж. Ø10,5x20мм
513	20/R3,2x8 A2/A2	Заклепка 3,2x8 A2/A2
514	20/R4,0x8 A2/A2	Заклепка 4,0x8 нерж./нерж.

Поз.	Артикул	Наименование
523	20/R5,0x10 A/A2	Заклепка 5,0x10 алюм./нерж.
528	20/STS DIN 7504 4,2x16 M PH A2	Винт самонарезающий 4,2x16 нерж.
543	---	Дюбель фасадный Ø10
544	---	Дюбель-гвоздь 6x60
546	---	Утеплитель
578	---	Плита керамическая клинкерная Terramatic

Сечение 3'-3'. Примыкание к цоколю. Горизонтальный стык плит

Вариант 1
Кронштейн типа MacFox

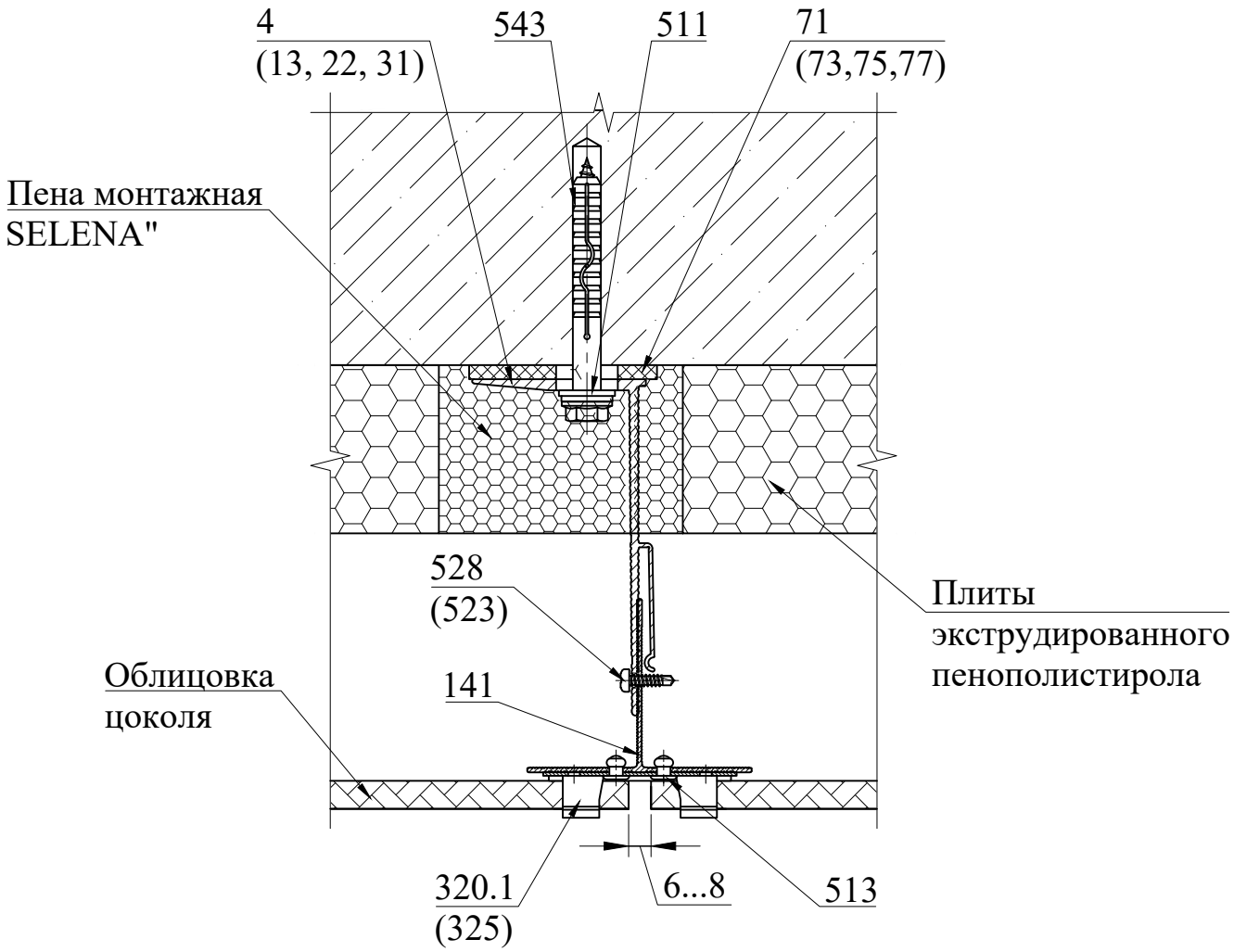

Поз.	Артикул	Наименование
4	01/Mac120L-11	Кронштейн MacFOX 120L
13	01/Mac120ML-11	Кронштейн MacFOX 120ML
22	01/Mac120M-11	Кронштейн MacFOX 120M
31	01/Mac120S-11	Кронштейн MacFOX 120S
71	02/Iso11L	Термомост Iso11L
73	02/Iso11ML	Термомост Iso11ML
75	02/Iso11M	Термомост Iso11M
77	02/Iso11S	Термомост Iso11S
141	05/T15	Профиль T15
320.1	09/M10.12E	Кляммер рядовой нерж. M10.12E
325	09/MS10.12E	Кляммер рядовой специальный нерж. MS10.12E

Поз.	Артикул	Наименование
511	20/W20A2	Шайба нерж. Ø10,5x20мм
513	20/R4,0x8 A2/A2	Заклепка 4,0x8 нерж./нерж.
523	20/R5,0x10 A/A2	Заклепка 5,0x10 алюм./нерж.
528	20/STS DIN 7504 4,2x16 M PH A2	Винт самонарезающий 4,2x16 нерж.
543	---	Дюбель фасадный Ø10
546	---	Утеплитель

Схема нанесения клеевого состава на плиты эструдированного пенополистирола

Вариант 1 (при неровности стены от 5 до 20 мм)

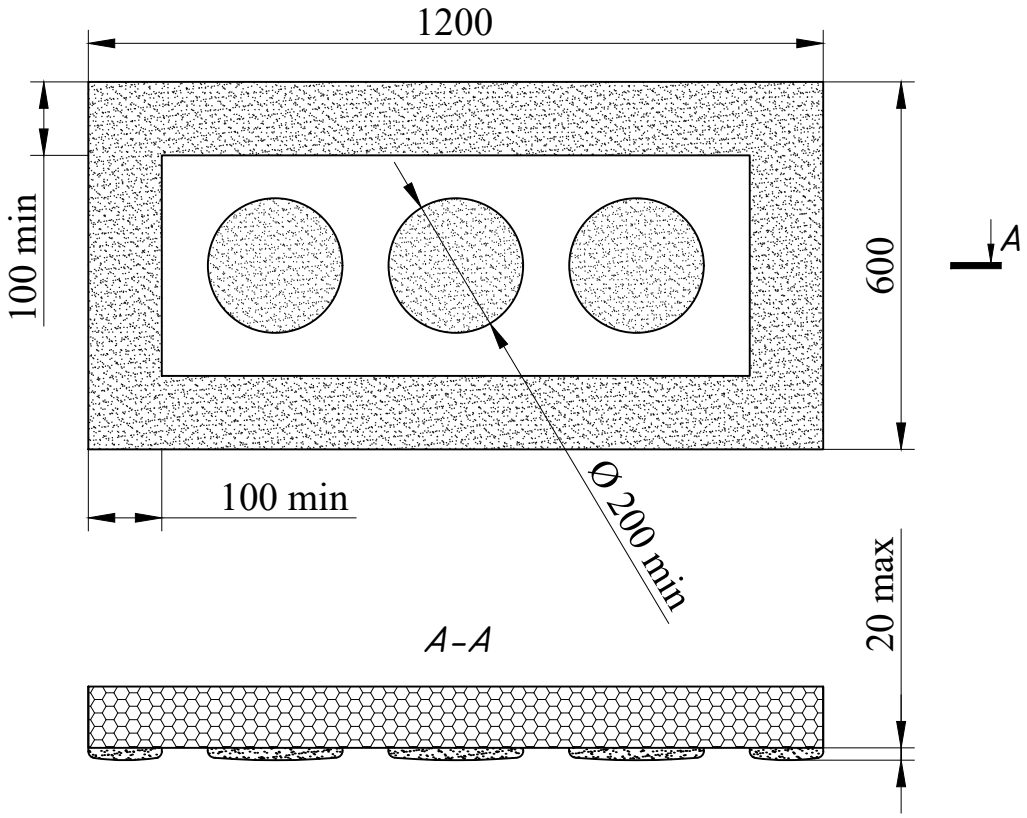

Вариант 2 (при неровности стены до 5 мм)

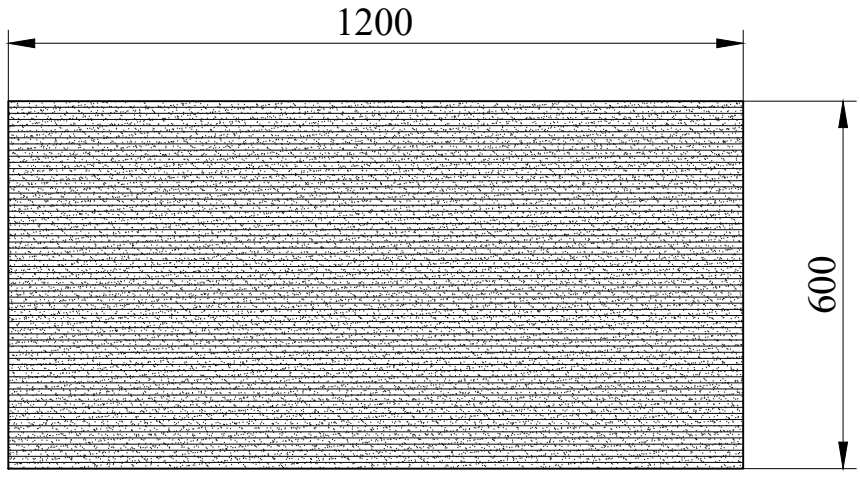

Креплением плит клеевым составом применяется совместно с креплением плит тарельчатыми дюбелями (см. лист 47 "Схема крепления плит экструдированного пенополистирола с помощью тарельчатых дюбелей")

Схема крепления плит эструдированного пенополистирола с помощью тарельчатых дюбелей

Вариант 1 (крепление в один ряд)

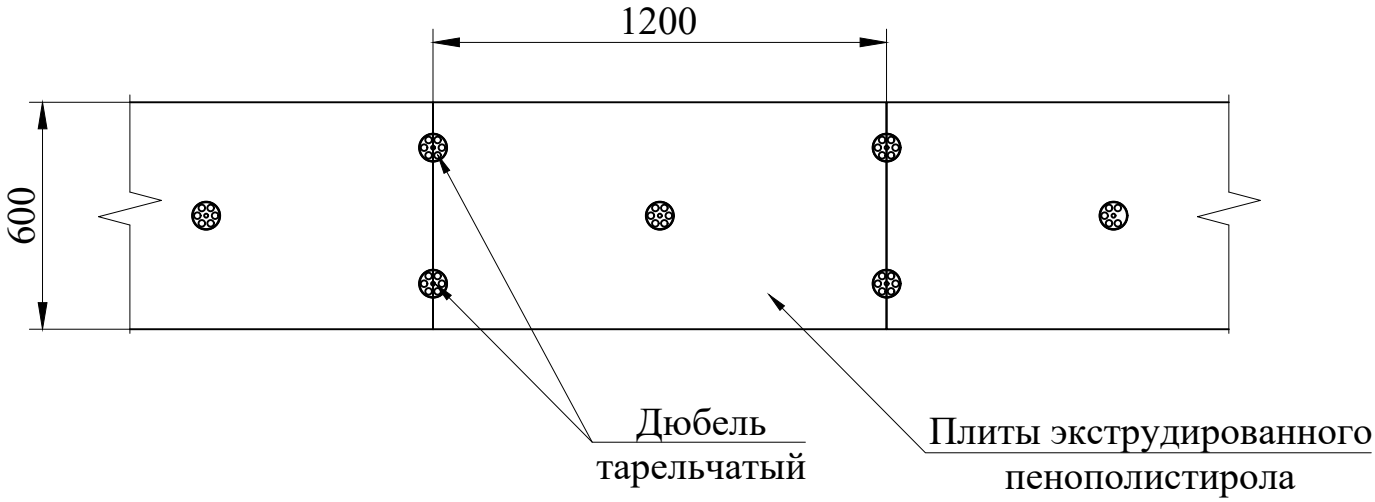

Вариант 2 (крепление в два ряда)

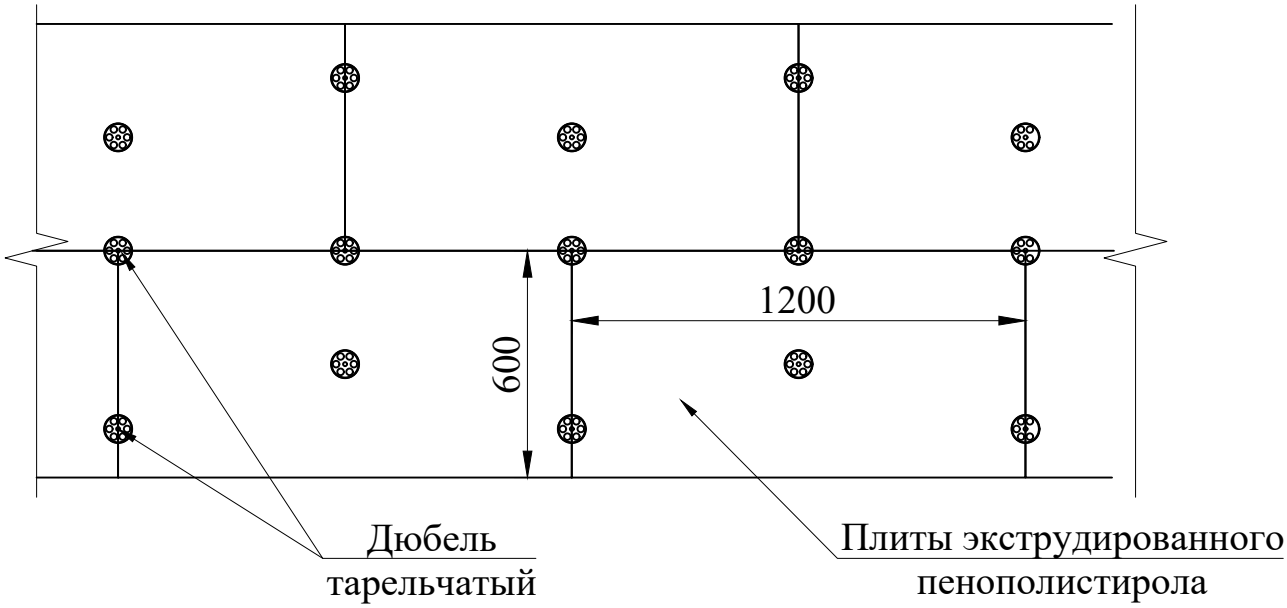

Крепление тарельчатыми дюбелями применяется совместно с креплением плит клеевым составом (см. лист 46 "Схема нанесения клеевого состава на плиты экструдированного пенополистирола")

Крепление плит керамических клинкерных на планках. Тип крепления "паз-гребень".

Сечение 4-4. Примыкание к парапету

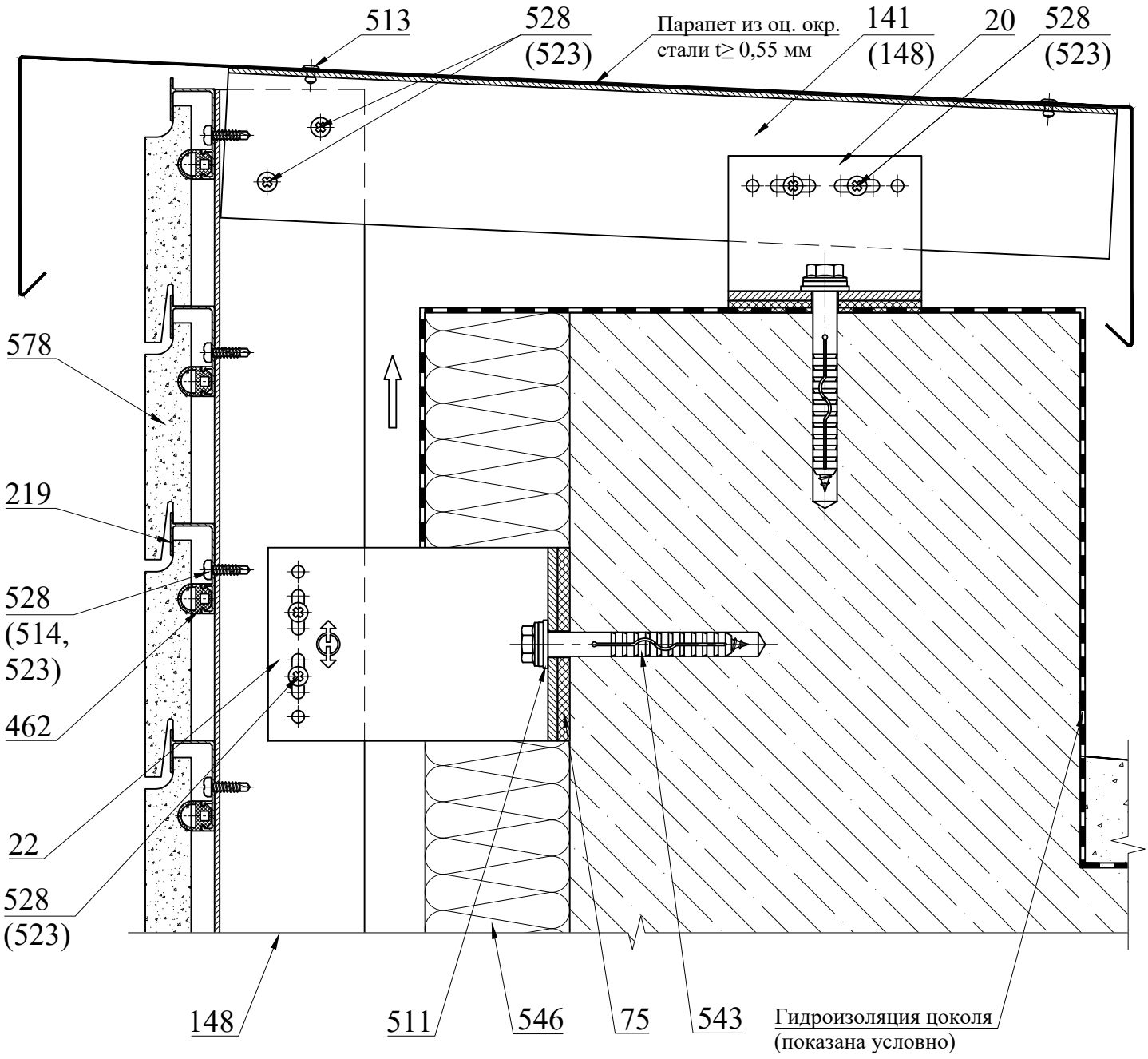

Поз.	Артикул	Наименование
20	01/Mac60M-11	Кронштейн MacFOX 60M
22	01/Mac120M-11	Кронштейн MacFOX 120M
75	02/Iso11M	Термомост Iso11M
148	05/L15	Профиль L15
219	06/M20	Планка рядовая M20
462	16/M50.8	Уплотнитель M50.8
511	20/W20A2	Шайба нерж. Ø10,5x20мм
513	20/R3,2x8 A2/A2	Заклепка 3,2x8 нерж./нерж.

Поз.	Артикул	Наименование
514	20/R4,0x8 A2/A2	Заклепка 4,0x8 нерж./нерж.
523	20/R5,0x10 A/A2	Заклепка 5,0x10 алюм./нерж.
528	20/STS DIN 7504 4,2x16 M PH A2	Винт самонарезающий 4,2x16 нерж.
543	---	Дюбель фасадный Ø10
546	---	Утеплитель
578	---	Плита керамическая клинкерная

Крепление плит керамических клинкерных на планках. Тип крепления "паз-гребень".

Сечение 5-5. Внешний угол

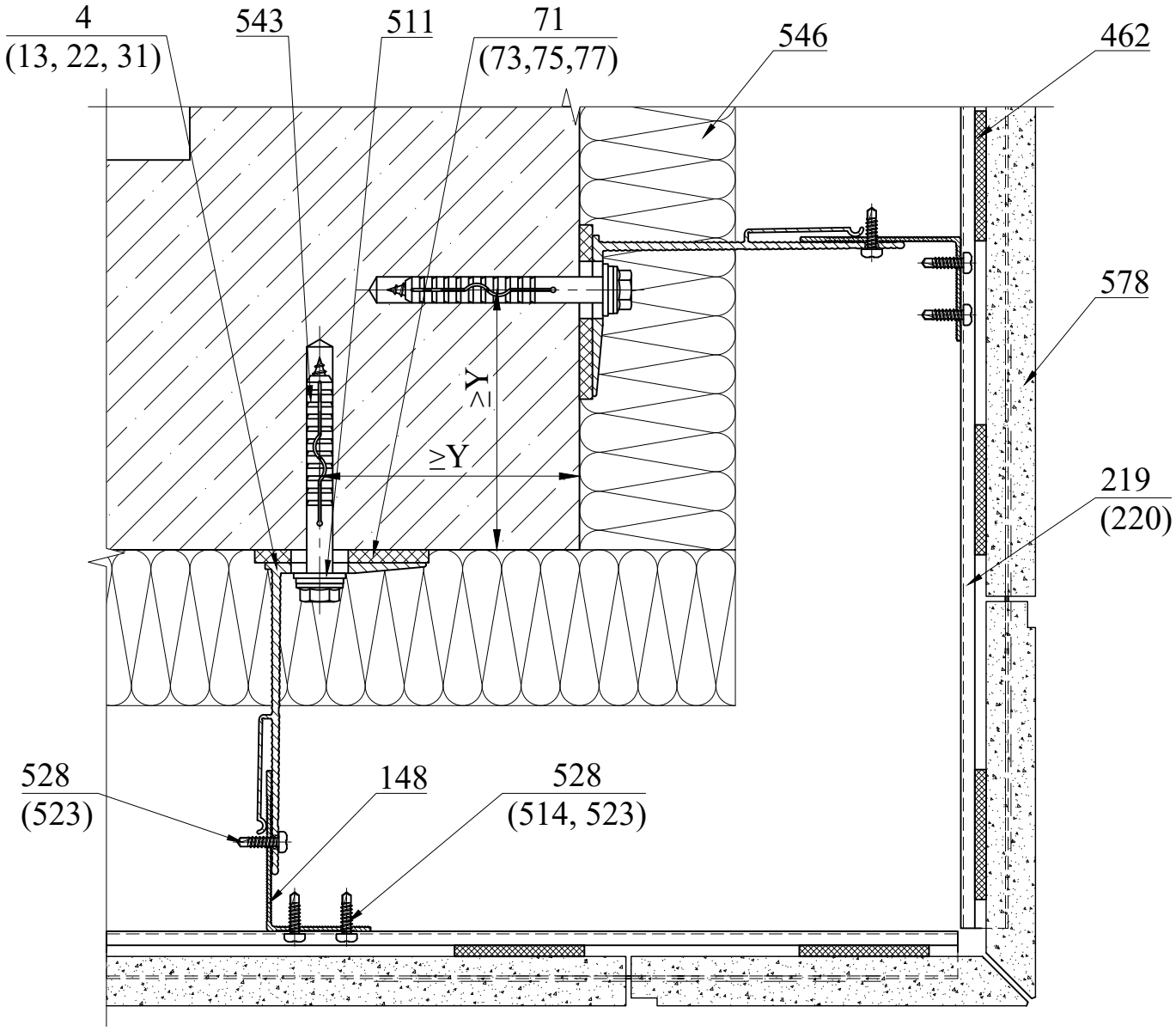

Поз.	Артикул	Наименование
4	01/Mac120L-11	Кронштейн MacFOX 120L
13	01/Mac120ML-11	Кронштейн MacFOX 120ML
22	01/Mac120M-11	Кронштейн MacFOX 120M
31	01/Mac120S-11	Кронштейн MacFOX 120S
71	02/Iso11L	Термомост Iso11L
73	02/Iso11ML	Термомост Iso11ML
75	02/Iso11M	Термомост Iso11M
77	02/Iso11S	Термомост Iso11S
148	05/L15	Профиль L15
219	06/M20	Планка рядовая M20
220	06/B20	Планка стартовая B20

Поз.	Артикул	Наименование
462	16/M50.8	Уплотнитель M50.8
511	20/W20A2	Шайба нерж. Ø10,5x20мм
514	20/R4,0x8 A2/A2	Заклепка 4,0x8 нерж./нерж.
523	20/R5,0x10 A/A2	Заклепка 5,0x10 алюм./нерж.
528	20/STS DIN 7504 4,2x16 M PH A2	Винт самонарезающий 4,2x16 нерж.
543	---	Дюбель фасадный Ø10
546	---	Утеплитель
578	---	Плита керамическая клинкерная Terramatic

Y - согласно ТС на фасадный дюбель.

Крепление плит керамических клинкерных на планках. Тип крепления "паз-гребень".

Сечение 5-5. Внешний угол. Вариант с использованием планки декоративной внешнего угла DOC21

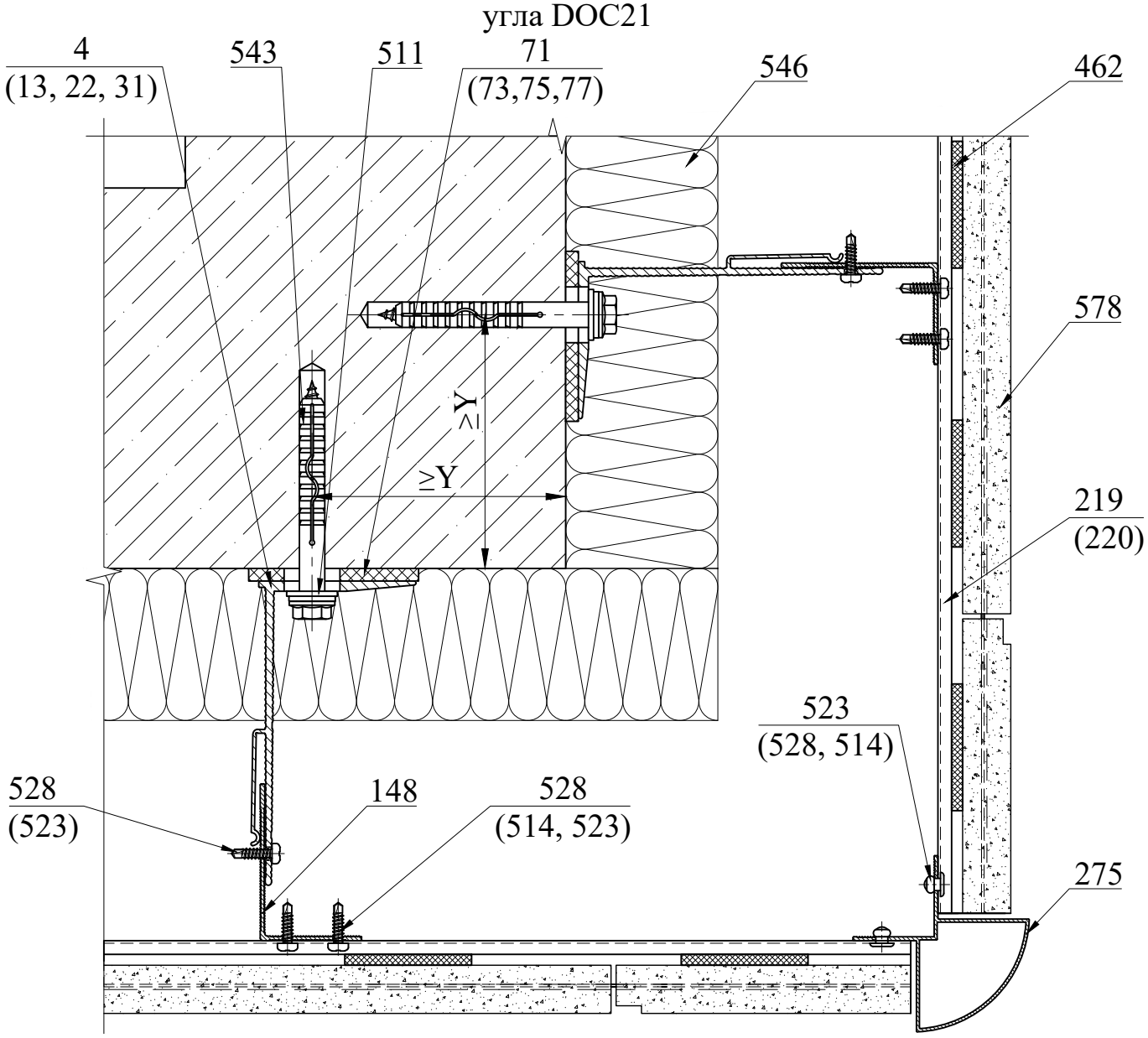

Поз.	Артикул	Наименование
4	01/Mac120L-11	Кронштейн MacFOX 120L
13	01/Mac120ML-11	Кронштейн MacFOX 120ML
22	01/Mac120M-11	Кронштейн MacFOX 120M
31	01/Mac120S-11	Кронштейн MacFOX 120S
71	02/Iso11L	Термомост Iso11L
73	02/Iso11ML	Термомост Iso11ML
75	02/Iso11M	Термомост Iso11M
77	02/Iso11S	Термомост Iso11S
148	05/L15	Профиль L15
219	06/M20	Планка рядовая M20
220	06/B20	Планка стартовая B20

Поз.	Артикул	Наименование
275	06/DOC21	Планка декоративная внешнего угла DOC21
462	16/M50.8	Уплотнитель M50.8
511	20/W20A2	Шайба нерж. Ø10,5x20мм
514	20/R4,0x8 A2/A2	Заклепка 4,0x8 нерж./нерж.
523	20/R5,0x10 A/A2	Заклепка 5,0x10 алюм./нерж.
528	20/STS DIN 7504 4,2x16 M PH A2	Винт самонарезающий 4,2x16 нерж.
543	---	Дюбель фасадный Ø10
546	---	Утеплитель
578	---	Плита керамическая клинкерная Terramatic

1. Y - согласно ТС на фасадный дюбель.
2. Планка декоративная внешнего угла DOC21 (поз.275) используется для плит керамических клинкерных (поз.578) толщиной до 25 мм

Крепление плит керамических клинкерных на планках. Тип крепления "паз-гребень".

Сечение 5-5. Внешний угол. Вариант с использованием планки декоративной внешнего угла DOC11

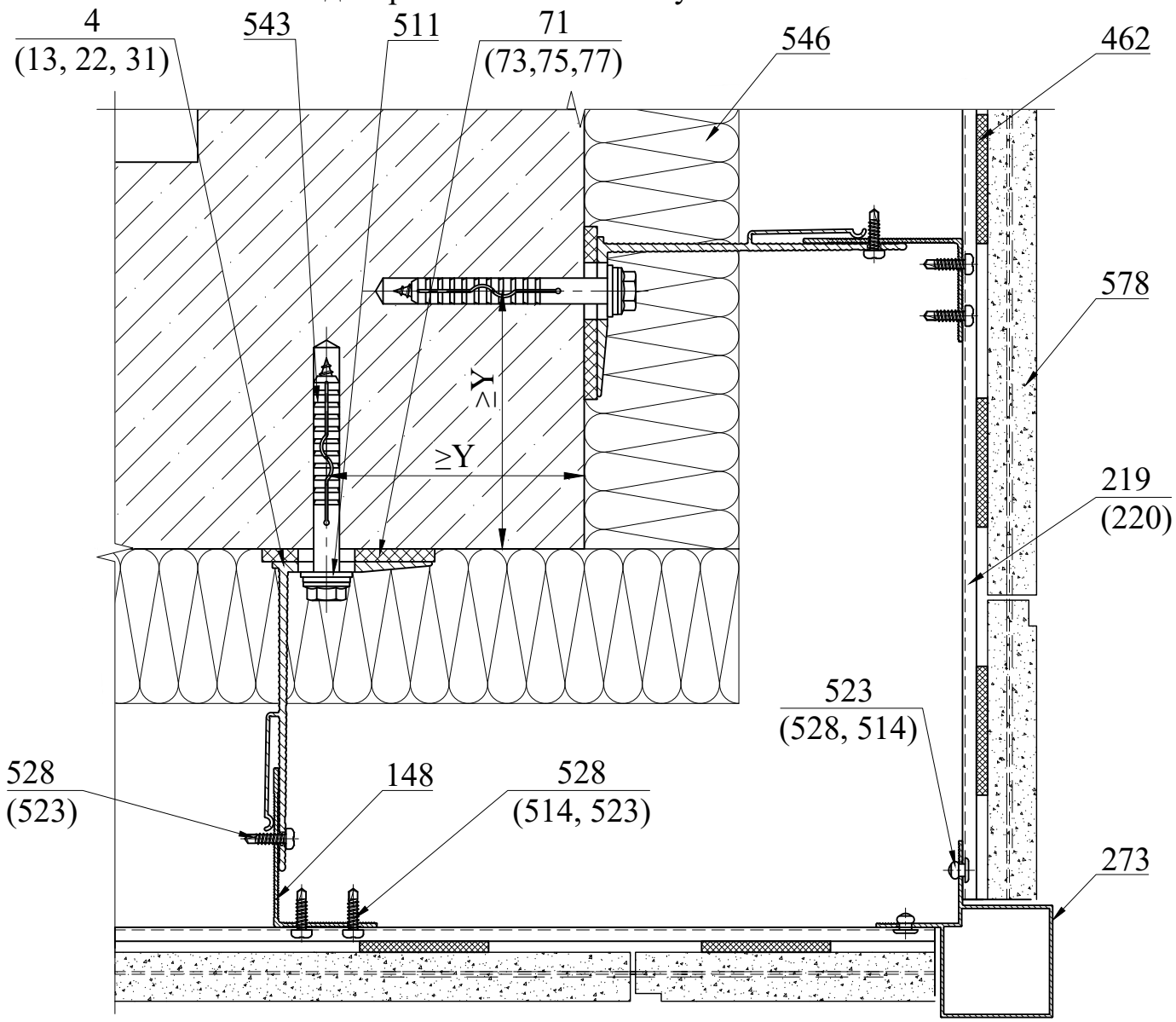

Поз.	Артикул	Наименование
4	01/Mac120L-11	Кронштейн MacFOX 120L
13	01/Mac120ML-11	Кронштейн MacFOX 120ML
22	01/Mac120M-11	Кронштейн MacFOX 120M
31	01/Mac120S-11	Кронштейн MacFOX 120S
71	02/Iso11L	Термомост Iso11L
73	02/Iso11ML	Термомост Iso11ML
75	02/Iso11M	Термомост Iso11M
77	02/Iso11S	Термомост Iso11S
148	05/L15	Профиль L15
219	06/M20	Планка рядовая M20
220	06/B20	Планка стартовая B20

Поз.	Артикул	Наименование
273	06DOC11	Планка декоративная внешнего угла DOC11
462	16/M50.8	Уплотнитель M50.8
511	20/W20A2	Шайба нерж. Ø10,5x20мм
514	20/R4,0x8 A2/A2	Заклепка 4,0x8 нерж./нерж.
523	20/R5,0x10 A/A2	Заклепка 5,0x10 алюм./нерж.
528	20/STS DIN 7504 4,2x16 M PH A2	Винт самонарезающий 4,2x16 нерж.
543	---	Дюбель фасадный Ø10
546	---	Утеплитель
578	---	Плита керамическая клинкерная Terramatic

1. Y - согласно ТС на фасадный дюбель.
2. Планка декоративная внешнего угла DOC11 (поз.273) используется для плит керамических клинкерных (поз.578) толщиной до 25 мм

Крепление плит керамических клинкерных на планках. Тип крепления "паз-гребень".

Сечение 6-6. Внутренний угол

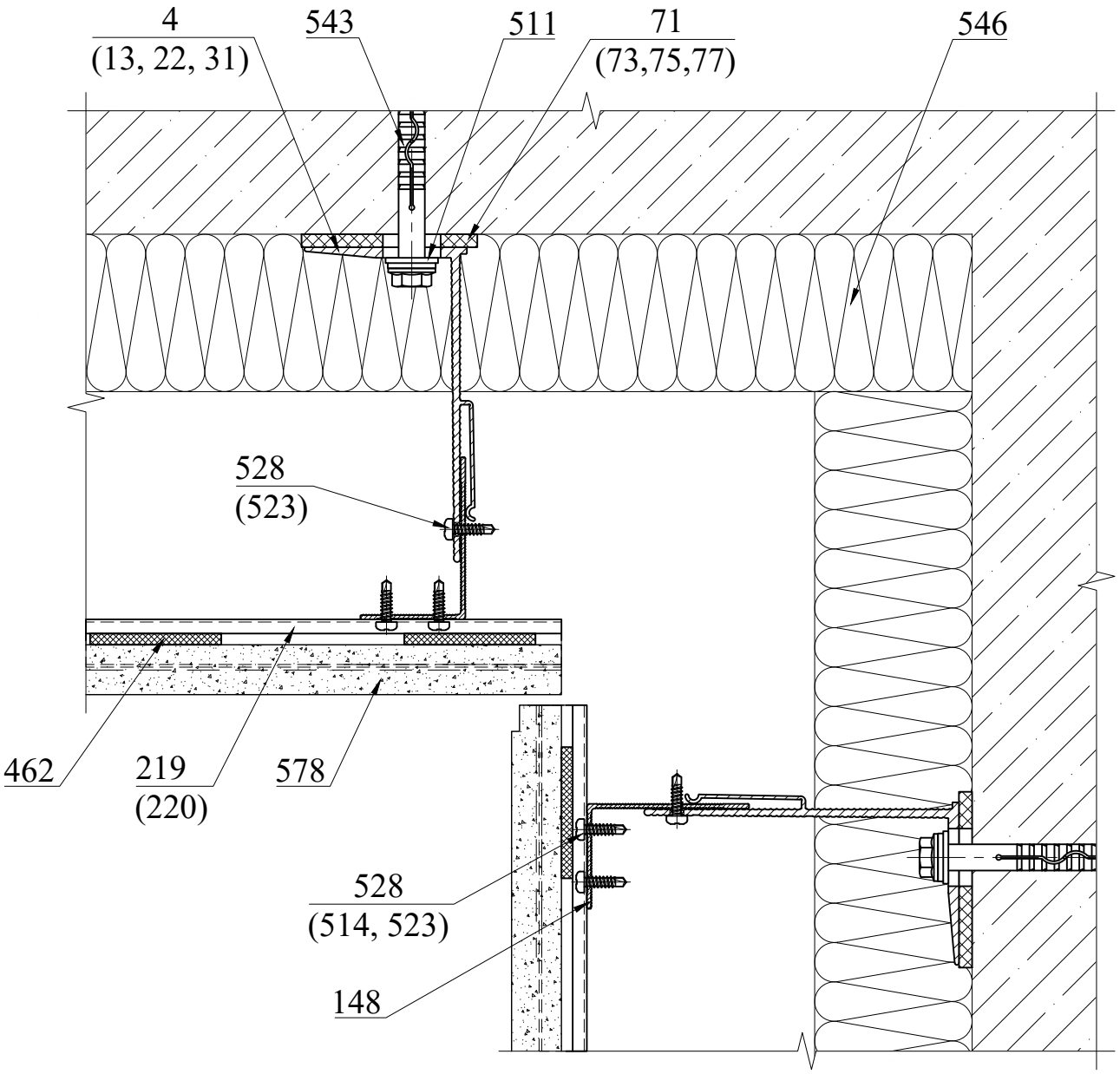

Поз.	Артикул	Наименование
4	01/Mac120L-11	Кронштейн MacFOX 120L
13	01/Mac120ML-11	Кронштейн MacFOX 120ML
22	01/Mac120M-11	Кронштейн MacFOX 120M
31	01/Mac120S-11	Кронштейн MacFOX 120S
71	02/Iso11L	Термомост Iso11L
73	02/Iso11ML	Термомост Iso11ML
75	02/Iso11M	Термомост Iso11M
77	02/Iso11S	Термомост Iso11S
148	05/L15	Профиль L15
219	06/M20	Планка рядовая M20
220	06/B20	Планка стартовая B20

Поз.	Артикул	Наименование
462	16/M50.8	Уплотнитель M50.8
511	20/W20A2	Шайба нерж. Ø10,5x20мм
514	20/R4,0x8 A2/A2	Заклепка 4,0x8 нерж./нерж.
523	20/R5,0x10 A/A2	Заклепка 5,0x10 алюм./нерж.
528	20/STS DIN 7504 4,2x16 M PH A2	Винт самонарезающий 4,2x16 нерж.
543	---	Дюбель фасадный Ø10
546	---	Утеплитель
578	---	Плита керамическая клинкерная Terramatic

Крепление плит керамических клинкерных на планках. Тип крепления "паз-гребень".

Сечение 7-7. Боковой откос из оцинкованной стали

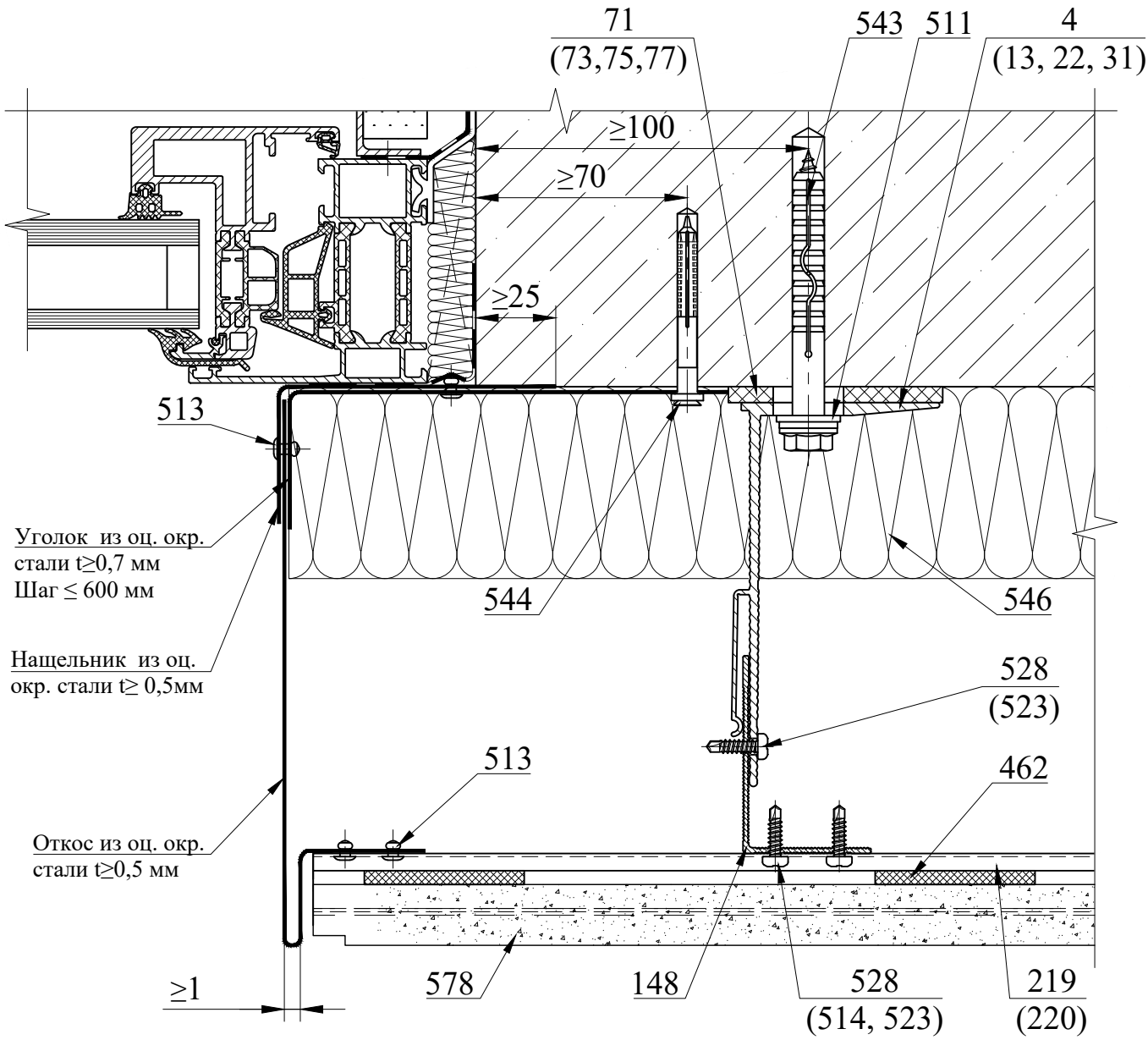

Поз.	Артикул	Наименование
4	01/Mac120L-11	Кронштейн MacFOX 120L
13	01/Mac120ML-11	Кронштейн MacFOX 120ML
22	01/Mac120M-11	Кронштейн MacFOX 120M
31	01/Mac120S-11	Кронштейн MacFOX 120S
71	02/Iso11L	Термомост Iso11L
73	02/Iso11ML	Термомост Iso11ML
75	02/Iso11M	Термомост Iso11M
77	02/Iso11S	Термомост Iso11S
148	05/L15	Профиль L15
219	06/M20	Планка рядовая M20
220	06/B20	Планка стартовая B20
462	16/M50.8	Уплотнитель M50.8

Поз.	Артикул	Наименование
511	20/W20A2	Шайба нерж. Ø10,5x20мм
513	20/R3,2x8 A2/A2	Заклепка 3,2x8 нерж./нерж.
514	20/R4,0x8 A2/A2	Заклепка 4,0x8 нерж./нерж.
523	20/R5,0x10 A/2A	Заклепка 5,0x10 алюм./нерж.
528	20/STS DIN 7504 4,2x16 M PH A2	Винт самонарезающий 4,2x16 нерж.
543	---	Дюбель фасадный Ø10
544	---	Дюбель-гвоздь 6x60
546	---	Утеплитель
578	---	Плита керамическая клинкерная Terramatic

В качестве соединительных элементов между откосом и анкерами крепления к строительному основанию допускается применять сплошной крепежный элемент из оцинкованной окрашенной стали толщиной не менее 0,5 мм с шагом крепления не более 600 мм, а между откосом и горизонтальной планкой - штучные крепежные элементы толщиной не менее 0,7 мм с шагом крепления не более 600 мм. Схему установки крепежных элементов см. листы 88 и 89.

Крепление плит керамических клинкерных на планках. Тип крепления "паз-гребень".

Сечение 8-8. Верхний откос из оцинкованной стали

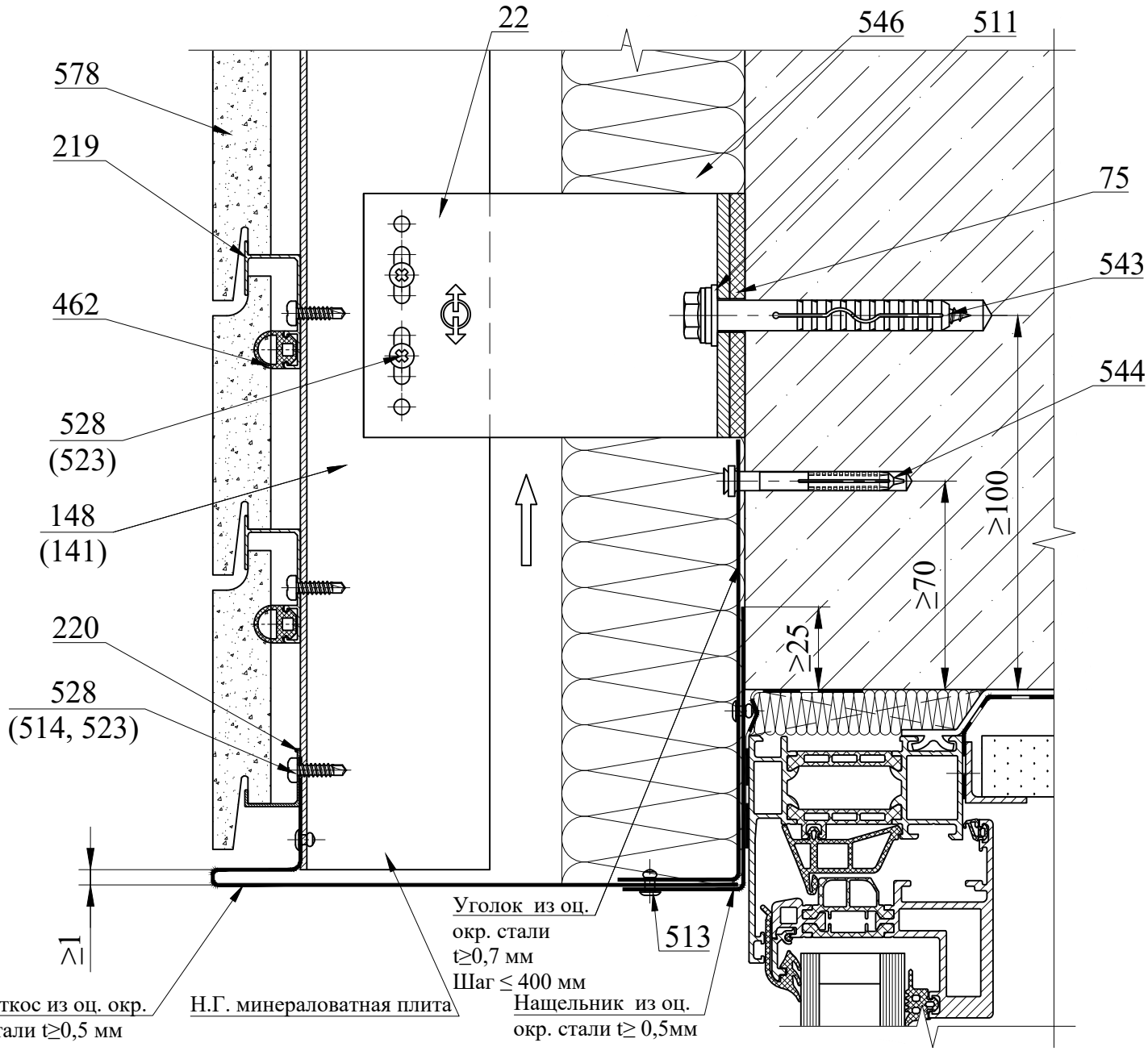

Поз.	Артикул	Наименование
22	01/Mac120M-11	Кронштейн MacFOX 120M
75	02/Iso11M	Термомост Iso11M
141	05/T15	Профиль T15
148	05/L15	Профиль L15
219	06/M20	Планка рядовая M20
220	06/B20	Планка стартовая B20
462	16/M50.8	Уплотнитель M50.8
511	20/W20A2	Шайба нерж. Ø10,5x20мм
513	20/R3,2x8 A2/A2	Заклепка 3,2x8 нерж./нерж.

Поз.	Артикул	Наименование
514	20/R4,0x8 A2/A2	Заклепка 4,0x8 нерж./нерж.
523	20/R5,0x10 A/2A	Заклепка 5,0x10 алюм./нерж.
528	20/STS DIN 7504 4,2x16 M PH A2	Винт самонарезающий 4,2x16 нерж.
543	---	Дюбель фасадный Ø10
544	---	Дюбель-гвоздь 6x60
546	---	Утеплитель
578	---	Плита керамическая клинкерная Terramatic

В качестве соединительных элементов между откосом и анкерами крепления к строительному основанию допускается применять сплошной крепежный элемент из оцинкованной окрашенной стали толщиной не менее 0,5 мм с шагом крепления не более 400 мм, а между откосом и вертикальной направляющей уголки или полосы из оцинкованной окрашенной стали толщиной не менее 0,7 мм с шагом направляющих. Схему установки крепежных элементов см. листы 88 и 89.

Крепление плит керамических клинкерных на планках. Тип крепления "паз-гребень".

Сечение 7-7. Боковой откос из плиты керамической клинкерной

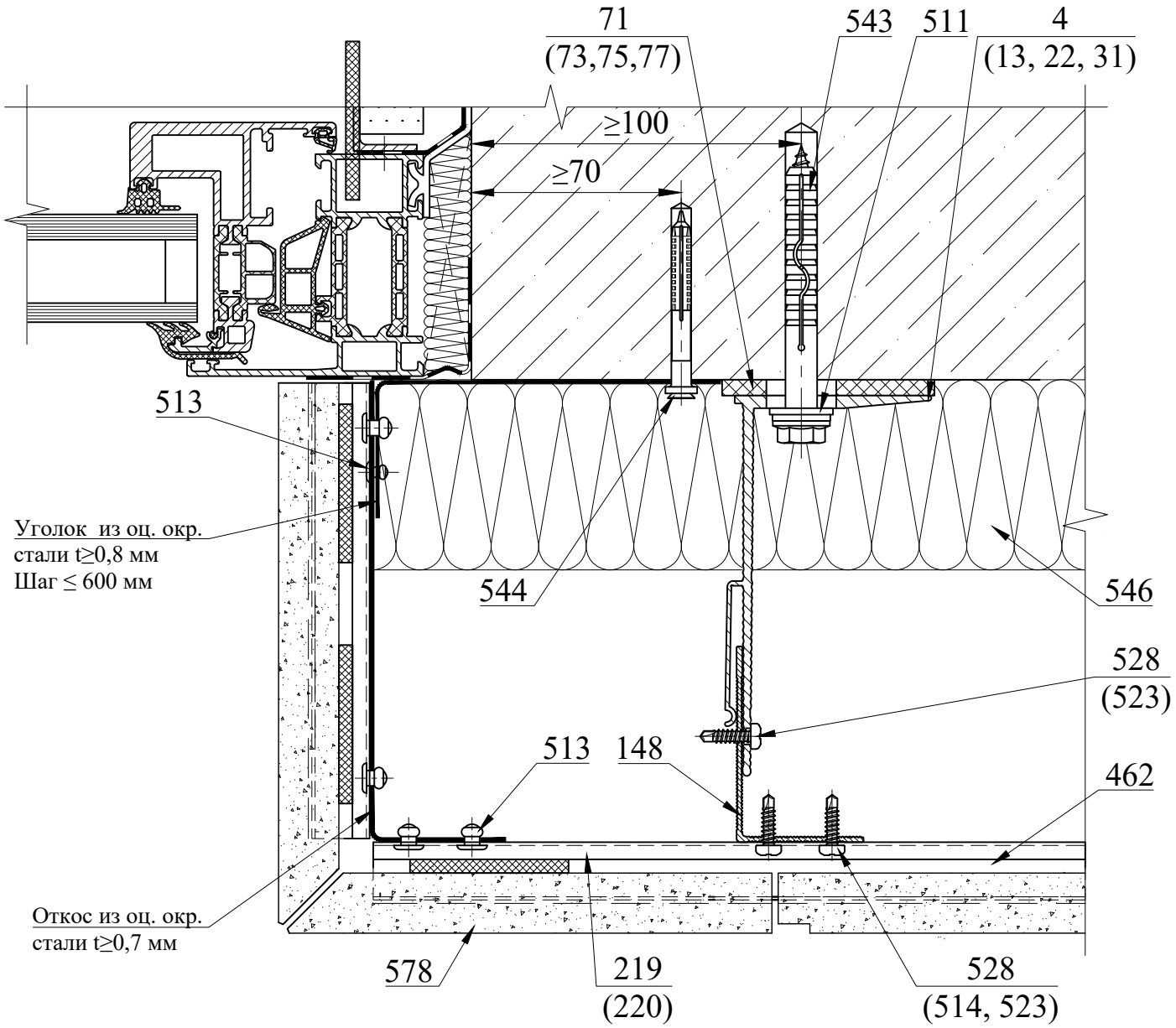

Поз.	Артикул	Наименование
4	01/Mac120L-11	Кронштейн MacFOX 120L
13	01/Mac120ML-11	Кронштейн MacFOX 120ML
22	01/Mac120M-11	Кронштейн MacFOX 120M
31	01/Mac120S-11	Кронштейн MacFOX 120S
71	02/Iso11L	Термомост Iso11L
73	02/Iso11ML	Термомост Iso11ML
75	02/Iso11M	Термомост Iso11M
77	02/Iso11S	Термомост Iso11S
148	05/L15	Профиль L15
219	06/M20	Планка рядовая M20
220	06/B20	Планка стартовая B20
462	16/M50.8	Уплотнитель M50.8

Поз.	Артикул	Наименование
511	20/W20A2	Шайба нерж. Ø10,5x20мм
513	20/R3,2x8 A2/A2	Заклепка 3,2x8 нерж./нерж.
514	20/R4,0x8 A2/A2	Заклепка 4,0x8 нерж./нерж.
523	20/R5,0x10 A/2A	Заклепка 5,0x10 алюм./нерж.
528	20/STS DIN 7504 4,2x16 M PH A2	Винт самонарезающий 4,2x16 нерж.
543	---	Дюбель фасадный Ø10
544	---	Дюбель-гвоздь 6x60
546	---	Утеплитель
578	---	Плита керамическая клинкерная Terramatic

В качестве соединительных элементов между откосом и анкерами крепления к строительному основанию допускается применять сплошной крепежный элемент из оцинкованной окрашенной стали толщиной не менее 0,7 мм с шагом крепления не более 600 мм, а между откосом и вертикальным профилем - штучные крепежные элементы толщиной не менее 0,8 мм с шагом крепления не более 600 мм. Схему установки крепежных элементов см. листы 88 и 89.

Крепление плит керамических клинкерных на планках. Тип крепления "паз-гребень".

Сечение 8-8. Верхний откос из плиты керамической клинкерной

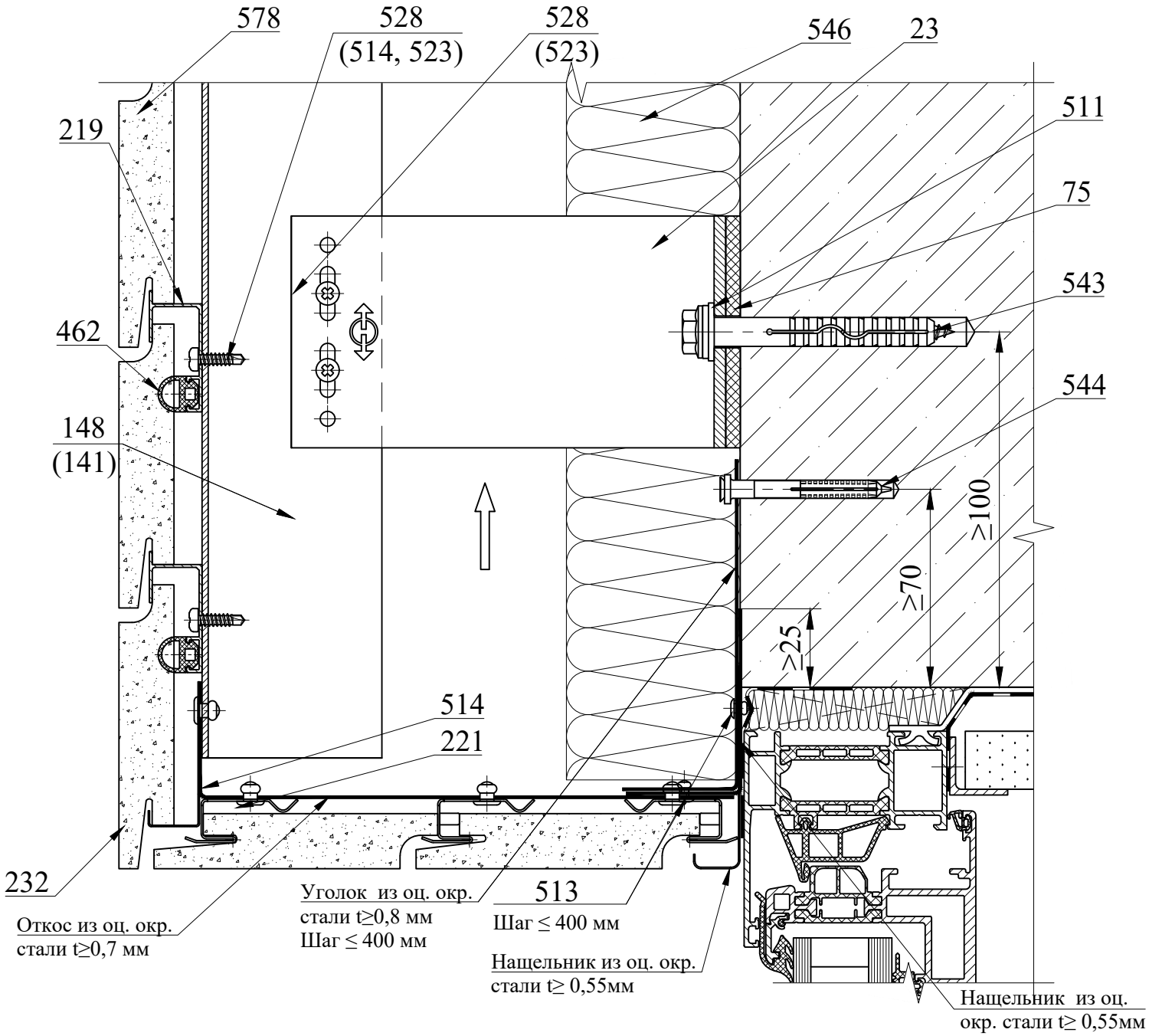

Поз.	Артикул	Наименование
23	01/Mac150M-11	Кронштейн MacFOX 150M
75	02/Iso11M	Термомост Iso11M
141	05/T15	Профиль T15
148	05/L15	Профиль L15
219	06/M20	Планка рядовая M20
221	06/M21Z	Планка рядовая оц. M21Z
232	06/B20.05E	Планка стартовая нерж. B20.05E
462	16/M50.8	Уплотнитель M50.8
511	20/W20A2	Шайба нерж. Ø10,5x20мм

Поз.	Артикул	Наименование
513	20/R3,2x8 A2/A2	Заклепка 3,2x8 нерж./нерж.
514	20/R4,0x8 A2/A2	Заклепка 4,0x8 нерж./нерж.
523	20/R5,0x10 A/2A	Заклепка 5,0x10 алюм./нерж.
528	20/STS DIN 7504 4,2x16 M PH A2	Винт самонарезающий 4,2x16 нерж.
543	---	Дюбель фасадный Ø10
544	---	Дюбель-гвоздь 6x60
546	---	Утеплитель
578	---	Плита керамическая клинкерная Terramatic

В качестве соединительных элементов между откосом и анкерами крепления к строительному основанию допускается применять сплошной крепежный элемент из оцинкованной окрашенной стали толщиной не менее 0,7 мм с шагом крепления не более 400 мм, а между откосом и вертикальным профилем - штучные крепежные элементы толщиной не менее 0,8 мм с шагом направляющих. Схему установки крепежных элементов см. листы 88 и 89.

Крепление плит керамических клинкерных на планках. Тип крепления "паз-гребень".

Сечение 9-9. Отлив из оцинкованной стали. Вариант 1

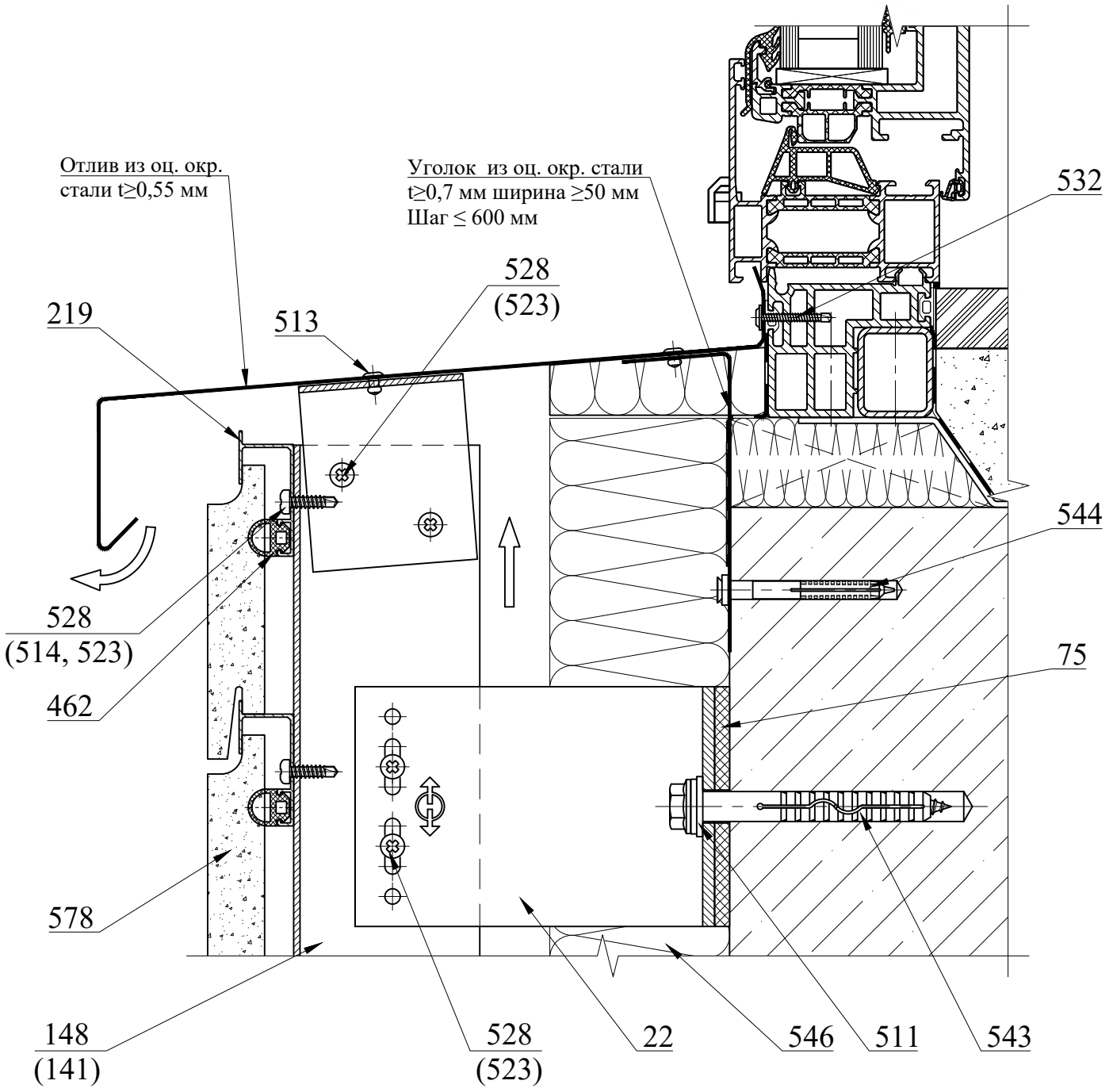

Поз.	Артикул	Наименование
22	01/Mac120M-11	Кронштейн MacFOX 120M
75	02/Iso11M	Термомост Iso11M
141	05/T15	Профиль T15
148	05/L15	Профиль L15
219	06/M20	Планка рядовая M20
462	16/M50.8	Уплотнитель M50.8
511	20/W20A2	Шайба нерж. Ø10,5x20мм
513	20/R3,2x8 A2/A2	Заклепка 3,2x8 нерж./нерж.
514	20/R4,0x8 A2/A2	Заклепка 4,0x8 нерж./нерж.
523	20/R5,0x10 A/A2	Заклепка 5,0x10 алюм./нерж.

Поз.	Артикул	Наименование
528	20/STS DIN 7504 4,2x16 M PH A2	Винт самонарезающий 4,2x16 нерж.
532	20/S4,2x30/ZC	Винт самонарезающий 4,2x30 оц.
543	---	Дюбель фасадный Ø10
544	---	Дюбель-гвоздь 6x60
546	---	Утеплитель
578	---	Плита керамическая клинкерная Terramatic

Крепление плит керамических клинкерных на планках. Тип крепления "паз-гребень".

Сечение 9-9. Отлив из оцинкованной стали. Вариант 2

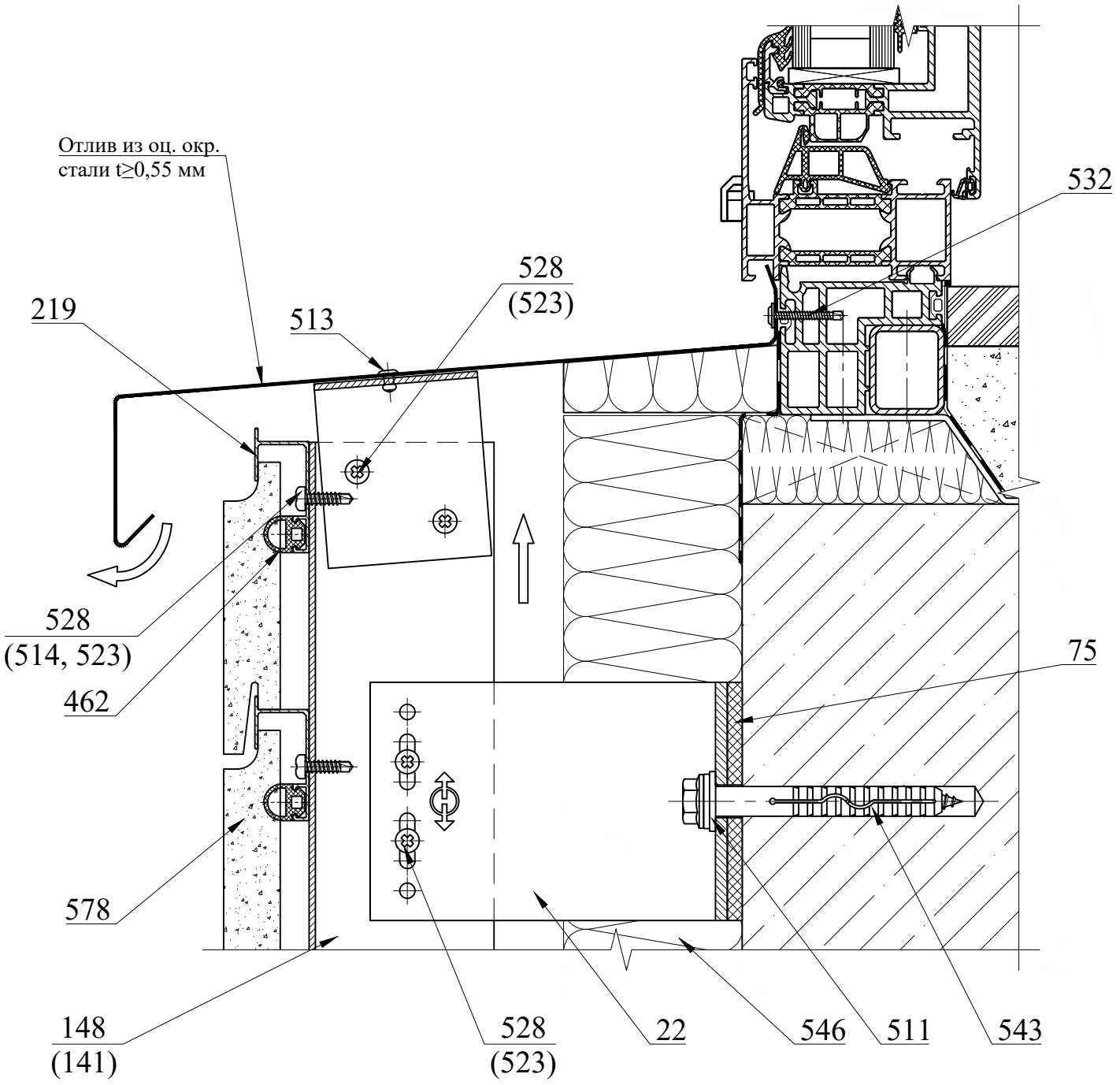

Поз.	Артикул	Наименование
22	01/Mac120M-11	Кронштейн MacFOX 120M
75	02/Iso11M	Термомост Iso11M
141	05/T15	Профиль T15
148	05/L15	Профиль L15
219	06/M20	Планка рядовая M20
462	16/M50.8	Уплотнитель M50.8
511	20/W20A2	Шайба нерж. Ø10,5x20мм
513	20/R3,2x8 A2/A2	Заклепка 3,2x8 нерж./нерж.
514	20/R4,0x8 A2/A2	Заклепка 4,0x8 нерж./нерж.

Поз.	Артикул	Наименование
523	20/R5,0x10 A/A2	Заклепка 5,0x10 алюм./нерж.
528	20/STS DIN 7504 4,2x16 M PH A2	Винт самонарезающий 4,2x16 нерж.
532	20/S4,2x30/ZC	Винт самонарезающий 4,2x30 оц.
543	---	Дюбель фасадный Ø10
546	---	Утеплитель
578	---	Плита керамическая клинкерная Terramatic

Крепление плит керамических клинкерных на планках. Тип крепления "паз-гребень".

Общий вид раскладки плит. Маркировка узлов

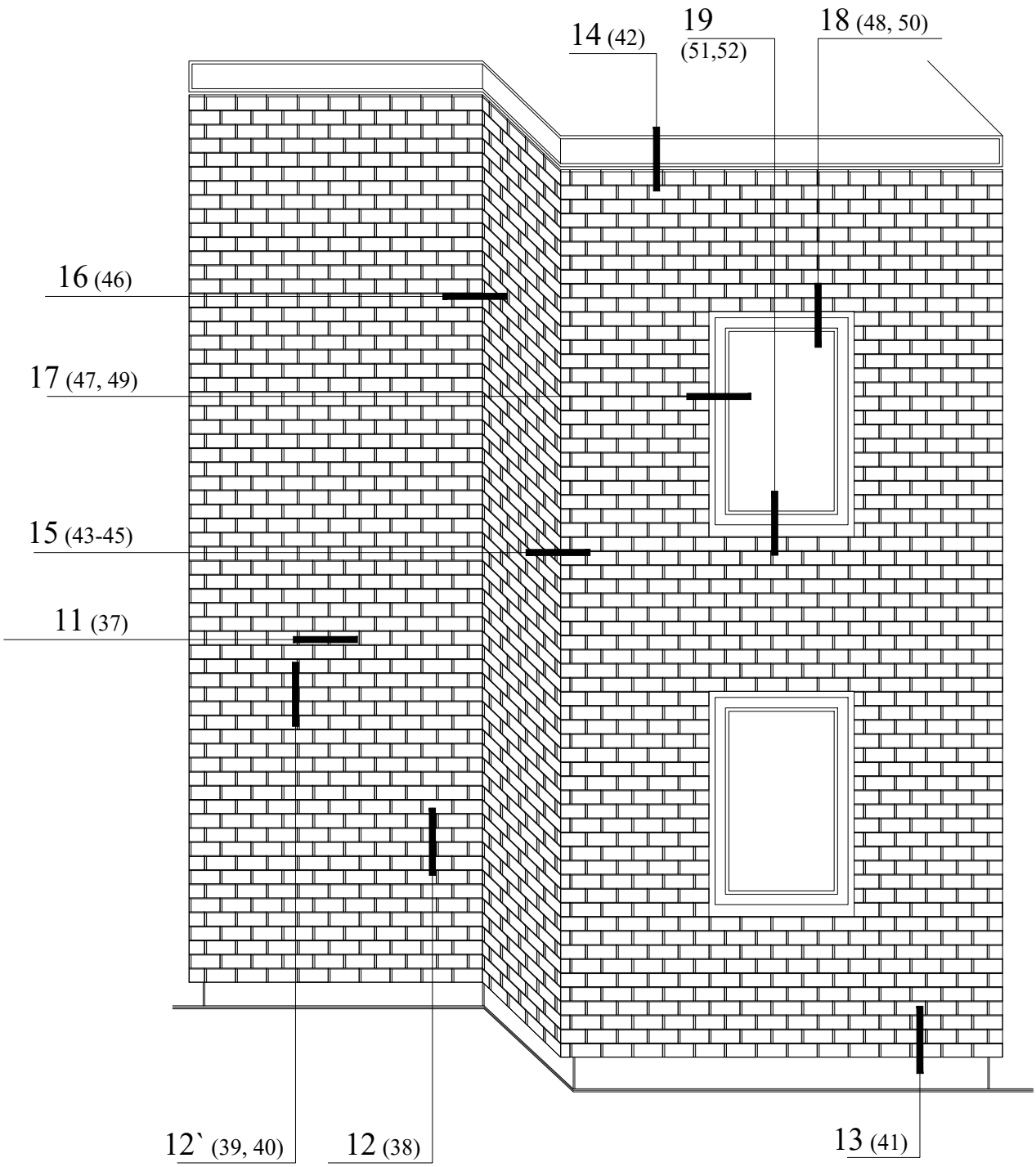

Крепление плит керамических клинкерных на планках. Тип крепления "паз-гребень".

Раскладка плит на глухом участке

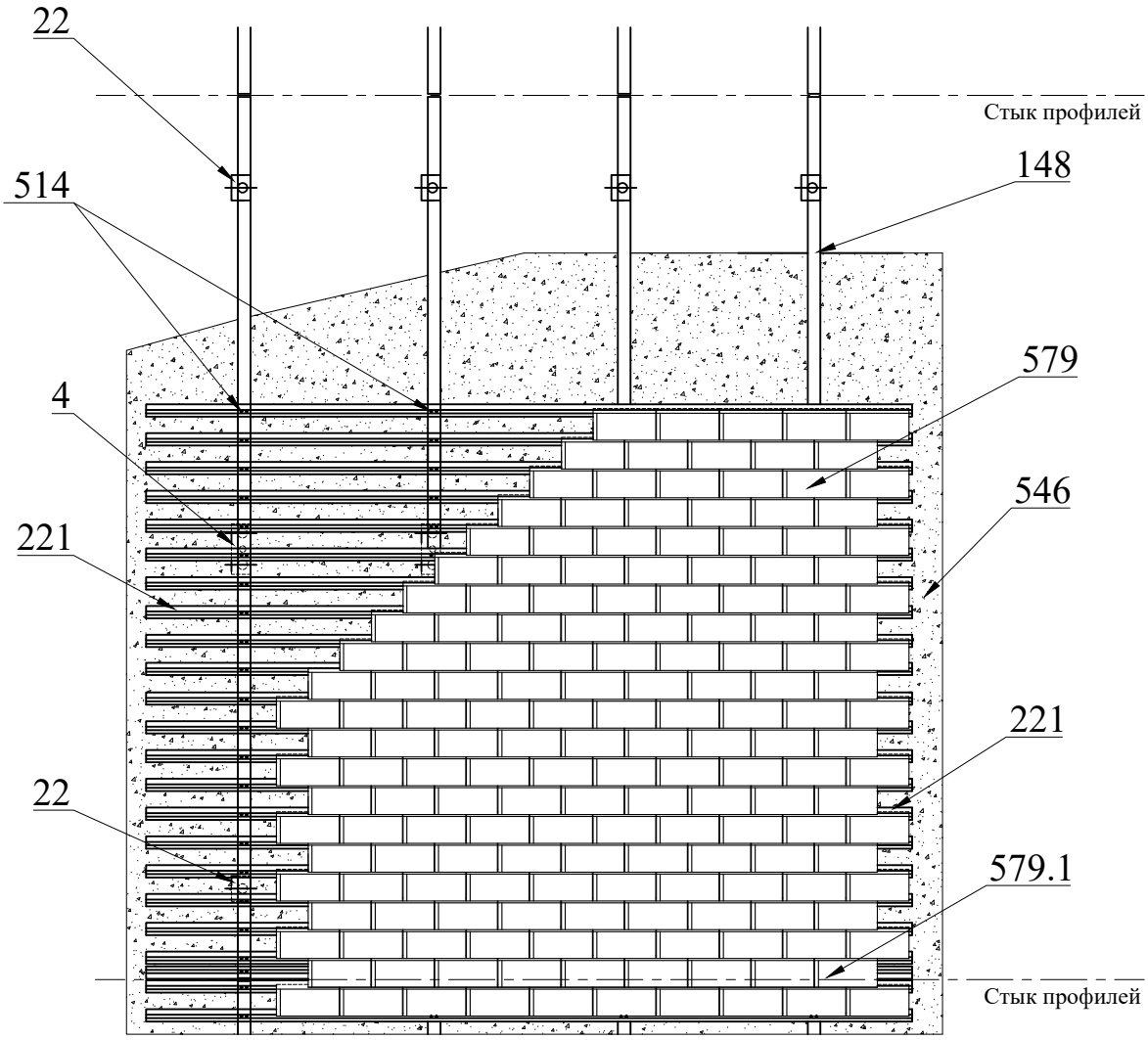

Поз.	Артикул	Наименование
4	01/120L-11	Кронштейн MacFOX 120L
22	01/120M-11	Кронштейн MacFOX 120M
148	05/L15	Профиль L15
221	06/M21.07Z	Планка рядовая оц. п.п. M21.07Z
514	20/R4,0x8 A2/A2	Заклепка 4,0x8 нерж./нерж.
546	---	Утеплитель
579	---	Плита керамическая клинкерная
579.1	---	Плита керамическая клинкерная Terramatic деформационного шва

Крепление плит керамических клинкерных на планках. Тип крепления "паз-гребень".

Сечение 11-11. Горизонтальный разрез. Стык плит

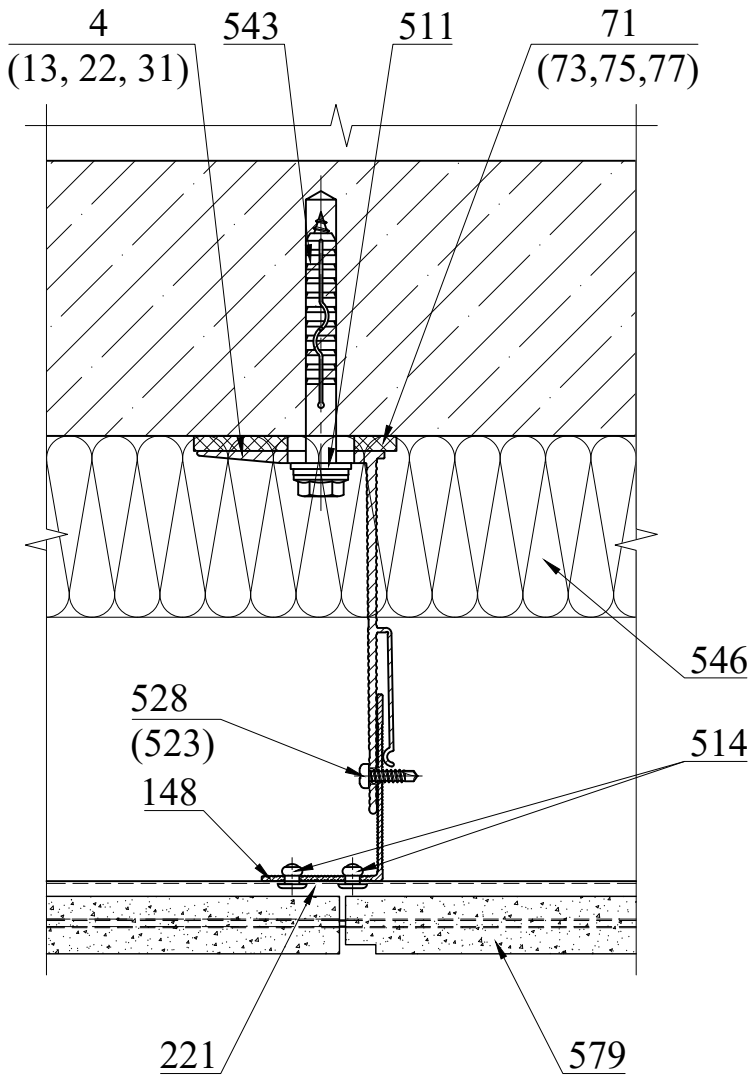

Поз.	Артикул	Наименование
4	01/Mac120L-11	Кронштейн MacFOX 120L
13	01/Mac120ML-11	Кронштейн MacFOX 120ML
22	01/Mac120M-11	Кронштейн MacFOX 120M
31	01/Mac120S-11	Кронштейн MacFOX 120S
71	02/Iso11L	Термомост Iso11L
73	02/Iso11ML	Термомост Iso11ML
75	02/Iso11M	Термомост Iso11M
77	02/Iso11S	Термомост Iso11S
148	05/L15	Профиль L15
221	06/M21.07Z	Планка рядовая оц. п.п. M21.07Z

Поз.	Артикул	Наименование
511	20/W20A2	Шайба нерж. Ø10,5x20мм
514	20/R4,0x8 A2/A2	Заклепка 4,0x8 нерж./нерж.
523	20/R5,0x10 A/A2	Заклепка 5,0x10 алюм./нерж.
528	20/STS DIN 7504 4,2x16 M PH A2	Винт самонарезающий 4,2x16 нерж.
543	---	Дюбель фасадный Ø10
546	---	Утеплитель
579	---	Плита керамическая клинкерная Terramatic

На данном узле и далее в разделе показано крепление облицовочных плит при помощи планки (поз.221).

Крепление плит керамических клинкерных на планках. Тип крепления "паз-гребень".

Сечение 12-12. Вертикальный разрез. Стык плит

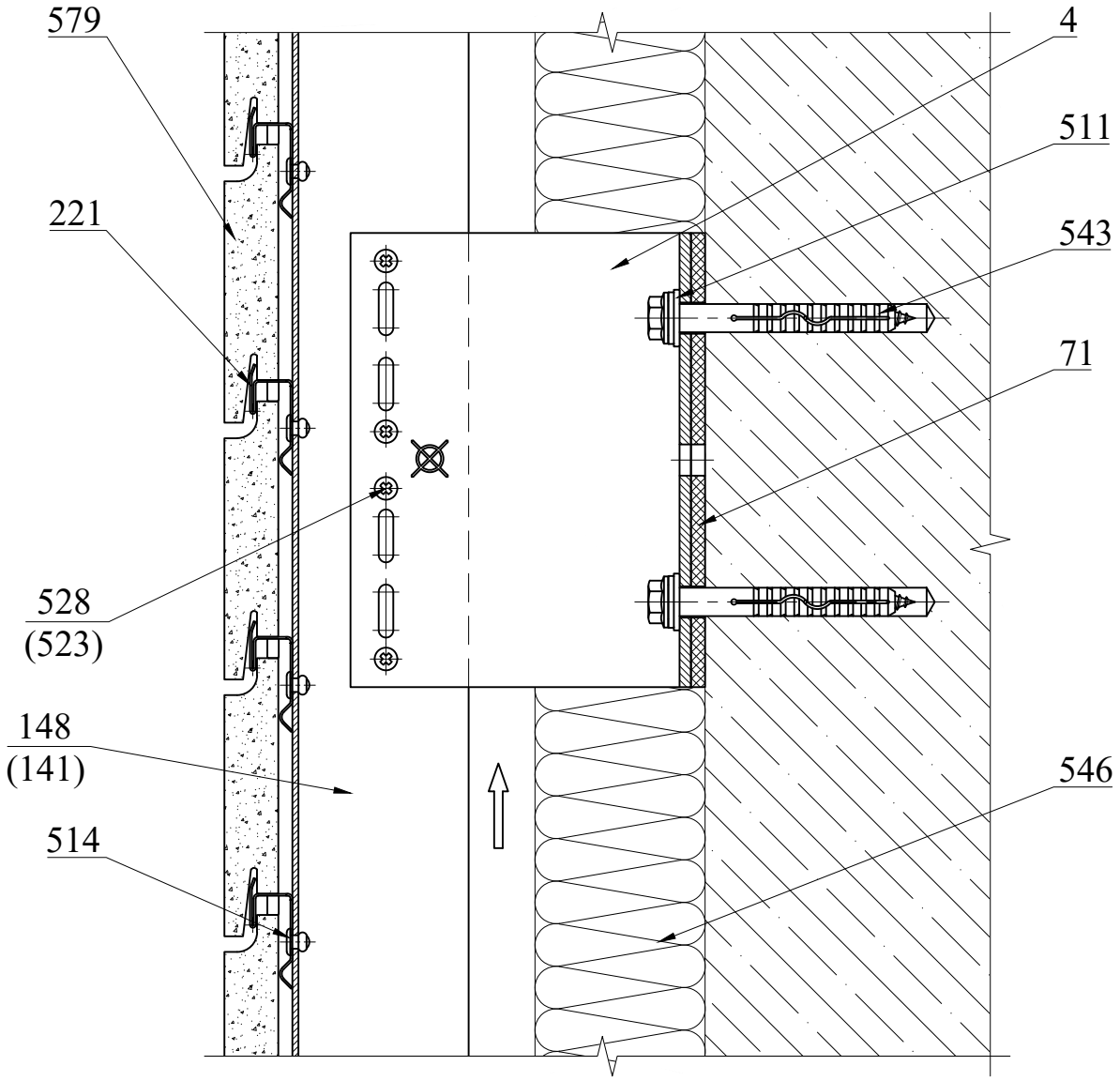

Поз.	Артикул	Наименование
4	17/Mac120L-11	Кронштейн MacFOX 120L
71	02/Iso11L	Термомост Iso11L
141	05/T15	Профиль T15
148	05/L15	Профиль L15
221	06/M21.07Z	Планка рядовая оц. п.п. M21.07Z
511	20/W20A2	Шайба нерж. Ø10,5x20мм
514	20/R4,0x8 A2/A2	Заклепка 4,0x8 нерж./нерж.

Поз.	Артикул	Наименование
523	20/R5,0x10 A/A2	Заклепка 5,0x10 алюм./нерж.
528	20/STS DIN 7504 4,2x16 M PH A2	Винт самонарезающий 4,2x16 нерж.
543	---	Дюбель фасадный Ø10
546	---	Утеплитель
579	---	Плита керамическая клинкерная Terramatic

Крепление плит керамических клинкерных на планках. Тип крепления "паз-гребень".

Сечение 12'-12'. Вертикальный разрез. Стык плит на стыке профилей. Вариант 1

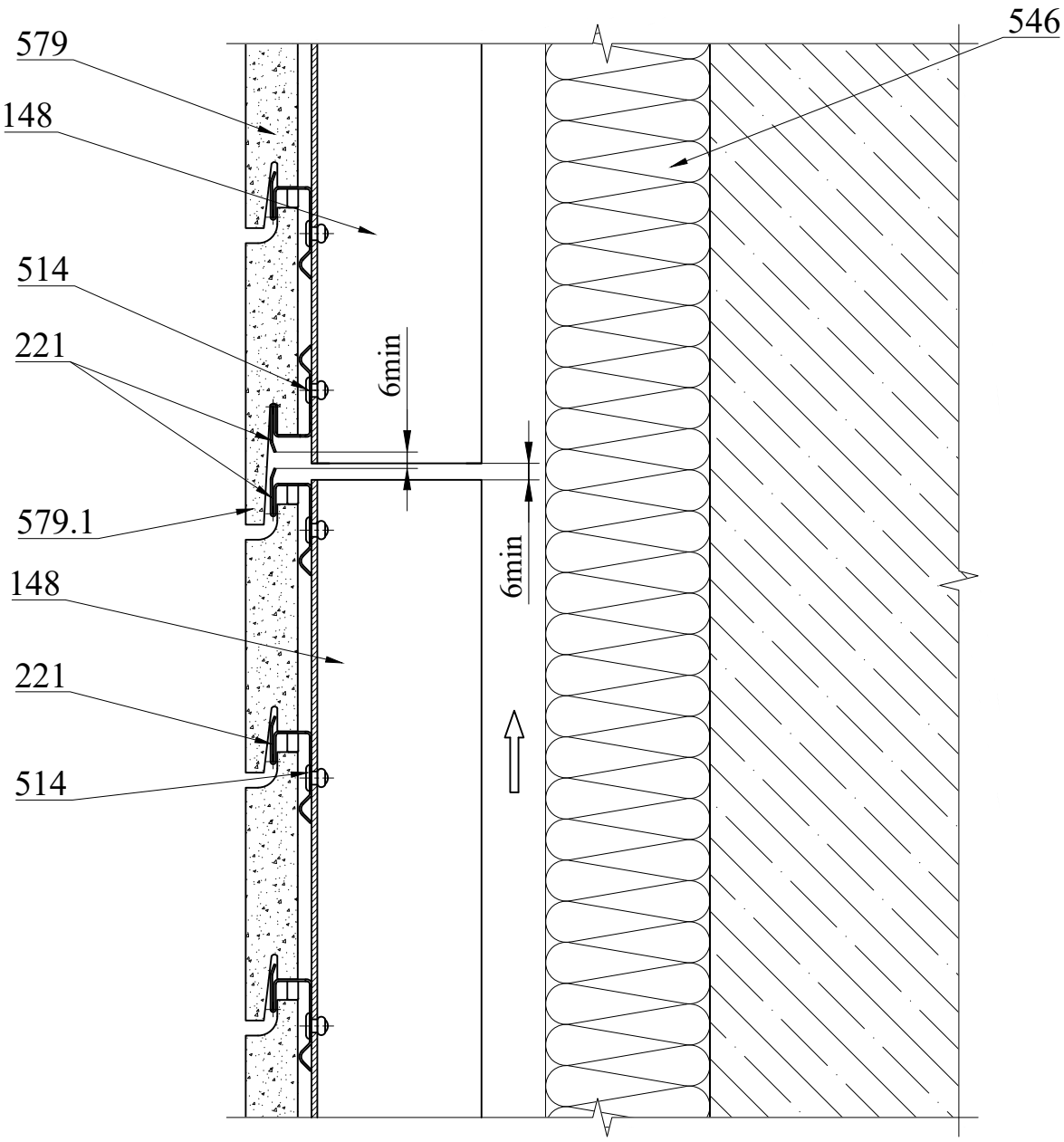

Поз.	Артикул	Наименование
148	05/L15	Профиль L15
221	06/M21.07Z	Планка рядовая оц. п.п. M21.07Z
514	20/R4,0x8 A2/A2	Заклепка 4,0x8 нерж./нерж.
546	---	Утеплитель
579	---	Плита керамичяеская клинкерная
579.1	---	Плита керамическая клинкерная Terramatic деформационного шва

Крепление плит керамических клинкерных на планках. Тип крепления "паз-гребень".

Сечение 12'-12'. Вертикальный разрез. Стык плит на стыке профилей. Вариант 2

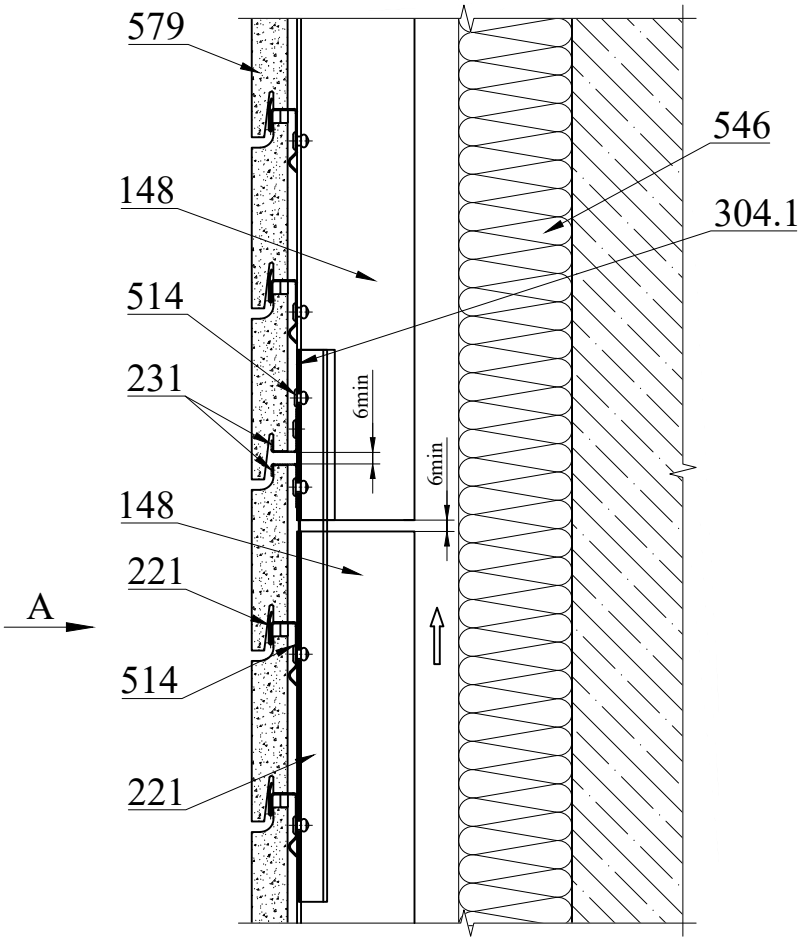

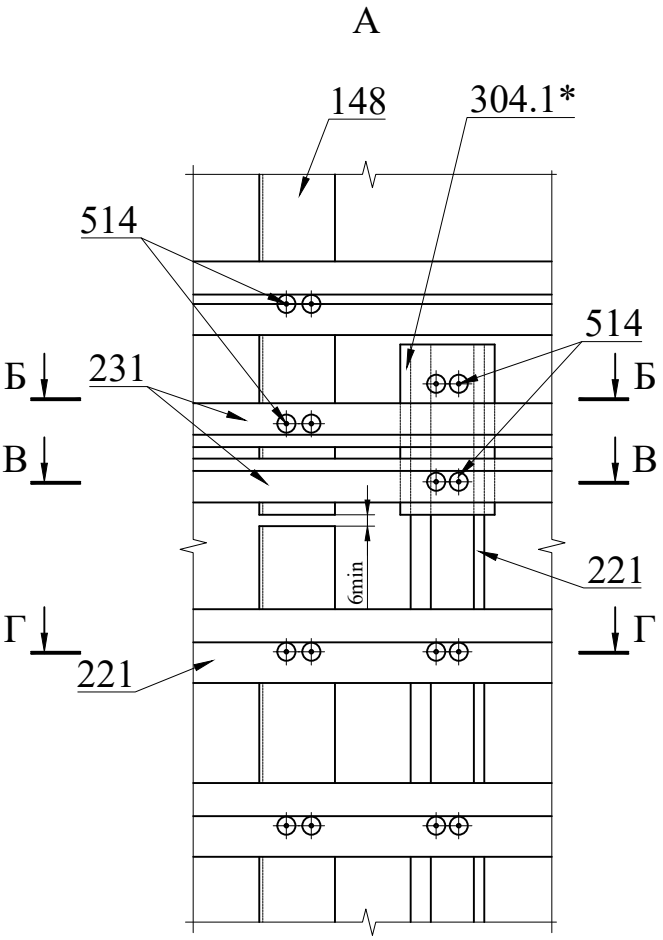

Б-Б

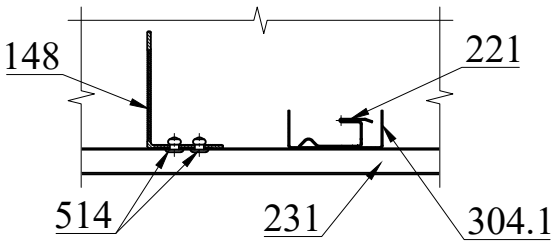

В-В

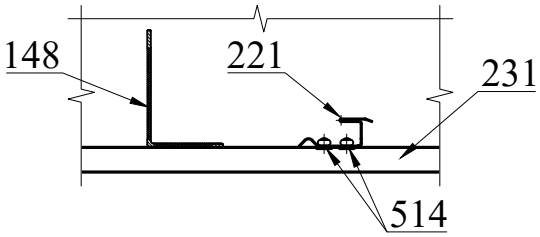

Г-Г

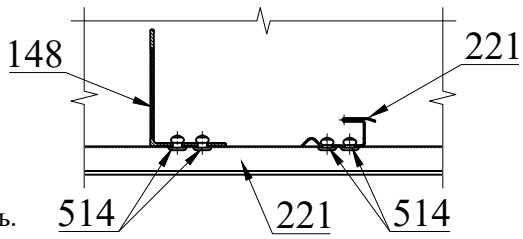

Поз.	Артикул	Наименование
148	05/L15	Профиль L15
221	06/M21.07Z	Планка рядовая оц. п.п. M21.07Z
231	06B27.07Z	Планка стартовая оц. п.п. B27.07Z
304.1	07/UCF20.07Z	Соединитель UCF20.07Z
514	20/R4,0x8 A2/A2	Заклепка 4,0x8 нерж./нерж.
546	---	Утеплитель
579	---	Плита керамическая клинкерная Terramatic

1. На виде А - облицовка не показана.
2. * В количестве 2-х штук на пролет профиля, 1-а штука на консольную часть.

Крепление плит керамических клинкерных на планках. Тип крепления "паз-гребень".

Сечение 13-13. Примыкание к цоколю

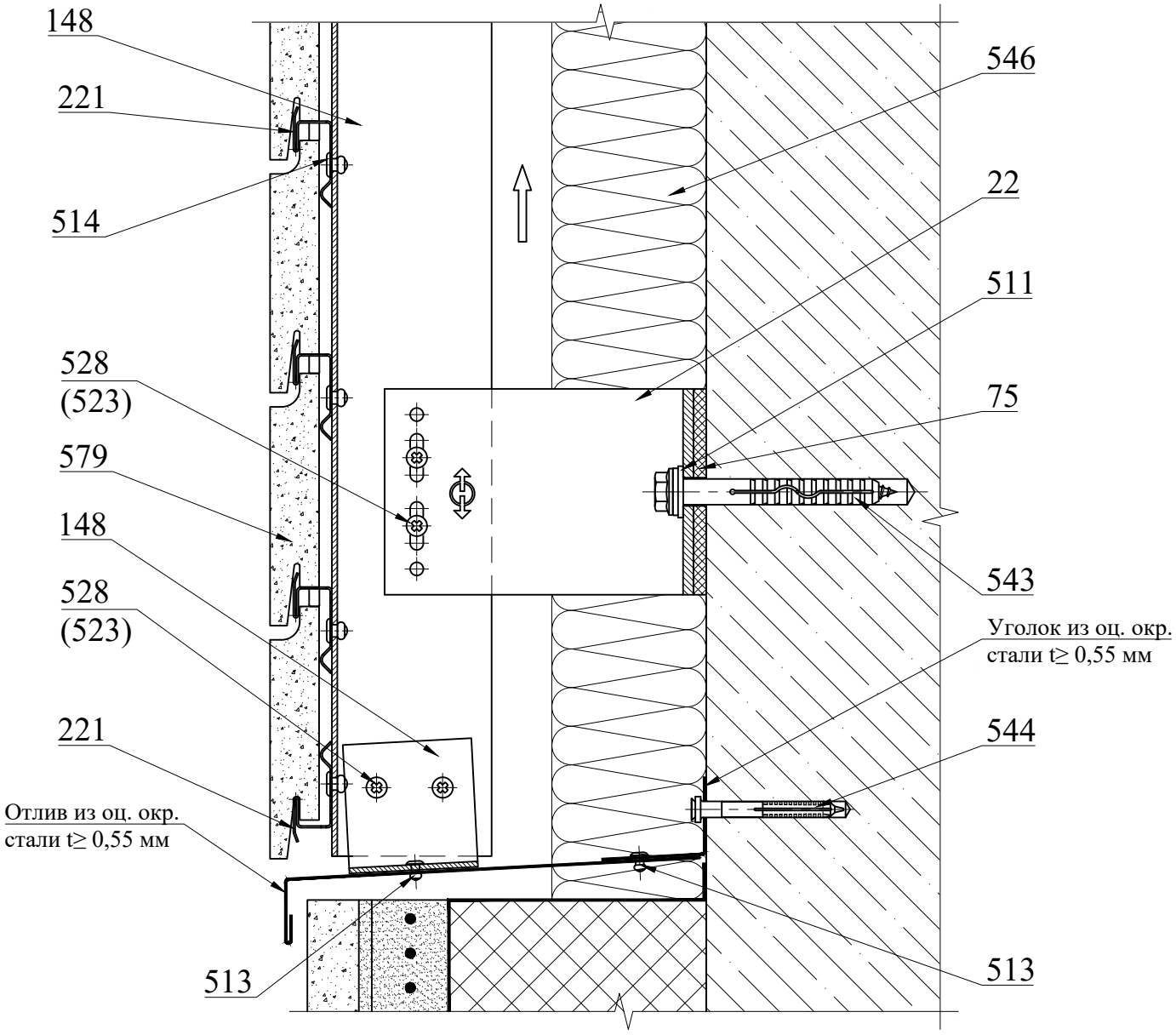

Поз.	Артикул	Наименование
22	01/Mac120M-11	Кронштейн MacFOX 120M
75	02/Iso11M	Термомост Iso11M
148	05/L15	Профиль L15
221	06/M21.07Z	Планка рядовая оц. п.п. M21.07Z
511	20/W20A2	Шайба нерж. Ø10,5x20мм
513	20/R3,2x8 A2/A2	Заклепка 3,2x8 нерж./нерж.
514	20/R4,0x8 A2/A2	Заклепка 4,0x8 нерж./нерж.

Поз.	Артикул	Наименование
523	20/R5,0x10 A/A2	Заклепка 5,0x10 алюм./нерж.
528	20/STS DIN 7504 4,2x16 M PH A2	Винт самонарезающий 4,2x16 нерж.
543	---	Дюбель фасадный Ø10
544	---	Дюбель-гвоздь 6x60
546	---	Утеплитель
579	---	Плита керамическая клинкерная Terramatic

Конструкция цоколя показана условно.

Крепление плит керамических клинкерных на планках. Тип крепления "паз-гребень".

Сечение 14-14. Примыкание к парапету

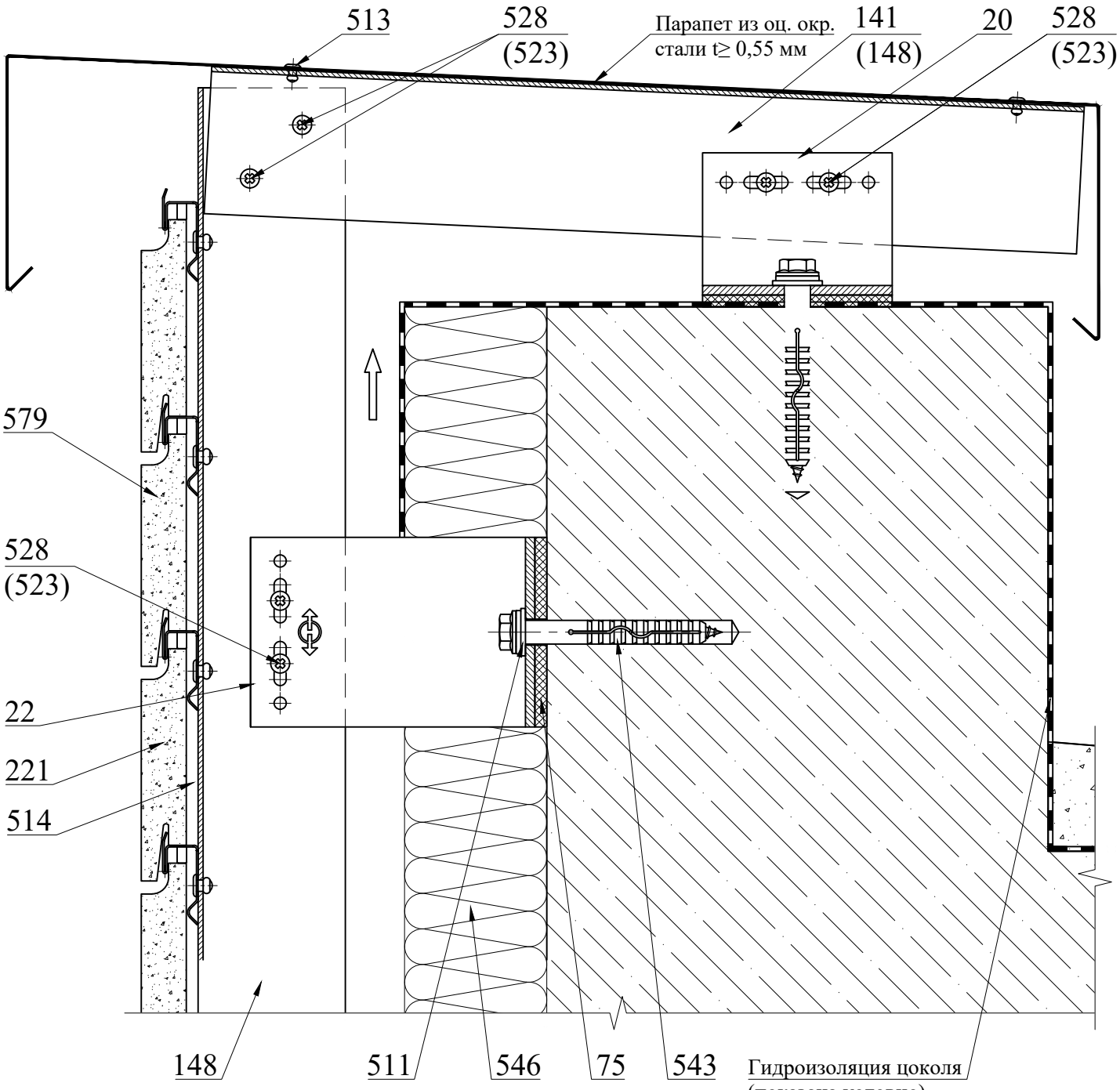

Поз.	Артикул	Наименование
20	01/Mac60M-11	Кронштейн MacFOX 60M
22	01/Mac120M-11	Кронштейн MacFOX 120M
75	02/Iso11M	Термомост Iso11M
141	05/T15	Профиль T15
148	05/L15	Профиль L15
221	06/M21.07Z	Планка рядовая оц. п.п. M21.07Z
511	20/W20A2	Шайба нерж. Ø10,5x20мм
513	20/R3,2x8 A2/A2	Заклепка 3,2x8 нерж./нерж.

Поз.	Артикул	Наименование
514	20/R4,0x8 A2/A2	Заклепка 4,0x8 нерж./нерж.
523	20/R5,0x10 A/A2	Заклепка 5,0x10 алюм./нерж.
528	20/STS DIN 7504 4,2x16 M PH A2	Винт самонарезающий 4,2x16 нерж.
543	---	Дюбель фасадный Ø10
546	---	Утеплитель
579	---	Плита керамическая клинкерная Terramatic

Крепление плит керамических клинкерных на планках. Тип крепления "паз-гребень".

Сечение 15-15. Внешний угол

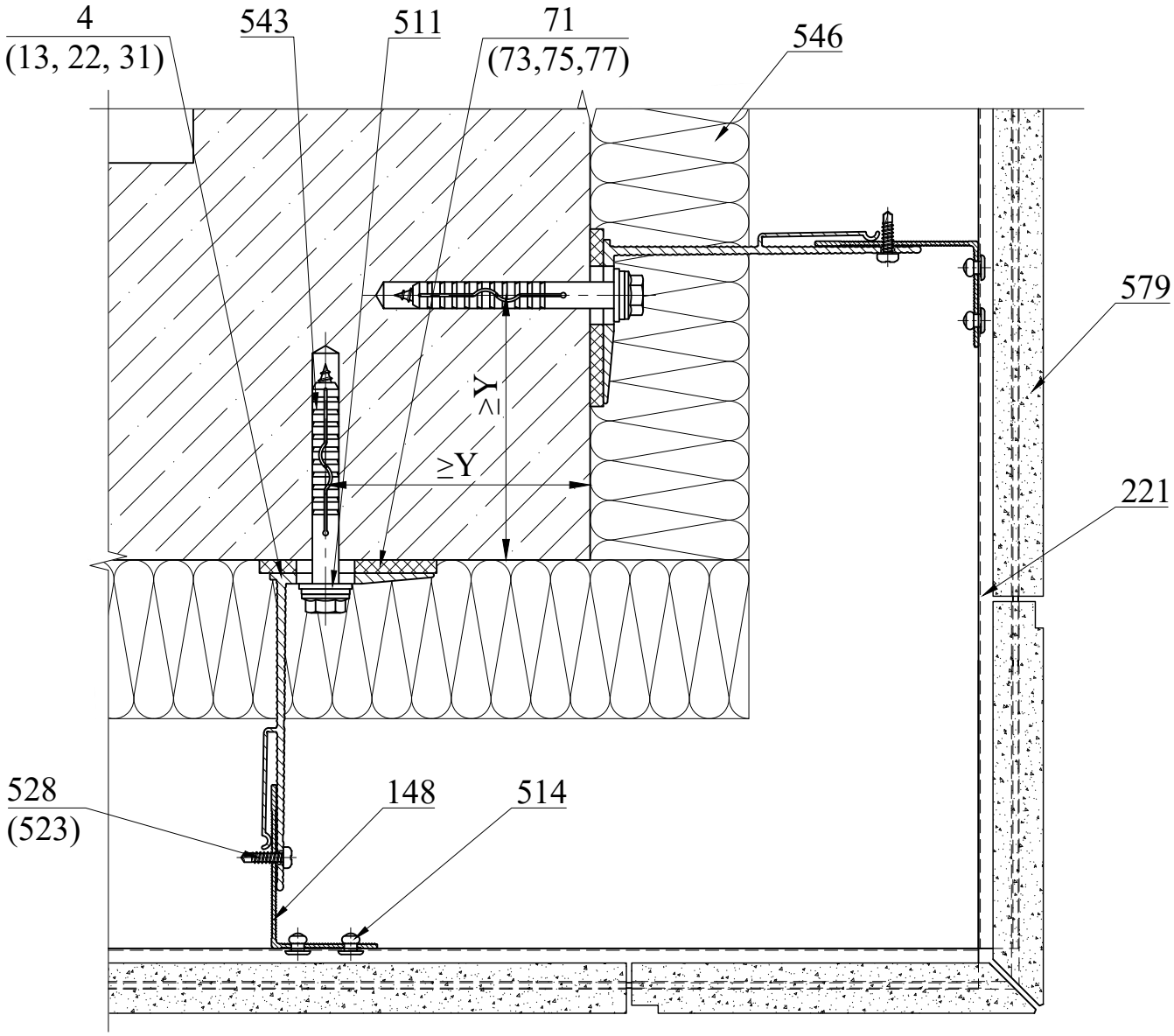

Поз.	Артикул	Наименование
4	01/Mac120L-11	Кронштейн MacFOX 120L
13	01/Mac120ML-11	Кронштейн MacFOX 120ML
22	01/Mac120M-11	Кронштейн MacFOX 120M
31	01/Mac120S-11	Кронштейн MacFOX 120S
71	02/Iso11L	Термомост Iso11L
73	02/Iso11ML	Термомост Iso11ML
75	02/Iso11M	Термомост Iso11M
77	02/Iso11S	Термомост Iso11S
148	05/L15	Профиль L15
221	06/M21.07Z	Планка рядовая оц. п.п. M21.07Z

Поз.	Артикул	Наименование
511	20/W20A2	Шайба нерж. Ø10,5x20мм
514	20/R4,0x8 A2/A2	Заклепка 4,0x8 нерж./нерж.
523	20/R5,0x10 A/A2	Заклепка 5,0x10 алюм./нерж.
528	20/STS DIN 7504 4,2x16 M PH A2	Винт самонарезающий 4,2x16 нерж.
543	---	Дюбель фасадный Ø10
546	---	Утеплитель
579	---	Плита керамическая клинкерная Terramatic

Y - согласно ТС на фасадный дюбель.

Крепление плит керамических клинкерных на планках. Тип крепления "паз-гребень".

Сечение 15-15. Внешний угол. Вариант с использованием планки декоративной внешнего угла DOC21

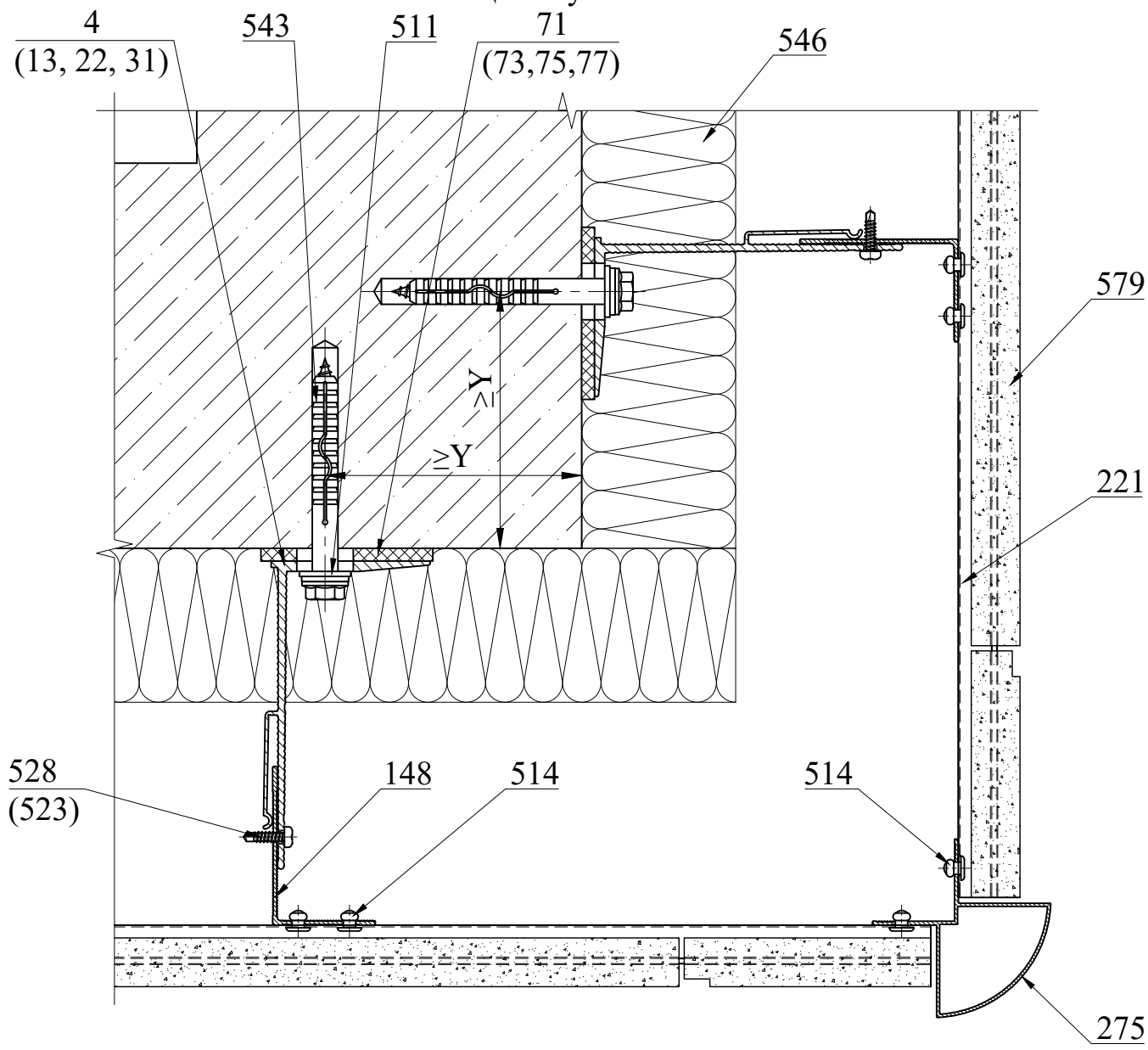

Поз.	Артикул	Наименование
4	01/Mac120L-11	Кронштейн MacFOX 120L
13	01/Mac120ML-11	Кронштейн MacFOX 120ML
22	01/Mac120M-11	Кронштейн MacFOX 120M
31	01/Mac120S-11	Кронштейн MacFOX 120S
71	02/Iso11L	Термомост Iso11L
73	02/Iso11ML	Термомост Iso11ML
75	02/Iso11M	Термомост Iso11M
77	02/Iso11S	Термомост Iso11S
148	05/L15	Профиль L15
221	06/M21.07Z	Планка рядовая оц. п.п. M21.07Z

Поз.	Артикул	Наименование
275	06/DOC21	Планка декоративная внешнего угла DOC21
511	20/W20A2	Шайба нерж. Ø10,5x20мм
514	20/R4,0x8 A2/A2	Заклепка 4,0x8 нерж./нерж.
523	20/R5,0x10 A/A2	Заклепка 5,0x10 алюм./нерж.
528	20/STS DIN 7504 4,2x16 M PH A2	Винт самонарезающий 4,2x16 нерж.
543	---	Дюбель фасадный Ø10
546	---	Утеплитель
579	---	Плита керамическая клинкерная Terramatic

1. Y - согласно ТС на фасадный дюбель.
2. Планка декоративная внешнего угла DOC21 (поз.275) используется для плит керамических клинкерных (поз.579) толщиной до 25 мм

Крепление плит керамических клинкерных на планках. Тип крепления "паз-гребень".

Сечение 15-15. Внешний угол. Вариант с использованием планки декоративной внещнего угла DOC11

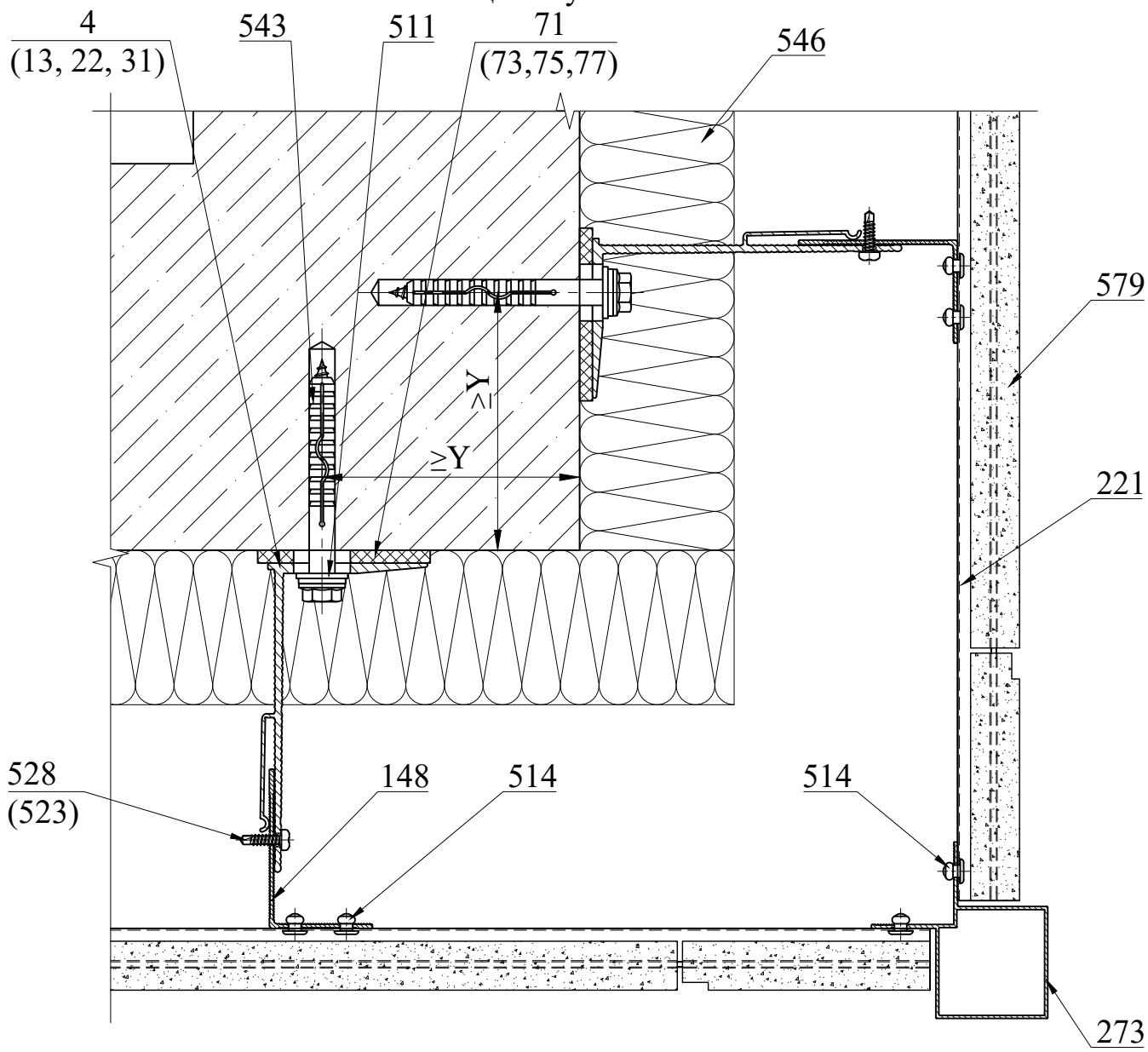

Поз.	Артикул	Наименование
4	01/Mac120L-11	Кронштейн MacFOX 120L
13	01/Mac120ML-11	Кронштейн MacFOX 120ML
22	01/Mac120M-11	Кронштейн MacFOX 120M
31	01/Mac120S-11	Кронштейн MacFOX 120S
71	02/Iso11L	Термомост Iso11L
73	02/Iso11ML	Термомост Iso11ML
75	02/Iso11M	Термомост Iso11M
77	02/Iso11S	Термомост Iso11S
148	05/L15	Профиль L15
221	06/M21.07Z	Планка рядовая оц. п.п. M21.07Z

Поз.	Артикул	Наименование
273	06/DOC11	Планка декоративная внешнего угла DOC11
511	20/W20A2	Шайба нерж. Ø10,5x20мм
514	20/R4,0x8 A2/A2	Заклепка 4,0x8 нерж./нерж.
523	20/R5,0x10 A/A2	Заклепка 5,0x10 алюм./нерж.
528	20/STS DIN 7504 4,2x16 M PH A2	Винт самонарезающий 4,2x16 нерж.
543	---	Дюбель фасадный Ø10
546	---	Утеплитель
579	---	Плита керамическая клинкерная Terramatic

1. Y - согласно ТС на фасадный дюбель.
2. Планка декоративная внешнего угла DOC11 (поз.273) используется для плит керамических клинкерных (поз.579) толщиной до 25 мм

Крепление плит керамических клинкерных на планках. Тип крепления "паз-гребень".

Сечение 16-16. Внутренний угол

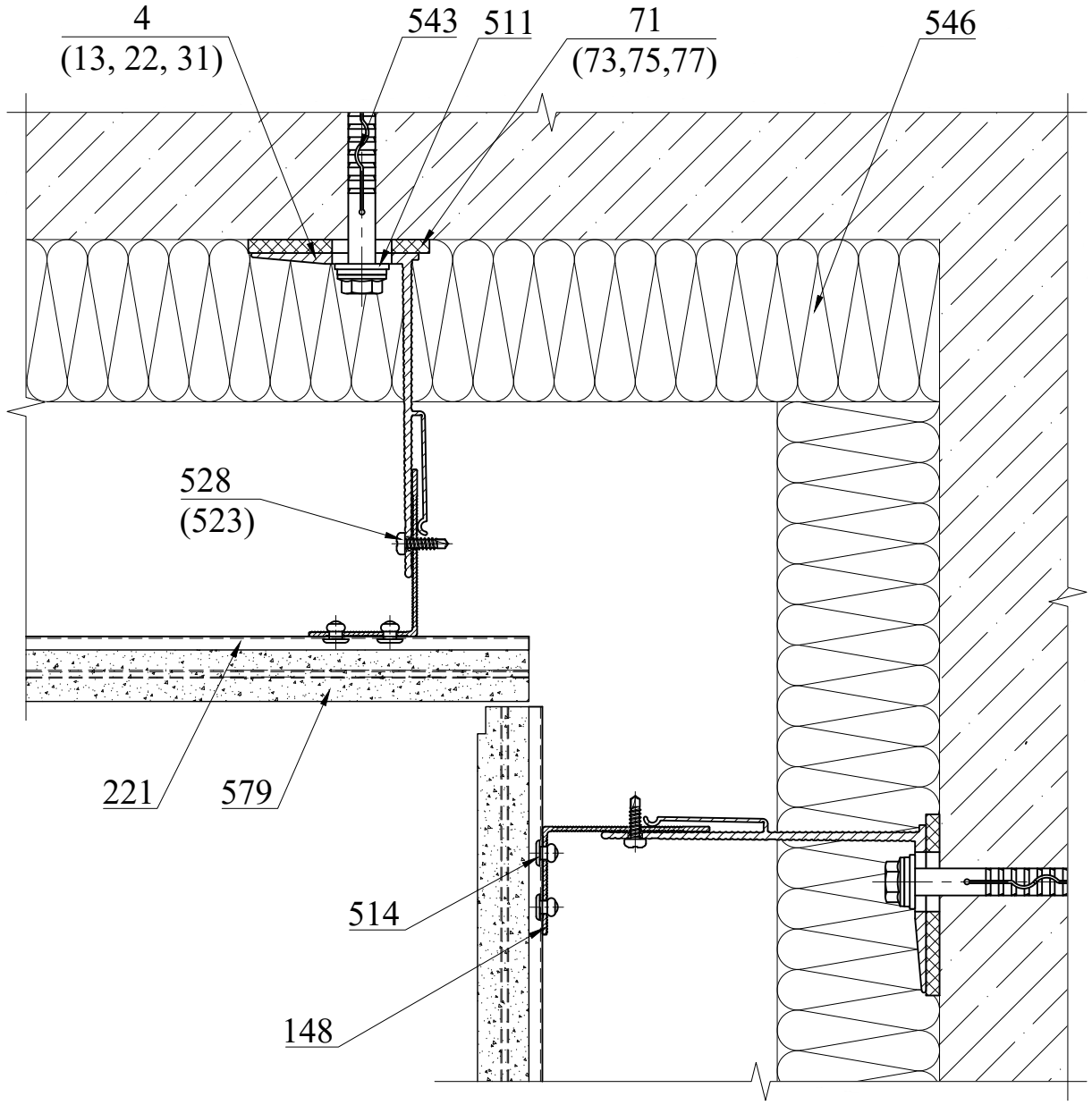

Поз.	Артикул	Наименование
4	01/Mac120L-11	Кронштейн MacFOX 120L
13	01/Mac120ML-11	Кронштейн MacFOX 120ML
22	01/Mac120M-11	Кронштейн MacFOX 120M
31	01/Mac120S-11	Кронштейн MacFOX 120S
71	02/Iso11L	Термомост Iso11L
73	02/Iso11ML	Термомост Iso11ML
75	02/Iso11M	Термомост Iso11M
77	02/Iso11S	Термомост Iso11S
148	05/L15	Профиль L15
221	06/M21.07Z	Планка рядовая оц. п.п. M21.07Z

Поз.	Артикул	Наименование
511	20/W20A2	Шайба нерж. Ø10,5x20мм
514	20/R4,0x8 A2/A2	Заклепка 4,0x8 нерж./нерж.
523	20/R5,0x10 A/A2	Заклепка 5,0x10 алюм./нерж.
528	20/STS DIN 7504 4,2x16 M PH A2	Винт самонарезающий 4,2x16 нерж.
543	---	Дюбель фасадный Ø10
546	---	Утеплитель
579	---	Плита керамическая клинкерная Terramatic

Крепление плит керамических клинкерных на планках. Тип крепления "паз-гребень".

Сечение 17-17. Боковой откос из оцинкованной стали

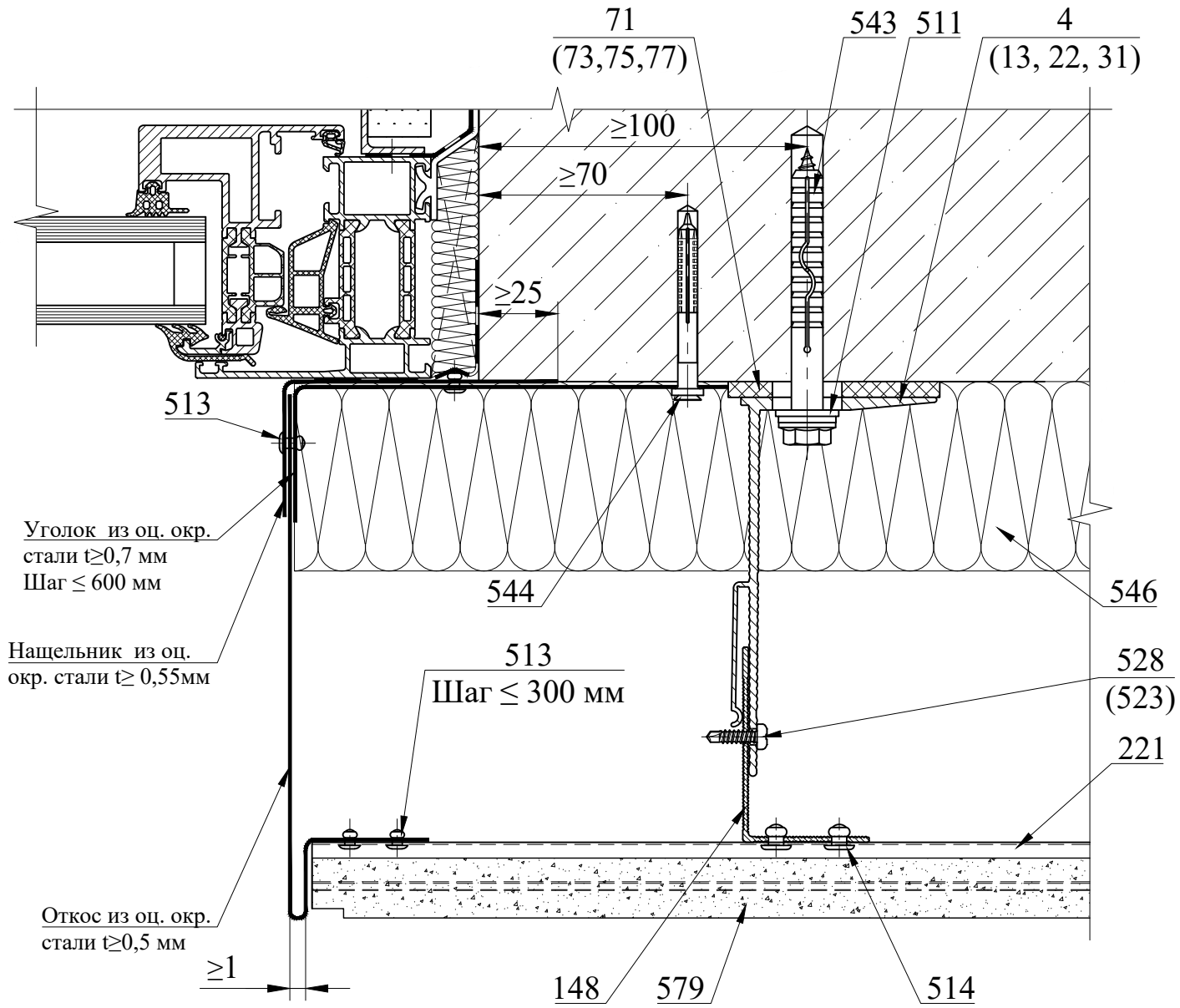

Поз.	Артикул	Наименование
4	01/Mac120L-11	Кронштейн MacFOX 120L
13	01/Mac120ML-11	Кронштейн MacFOX 120ML
22	01/Mac120M-11	Кронштейн MacFOX 120M
31	01/Mac120S-11	Кронштейн MacFOX 120S
71	02/Iso11L	Термомост Iso11L
73	02/Iso11ML	Термомост Iso11ML
75	02/Iso11M	Термомост Iso11M
77	10/Iso11S	Термомост Iso11S
148	05/L15	Профиль L15
221	06/M21.07Z	Планка рядовая оц. п.п. M21.07Z

Поз.	Артикул	Наименование
511	20/W20A2	Шайба нерж. Ø10,5x20мм
513	20/R3,2x8 A2/A2	Заклепка 3,2x8 нерж./нерж.
514	20/R4,0x8 A2/A2	Заклепка 4,0x8 нерж./нерж.
523	20/R5,0x10 A/A2	Заклепка 5,0x10 алюм./нерж.
528	20/STS DIN 7504 4,2x16 M PH A2	Винт самонарезающий 4,2x16 нерж.
543	---	Дюбель фасадный Ø10
544	---	Дюбель-гвоздь 6x60
546	---	Утеплитель
579	---	Плита керамическая клинкерная Terramatic

В качестве соединительных элементов между откосом и анкерами крепления к строительному основанию допускается применять сплошной крепежный элемент из оцинкованной окрашенной стали толщиной не менее 0,5 мм с шагом крепления не более 600 мм, а между откосом и горизонтальной планкой - штучные крепежные элементы толщиной не менее 0,7 мм с шагом крепления не более 600 мм. Схему установки крепежных элементов см. листы 88 и 89.

Крепление плит керамических клинкерных на планках. Тип крепления "паз-гребень".

Сечение 18-18. Верхний откос из оцинкованной стали

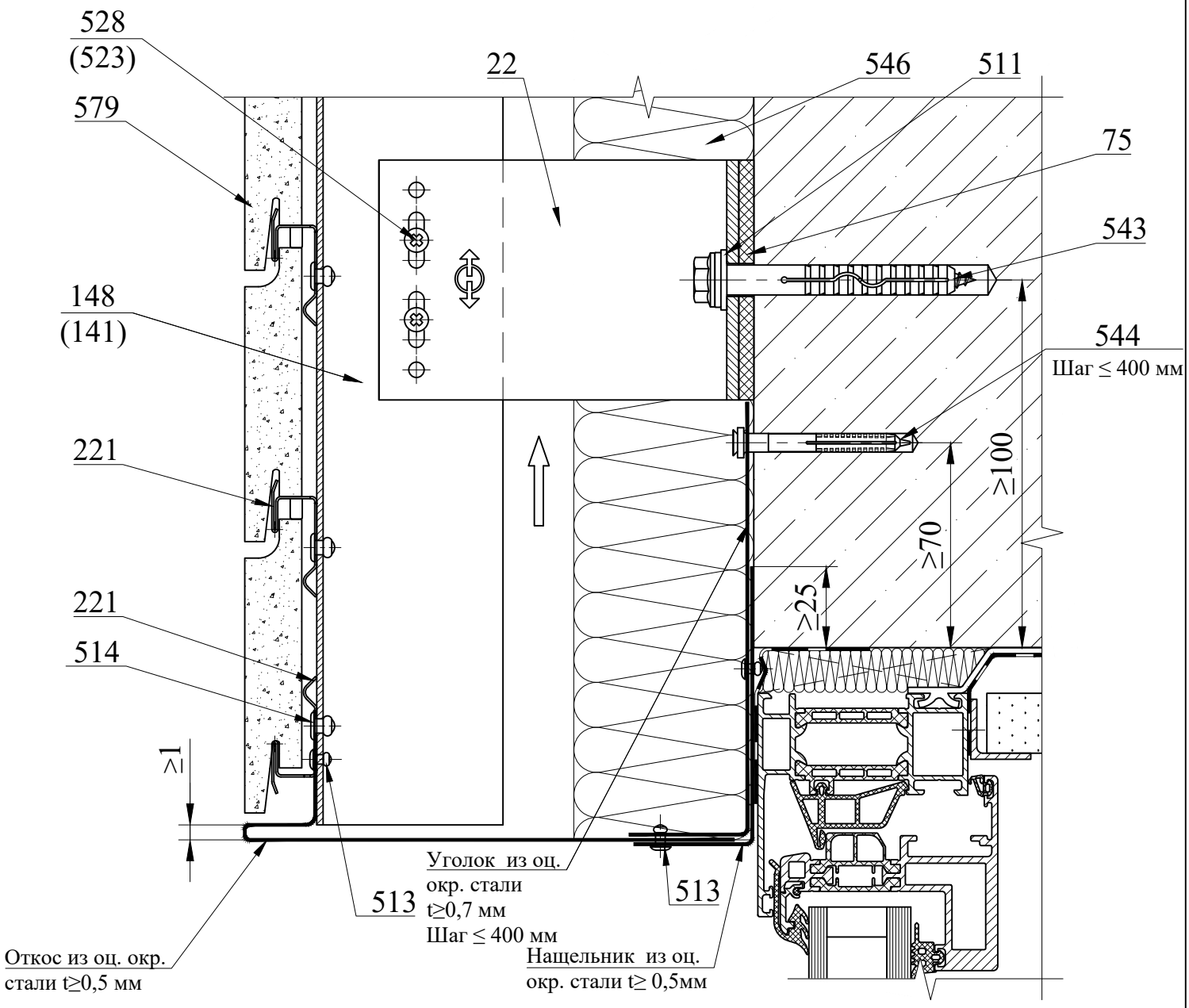

Поз.	Артикул	Наименование
22	01/Mac120M-11	Кронштейн MacFOX 120M
75	02/Iso11M	Термомост Iso11M
141	05/T15	Профиль T15
148	05/L15	Профиль L15
221	06/M21.07Z	Планка рядовая оц. п.п. M21.07Z
511	20/W20A2	Шайба нерж. Ø10,5x20мм
513	20/R3,2x8 A2/A2	Заклепка 3,2x8 нерж./нерж.
514	20/R4,0x8 A2/A2	Заклепка 4,0x8 нерж./нерж.

Поз.	Артикул	Наименование
523	20/R5,0x10 A/A2	Заклепка 5,0x10 алюм./нерж.
528	20/STS DIN 7504 4,2x16 M PH A2	Винт самонарезающий 4,2x16 нерж.
543	---	Дюбель фасадный Ø10
544	---	Дюбель-гвоздь 6x60
546	---	Утеплитель
579	---	Плита керамическая клинкерная Terramatic

В качестве соединительных элементов между откосом и анкерами крепления к строительному основанию допускается применять сплошной крепежный элемент из оцинкованной окрашенной стали толщиной не менее 0,5 мм с шагом крепления не более 400 мм, а между откосом и вертикальной направляющей уголки или полосы из оцинкованной окрашенной стали толщиной не менее 0,7 мм с шагом направляющих. Схему установки крепежных элементов см. листы 88 и 89.

Крепление плит керамических клинкерных на планках. Тип крепления "паз-гребень".

Сечение 17-17. Боковой откос из плиты керамической клинкерной

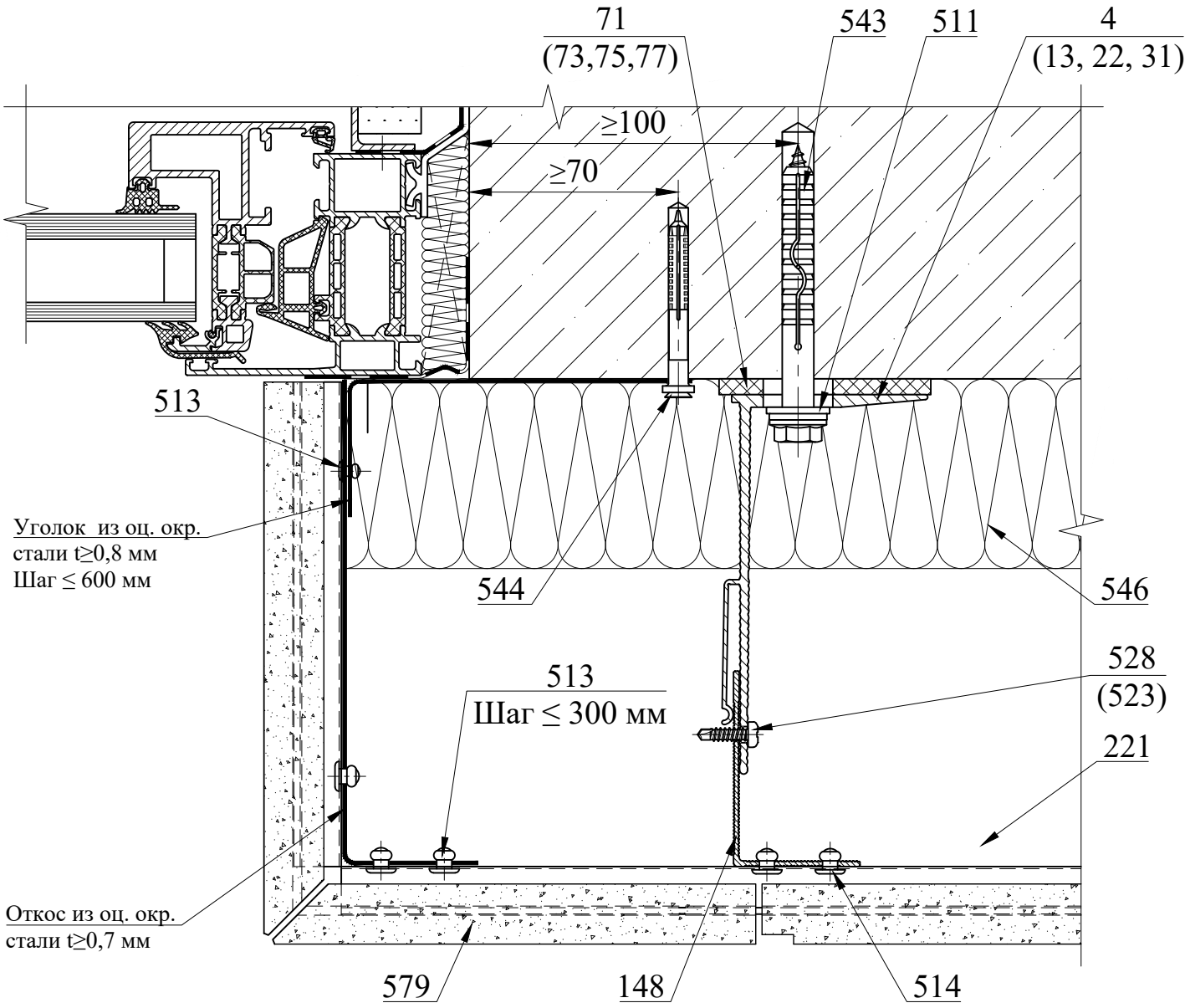

Поз.	Артикул	Наименование
4	01/Mac120L-11	Кронштейн MacFOX 120L
13	01/Mac120ML-11	Кронштейн MacFOX 120ML
22	01/Mac120M-11	Кронштейн MacFOX 120M
31	01/Mac120S-11	Кронштейн MacFOX 120S
71	02/Iso11L	Термомост Iso11L
73	02/Iso11ML	Термомост Iso11ML
75	02/Iso11M	Термомост Iso11M
77	10/Iso11S	Термомост Iso11S
148	05/L15	Профиль L15
221	06/M21.07Z	Планка рядовая оц. п.п. M21.07Z

Поз.	Артикул	Наименование
511	20/W20A2	Шайба нерж. Ø10,5x20мм
513	20/R3,2x8 A2/A2	Заклепка 3,2x8 нерж./нерж.
514	20/R4,0x8 A2/A2	Заклепка 4,0x8 нерж./нерж.
523	20/R5,0x10 A/A2	Заклепка 5,0x10 алюм./нерж.
528	20/STS DIN 7504 4,2x16 M PH A2	Винт самонарезающий 4,2x16 нерж.
543	---	Дюбель фасадный Ø10
544	---	Дюбель-гвоздь 6x60
546	---	Утеплитель
579	---	Плита керамическая клинкерная Terramatic

В качестве соединительных элементов между откосом и анкерами крепления к строительному основанию допускается применять сплошной крепежный элемент из оцинкованной окрашенной стали толщиной не менее 0,7 мм с шагом крепления не более 600 мм, а между откосом и вертикальным профилем - штучные крепежные элементы толщиной не менее 0,8 мм с шагом крепления не более 600 мм. Схему установки крепежных элементов см. листы 88 и 89.

Крепление плит керамических клинкерных на планках. Тип крепления "паз-гребень".

Сечение 18-18. Верхний откос из плиты керамической клинкерной

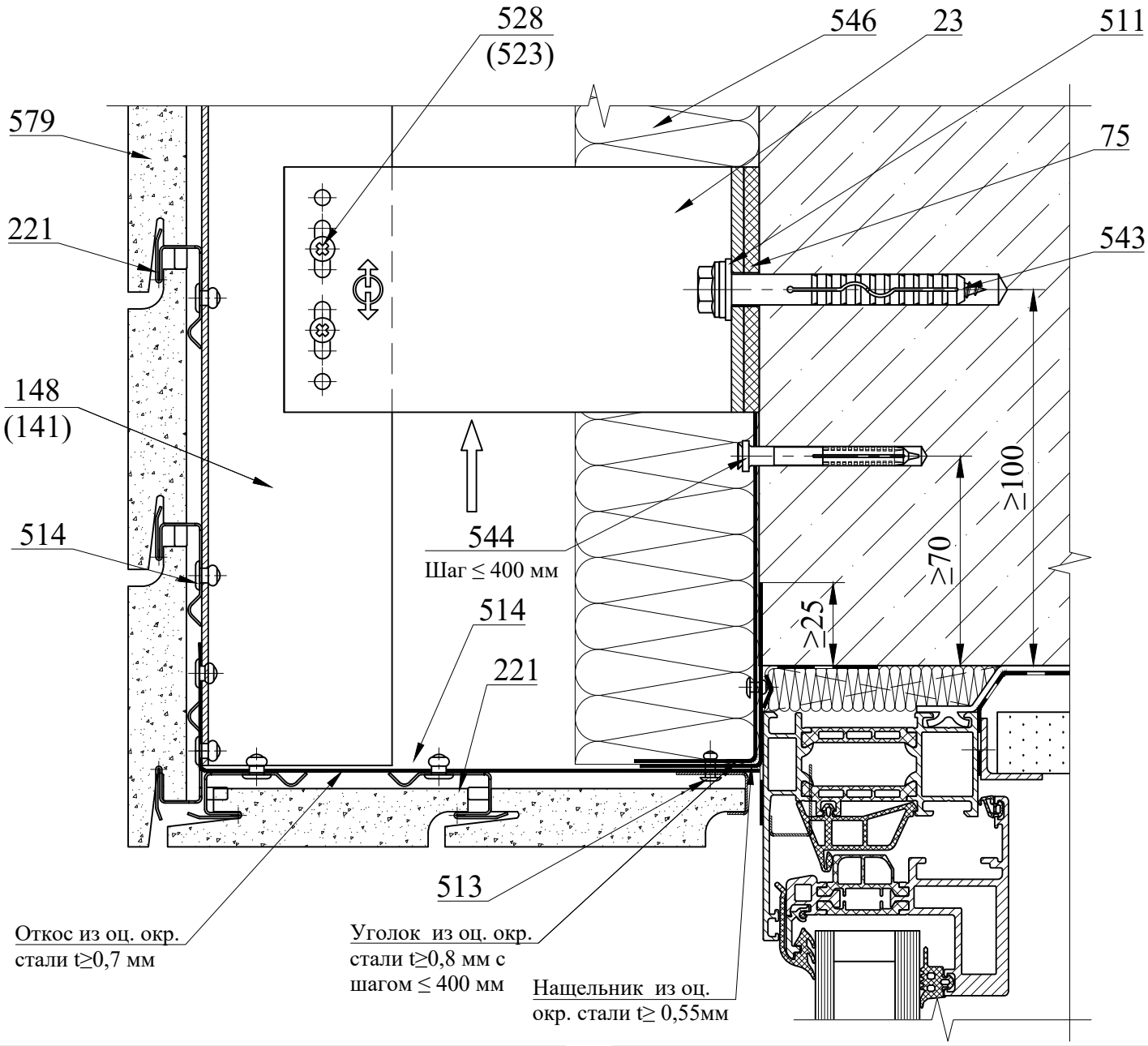

Поз.	Артикул	Наименование
23	01/Mac150M-11	Кронштейн MacFOX 150M
75	02/Iso11M	Термомост Iso11M
141	05/T15	Профиль T15
148	05/L15	Профиль L15
221	06/M21.07Z	Планка рядовая оц. п.п. M21.07Z
511	20/W20A2	Шайба нерж. Ø10,5x20мм
513	20/R3,2x8 A2/A2	Заклепка 3,2x8 нерж./нерж.
514	20/R4,0x8 A2/A2	Заклепка 4,0x8 нерж./нерж.

Поз.	Артикул	Наименование
523	20/R5,0x10 A/A2	Заклепка 5,0x10 алюм./нерж.
528	20/STS DIN 7504 4,2x16 M PH A2	Винт самонарезающий 4,2x16 нерж.
543	---	Дюбель фасадный Ø10
544	---	Дюбель-гвоздь 6x60
546	---	Утеплитель
579	---	Плита керамическая клинкерная Terramatic

В качестве соединительных элементов между откосом и анкерами крепления к строительному основанию допускается применять сплошной крепежный элемент из оцинкованной окрашенной стали толщиной не менее 0,7 мм с шагом крепления не более 400 мм, а между откосом и вертикальным профилем - штучные крепежные элементы толщиной не менее 0,8 мм с шагом направляющих. Схему установки крепежных элементов см. листы 88 и 89.

Крепление плит керамических клинкерных на планках. Тип крепления "паз-гребень".

Сечение 19-19. Отлив из оцинкованной стали. Вариант 1

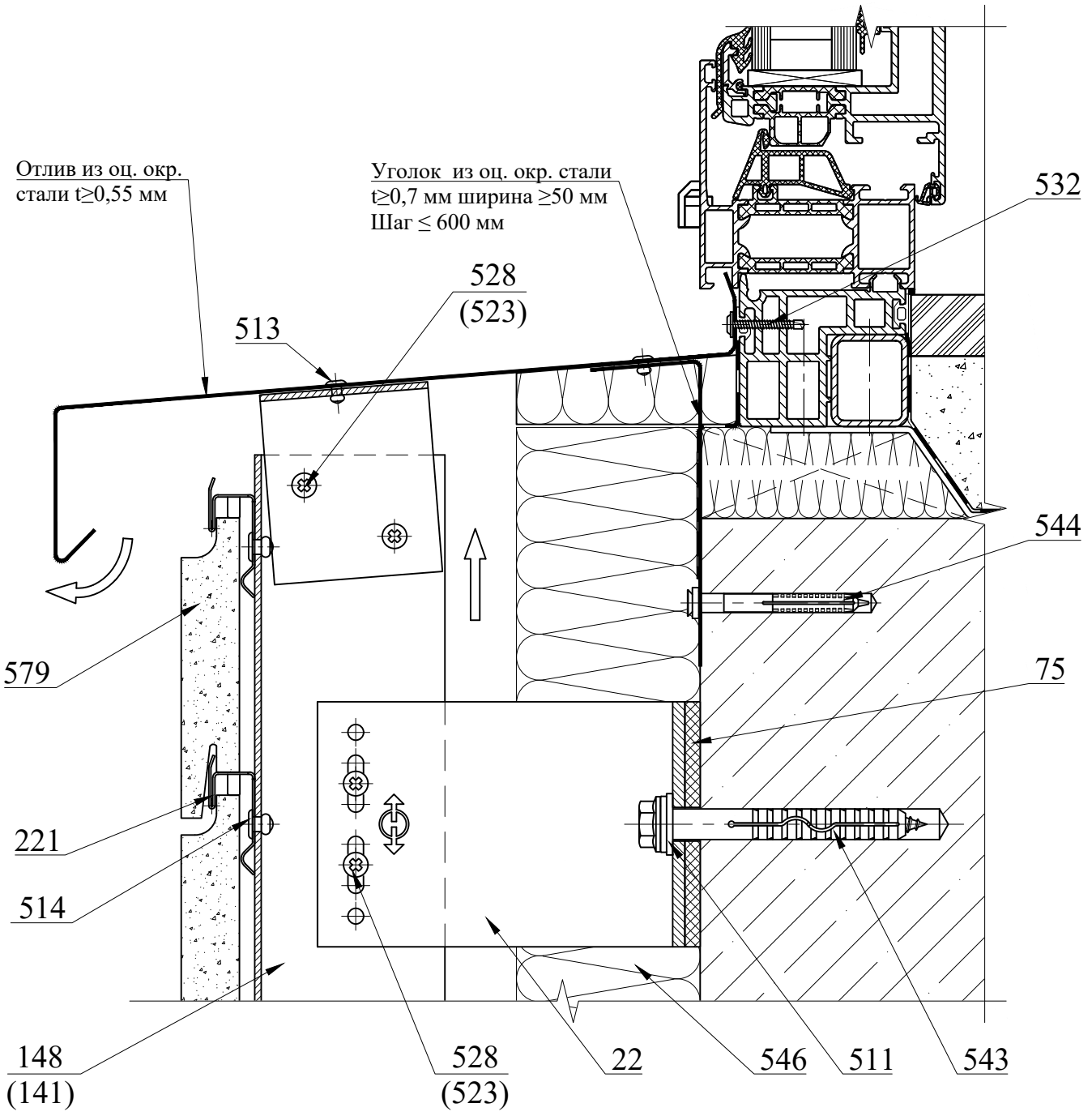

Поз.	Артикул	Наименование
22	01/Mac120M-11	Кронштейн MacFOX 120M
75	02/Iso11M	Термомост Iso11M
141	05/T15	Профиль T15
148	05/L15	Профиль L15
221	06/M21.07Z	Планка рядовая оц. п.п. M21.07Z
511	20/W20A2	Шайба нерж. Ø10,5x20мм
513	20/R3,2x8 A2/A2	Заклепка 3,2x8 нерж./нерж.
514	20/R4,0x8 A2/A2	Заклепка 4,0x8 нерж./нерж.
523	20/R5,0x10 A/A2	Заклепка 5,0x10 алюм./нерж.

Поз.	Артикул	Наименование
528	20/STS DIN 7504 4,2x16 M PH A2	Винт самонарезающий 4,2x16 нерж.
532	20/S4,2x30/ZC	Винт самонарезающий 4,2x30 оц.
543	---	Дюбель фасадный Ø10
544	---	Дюбель-гвоздь 6x60
546	---	Утеплитель
579	---	Плита керамическая клинкерная Terramatic

Крепление плит керамических клинкерных на планках. Тип крепления "паз-гребень".

Сечение 19-19. Отлив из оцинкованной стали. Вариант 2

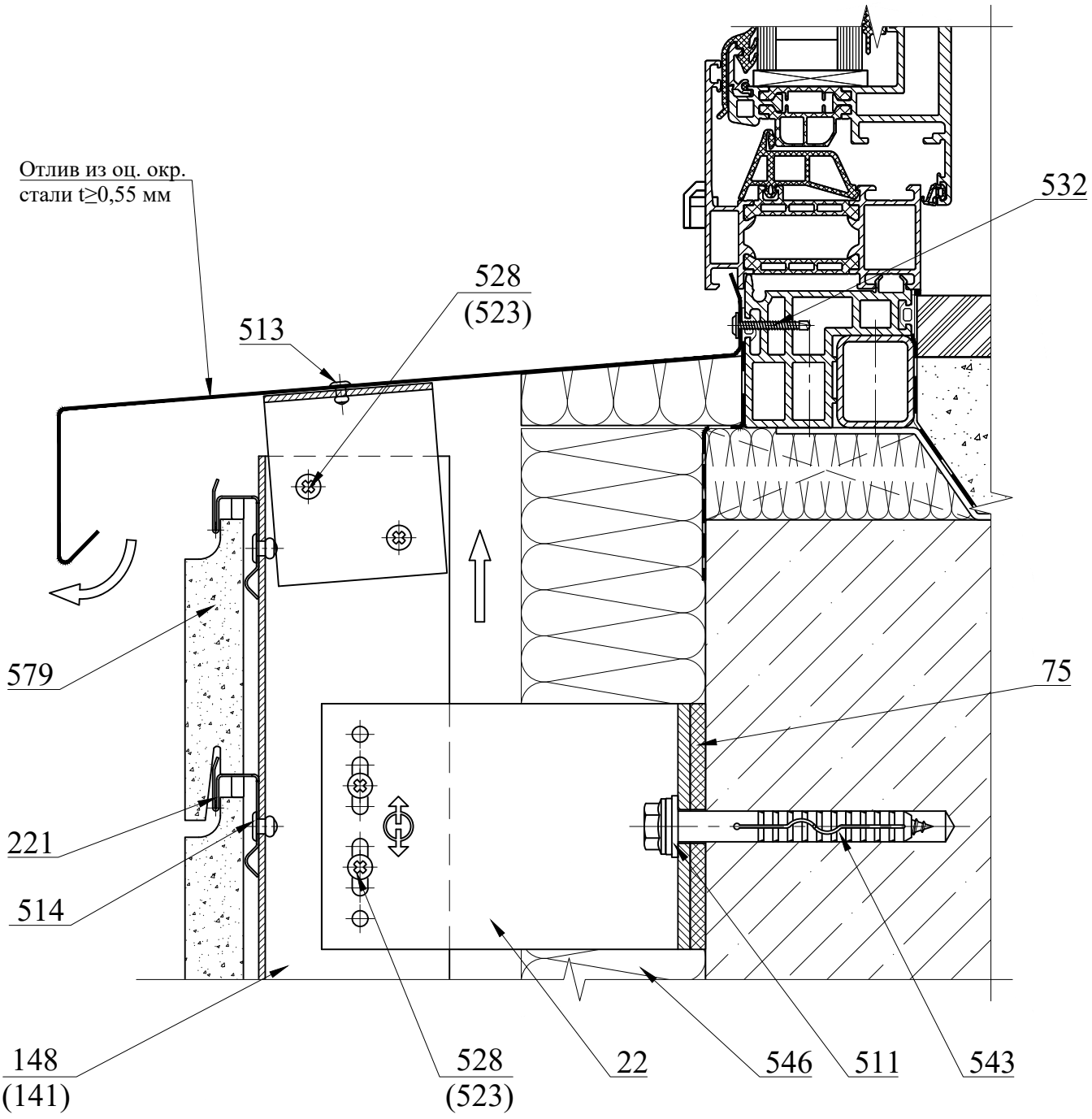

Поз.	Артикул	Наименование
22	01/Mac120M-11	Кронштейн MacFOX 120M
75	02/Iso11M	Термомост Iso11M
141	05/T15	Профиль T15
148	05/L15	Профиль L15
221	06/M21.07Z	Планка рядовая оц. п.п. M21.07Z
511	20/W20A2	Шайба нерж. Ø10,5x20мм
513	20/R3,2x8 A2/A2	Заклепка 3,2x8 нерж./нерж.
514	20/R4,0x8 A2/A2	Заклепка 4,0x8 нерж./нерж.
523	20/R5,0x10 A/A2	Заклепка 5,0x10 алюм./нерж.

Поз.	Артикул	Наименование
528	20/STS DIN 7504 4,2x16 M PH A2	Винт самонарезающий 4,2x16 нерж.
532	20/S4,2x30/ZC	Винт самонарезающий 4,2x30 оц.
543	---	Дюбель фасадный Ø10
546	---	Утеплитель
579	---	Плита керамическая клинкерная Terramatic

Крепление плит керамических клинкерных с пропилами на планках.

Общий вид раскладки плит. Маркировка узлов

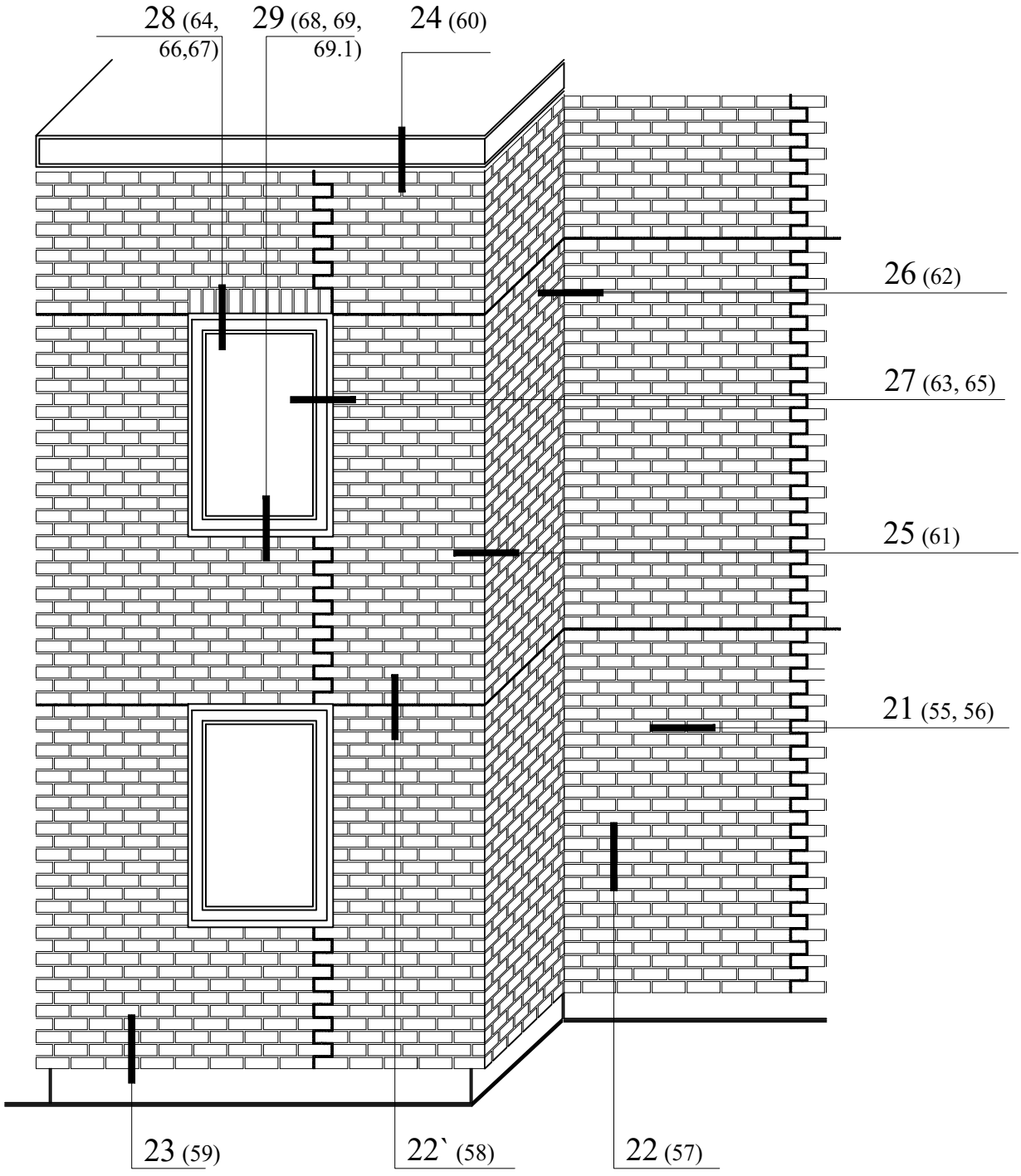

Крепление плит керамических клинкерных с пропилами на планках.

Раскладка плит на глухом участке

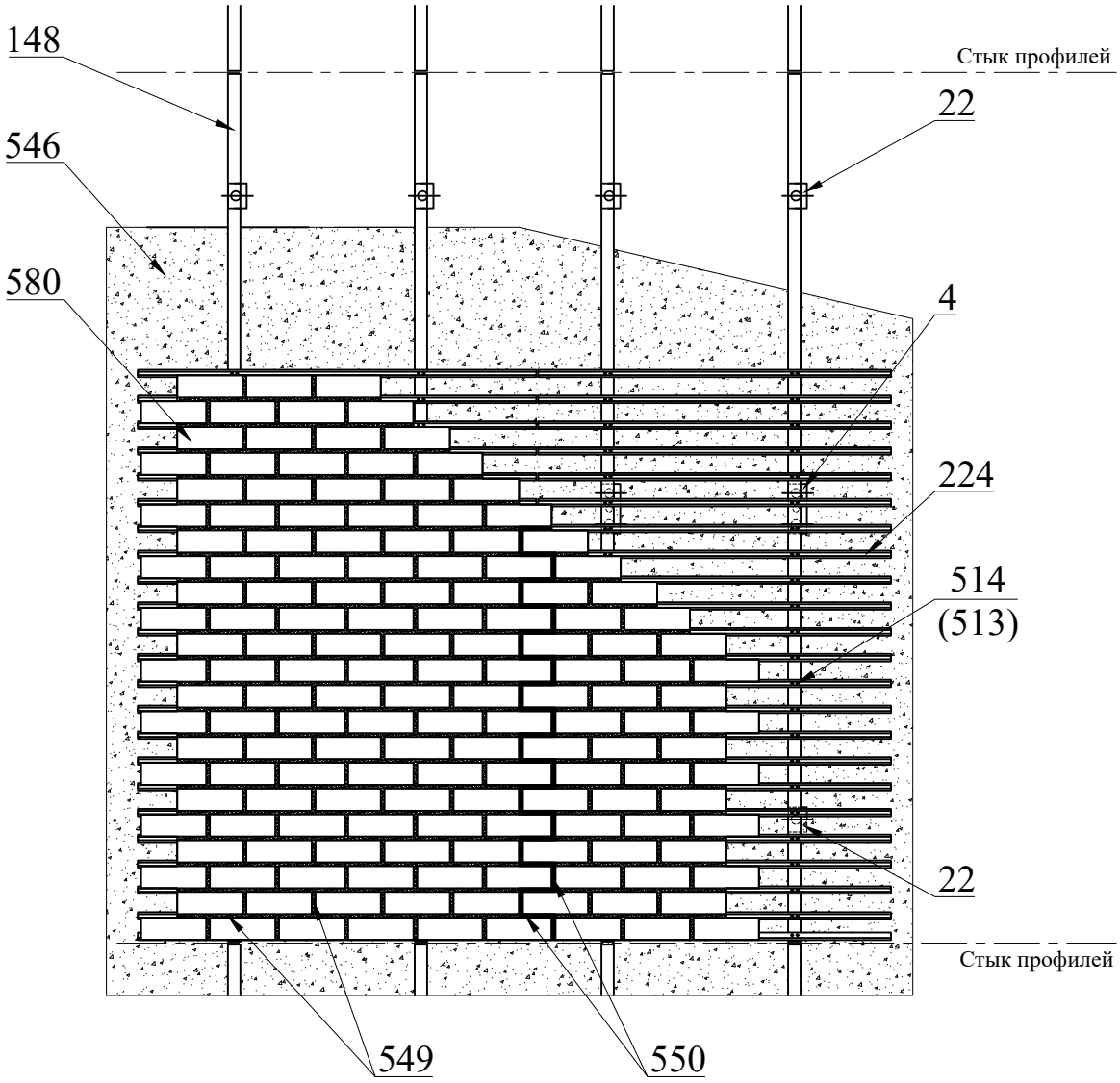

Поз.	Артикул	Наименование
4	01/120L-11	Кронштейн MacFOX 120L
22	01/120M-11	Кронштейн MacFOX 120M
148	05/L15	Профиль L15
224	06/M25E	Планка рядовая M25E
513	20/R3,2x8 A2/A2	Заклепка 3,2x8 нерж./нерж.
514	20/R4,0x8 A2/A2	Заклепка 4,0x8 нерж./нерж.
546	---	Утеплитель
549	---	Затирка
550	---	Герметик для фасадных работ
580	---	Плита керамическая клинкерная

Крепление плит керамических клинкерных с пропилами на планках.

Сечение 21-21. Горизонтальный разрез. Стык плит

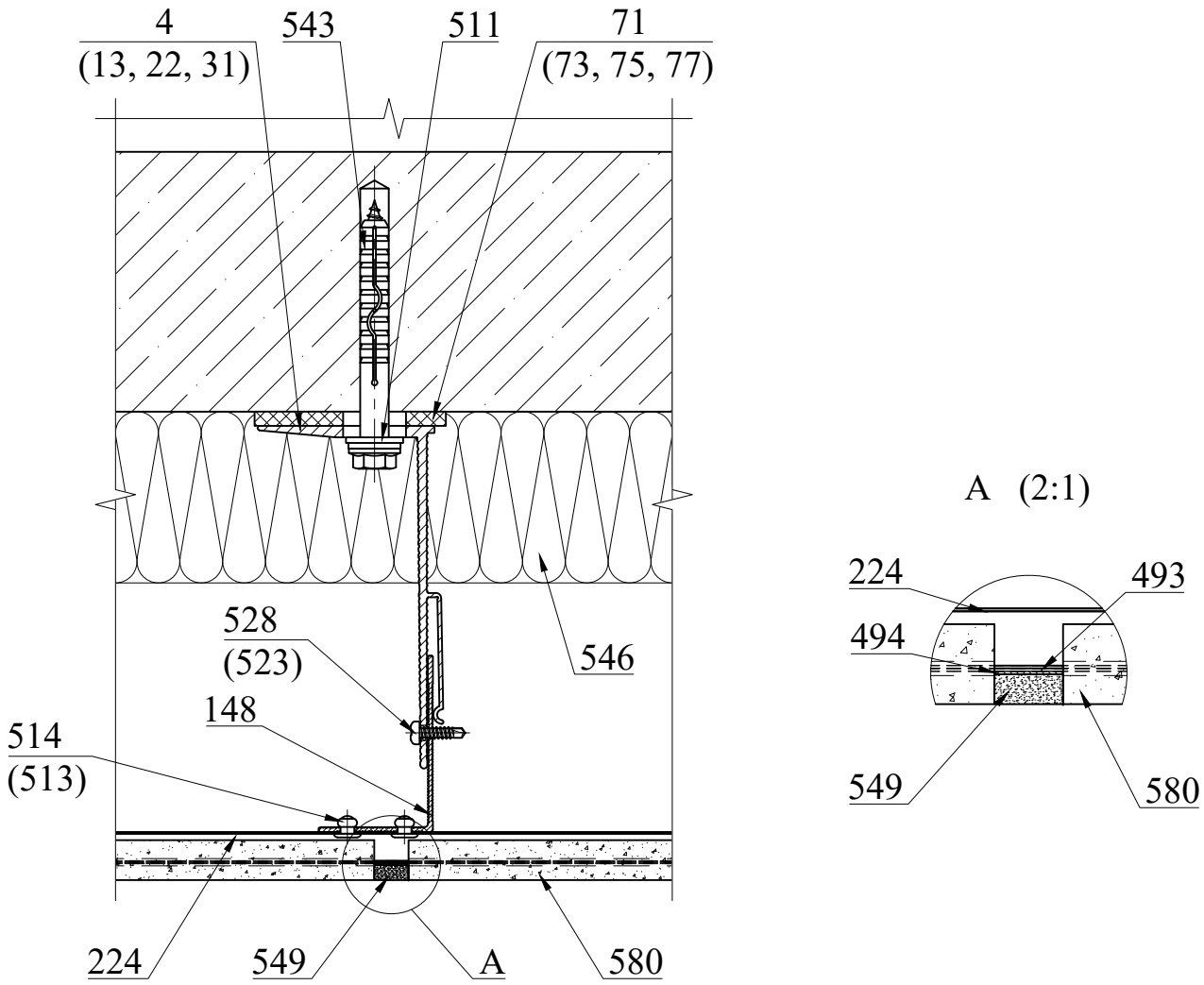

Поз.	Артикул	Наименование
4	01/Mac120L-11	Кронштейн MacFOX 120L
13	01/Mac120ML-11	Кронштейн MacFOX 120ML
22	01/Mac120M-11	Кронштейн MacFOX 120M
31	01/Mac120S-11	Кронштейн MacFOX 120S
71	02/Iso11L	Термомост Iso11L
73	02/Iso11ML	Термомост Iso11ML
75	02/Iso11M	Термомост Iso11M
77	02/Iso11S	Термомост Iso11S
148	05/L15	Профиль L15
224	06/M25.05E	Планка рядовая нерж. M25.05E
493	17/PT25x0,5	Лента перфорированная 25x0.5мм оц. п.п.

Поз.	Артикул	Наименование
494	17/PT12x0,5	Лента перфорированная 12x0.5мм оц. п.п.
511	20/W20A2	Шайба нерж. Ø10,5x20мм
513	20/R3,2x8 A2/A2	Заклепка 3,2x8 нерж./нерж.
514	20/R4,0x8 A2/A2	Заклепка 4,0x8 нерж./нерж.
523	20/R5,0x10 A/A2	Заклепка 5,0x10 алюм./нерж.
528	20/STS DIN 7504 4,2x16 M PH A2	Винт самонарезающий 4,2x16 нерж.
543	---	Дюбель фасадный Ø10
546	---	Утеплитель
549	---	Затирка
580	---	Плита керамическая клинкерная Terramatic

Крепление плит керамических клинкерных с пропилами на планках.

Сечение 21'-21'. Горизонтальный разрез. Стык плит

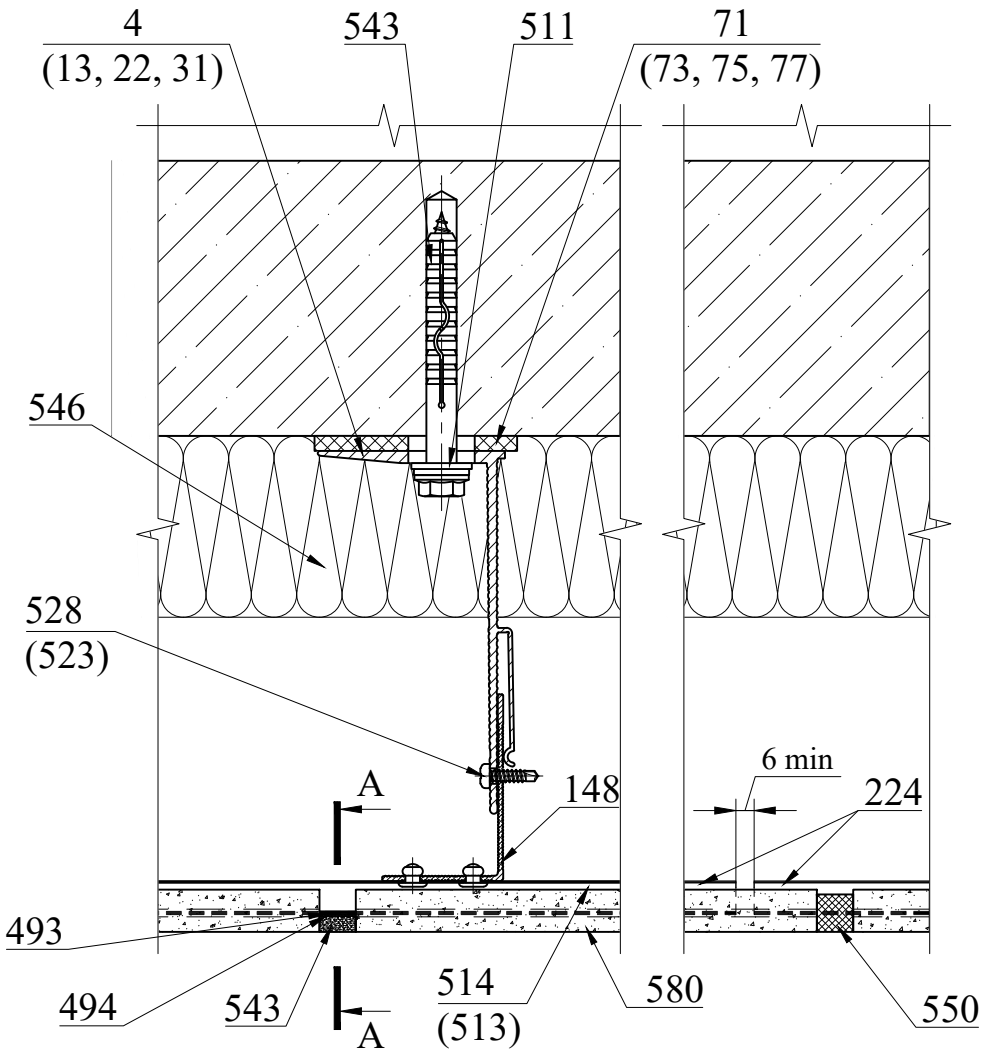

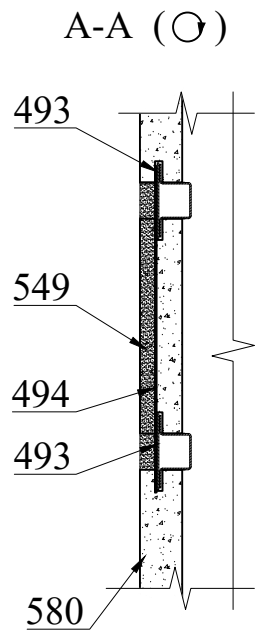

Поз.	Артикул	Наименование
4	01/Mac120L-11	Кронштейн MacFOX 120L
13	01/Mac120ML-11	Кронштейн MacFOX 120ML
22	01/Mac120M-11	Кронштейн MacFOX 120M
31	01/Mac120S-11	Кронштейн MacFOX 120S
71	02/Iso11L	Термомост Iso11L
73	02/Iso11ML	Термомост Iso11ML
75	02/Iso11M	Термомост Iso11M
77	02/Iso11S	Термомост Iso11S
148	05/L15	Профиль L15
224	06/M25.05E	Планка рядовая нерж. M25.05E
493	17/PT25x0,5	Лента перфорированная 25x0,5 мм оц. п.п.
494	17/PT12x0,5	Лента перфорированная 12x0,5 мм оц. п.п.

Поз.	Артикул	Наименование
511	20/W20A2	Шайба нерж. Ø10,5x20мм
513	20/R3,2x8 A2/A2	Заклепка 3,2x8 нерж./нерж.
514	20/R4,0x8 A2/A2	Заклепка 4,0x8 нерж./нерж.
523	20/R5,0x10 A/A2	Заклепка 5,0x10 алюм./нерж.
528	20/STS DIN 7504 4,2x16 M PH A2	Винт самонарезающий 4,2x16 нерж.
543	---	Дюбель фасадный Ø10
546	---	Утеплитель
549	---	Затирка
550	---	Герметик для фасадных работ
580	---	Плита керамическая клинкерная Terramatic

Вертикальный деформационный шов устраивается с шагом не более 6м в стыке горизонтальных профилей.

Крепление плит керамических клинкерных с пропилами на планках.

Сечение 22-22. Вертикальный разрез. Стык плит

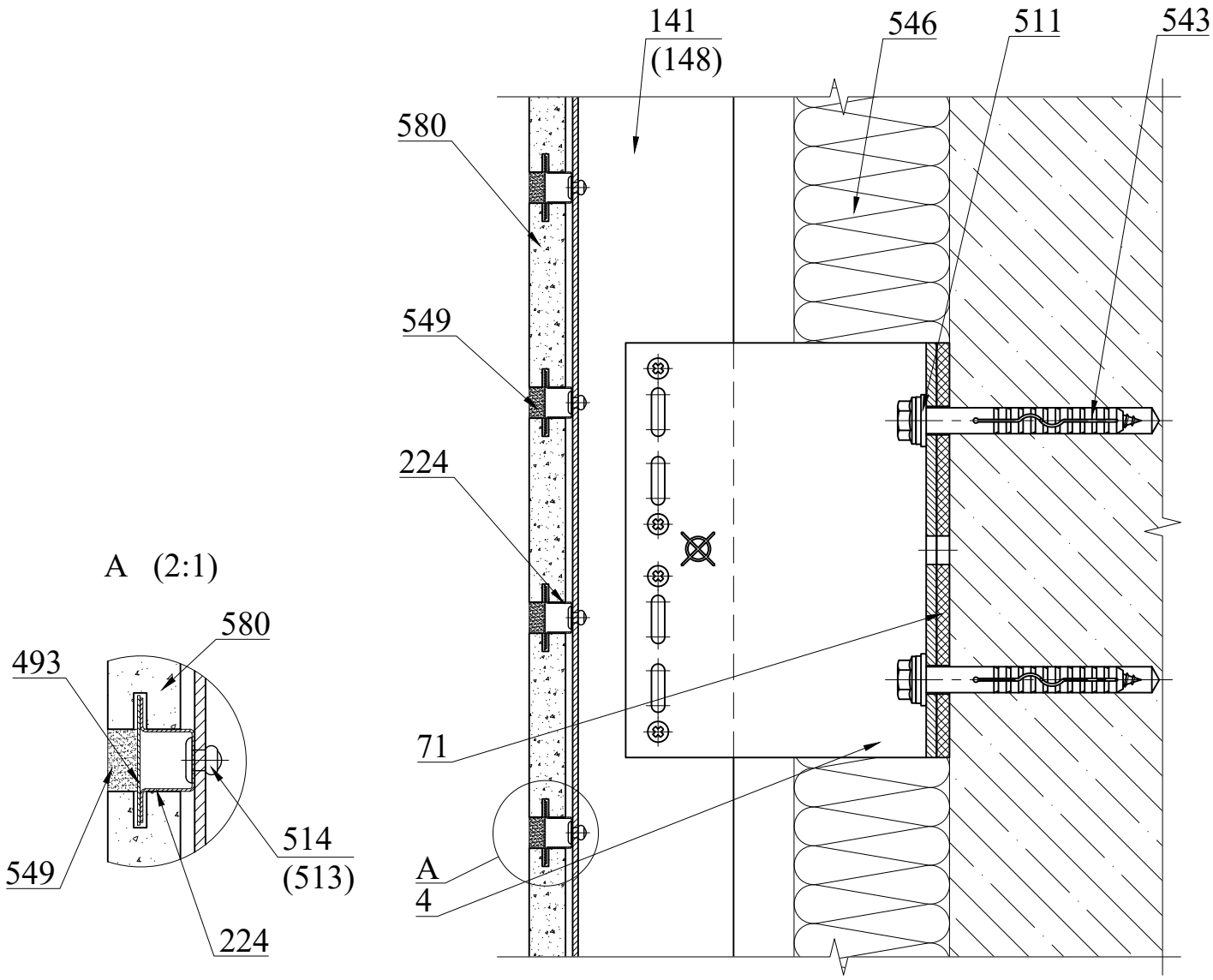

Поз.	Артикул	Наименование
4	01/Mac120L-11	Кронштейн MacFOX 120L
71	02/Iso11L	Термомост Iso11L
141	05/T15	Профиль T15
148	05/L15	Профиль L15
224	06/M25.05E	Планка рядовая нерж. M25.05E
493	17/PT25x0,5	Лента перфорированная 25x0,5 мм оц. п.п.
494	17/PT12x0,5	Лента перфорированная 12x0,5 мм оц. п.п.
511	20/W20A2	Шайба нерж. Ø10,5x20мм

Поз.	Артикул	Наименование
513	20/R3,2x8 A2/A2	Заклепка 3,2x8 нерж./нерж.
514	20/R4,0x8 A2/A2	Заклепка 4,0x8 нерж./нерж.
523	20/R5,0x10 A/A2	Заклепка 5,0x10 алюм./нерж.
528	20/STS DIN 7504 4,2x16 M PH A2	Винт самонарезающий 4,2x16 нерж.
543	---	Дюбель фасадный Ø10
546	---	Утеплитель
549	---	Затирка
580	---	Плита керамическая клинкерная Terramatic

Крепление плит керамических клинкерных с пропилами на планках.

Сечение 22'-22'. Вертикальный разрез. Стык плит в месте стыка вертикальных профилей с терморазрывом

Вариант 1

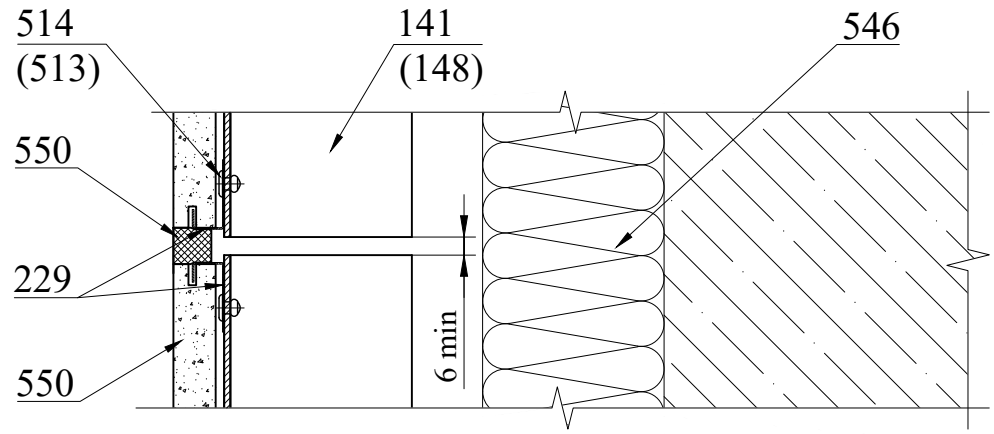

Вариант 2

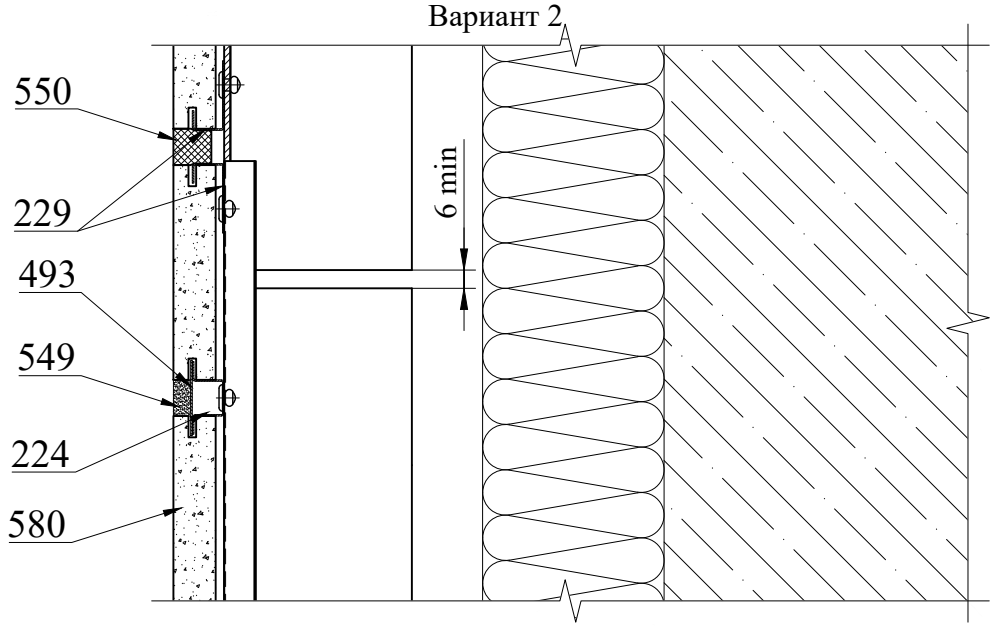

Поз.	Артикул	Наименование
91	05/T80/62/1,8	T-профиль
92	05/L40/62/1,8	L-профиль
224	06/M25.05E	Планка рядовая нерж. M25.05E
229	06/B25.05E	Планка стартовая нерж. B25.05E
493	17/PT25x0,5	Лента перфорированная 25x0,5 мм оц. п.п.
494	17/PT12x0,5	Лента перфорированная 12x0,5 мм оц. п.п.
513	20/R3,2x8 A2/A2	Заклепка 3,2x8 нерж./нерж.

Поз.	Артикул	Наименование
514	20/R4,0x8 A2/A2	Заклепка 4,0x8 нерж./нерж.
523	20/R5,0x10 A/A2	Заклепка 5,0x10 алюм./нерж.
528	20/STS DIN 7504 4,2x16 M PH A2	Винт самонарезающий 4,2x16 нерж.
546	---	Утеплитель
549	---	Затирка
550	---	Герметик для фасадных работ
580	---	Плита керамическая клинкерная Terramatic

Согласно Варианта 2 финишная планка клинкера (поз. 229) не имеет крепления к вертикальным профилям, а крепиться к отрезкам рядовой планки клинкера (поз. 224) установленным вертикально с шагом не более 300мм на две нижерасположенные горизонтальные рядовые планки клинкера.

Крепление декоративной плитки под кирпич с пропилами на планках.

Сечение 21-21. Горизонтальный разрез. Стык плит

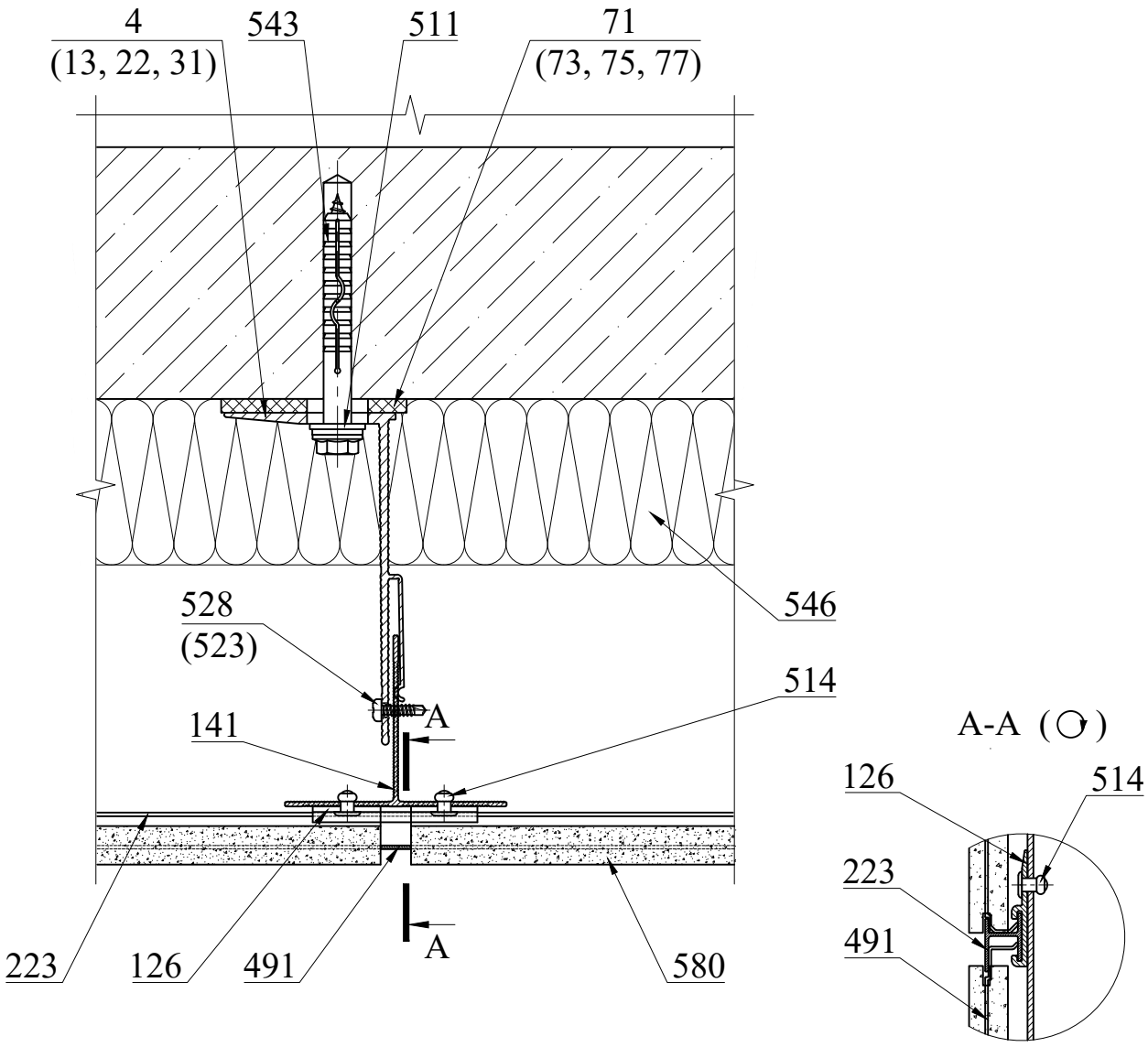

Поз.	Артикул	Наименование
4	01/Mac120L-11	Кронштейн MacFOX 120L
13	01/Mac120ML-11	Кронштейн MacFOX 120ML
22	01/Mac120M-11	Кронштейн MacFOX 120M
31	01/Mac120S-11	Кронштейн MacFOX 120S
71	02/Iso11L	Термомост Iso11L
73	02/Iso11ML	Термомост Iso11ML
75	02/Iso11M	Термомост Iso11M
77	02/Iso11S	Термомост Iso11S
126	04/M23	Салазка M23
141	05/T15	Профиль T15
223	06/M23	Планка рядовая M23

Поз.	Артикул	Наименование
491	17/M23.1	Вставка M23.1
511	20/W20A2	Шайба нерж. Ø10,5x20мм
514	20/R4,0x8 A2/A2	Заклепка 4,0x8 нерж./нерж.
523	20/R5,0x10 A/A2	Заклепка 5,0x10 алюм./нерж.
528	20/STS DIN 7504 4,2x16 M PH A2	Винт самонарезающий 4,2x16 нерж.
543	---	Дюбель фасадный Ø10
546	---	Утеплитель
580	---	Плита керамическая клинкерная Terramatic

Крепление декоративной плитки под кирпич с пропилами на планках.

Сечение 22-22. Вертикальный разрез. Стык плит

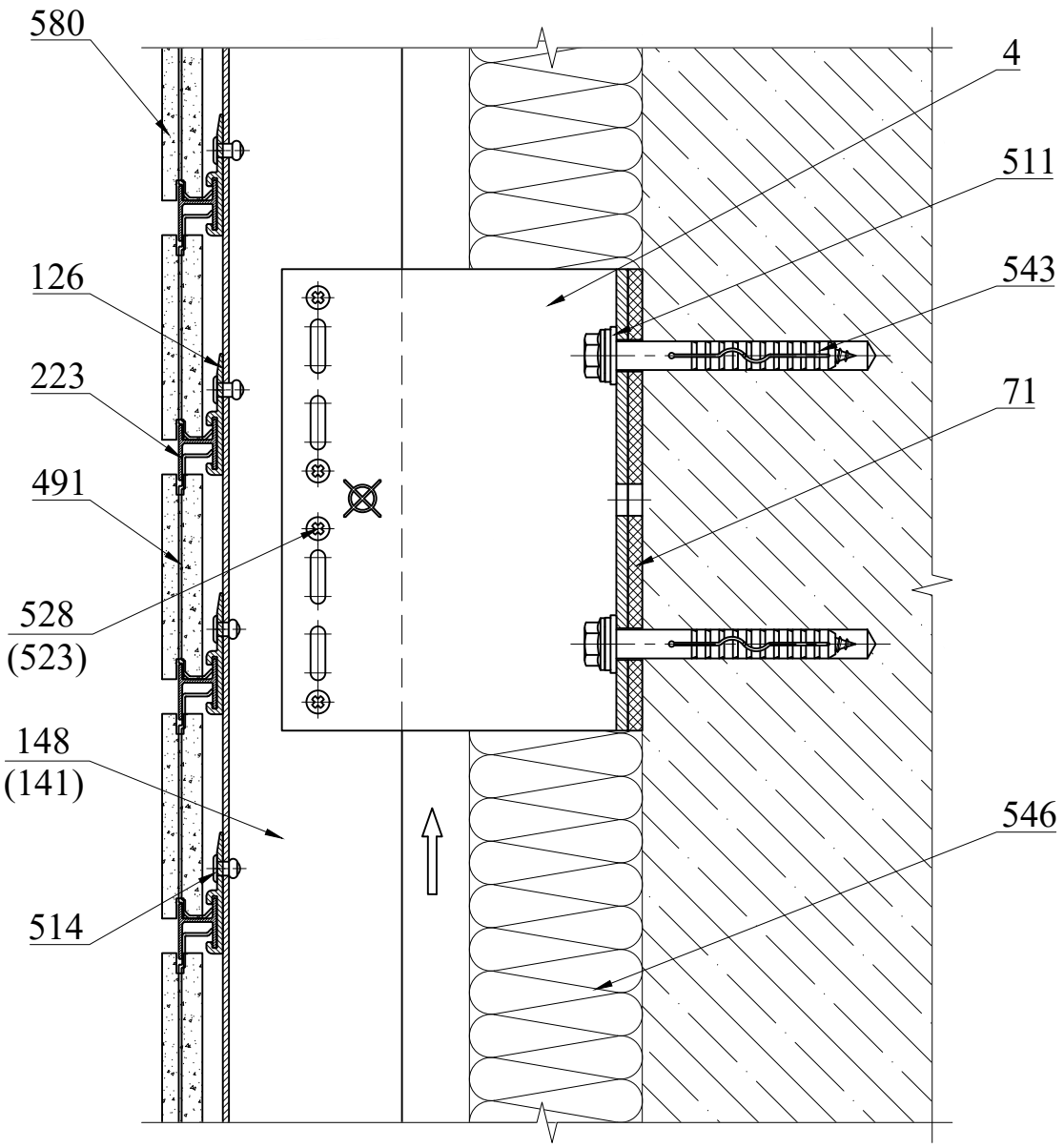

Поз.	Артикул	Наименование
4	01/Mac120L-11	Кронштейн MacFOX 120L
71	02/Iso11L	Термомост Iso11L
126	04/M23	Салазка M23
141	05/T15	Профиль T15
223	06/M23	Планка рядовая M23
491	17/M23.1	Вставка M23.1
511	20/W20A2	Шайба нерж. Ø10,5x20мм
514	20/R4,0x8 A2/A2	Заклепка 4,0x8 нерж./нерж.

Поз.	Артикул	Наименование
523	20/R5,0x10 A/A2	Заклепка 5,0x10 алюм./нерж.
528	20/STS DIN 7504 4,2x16 M PH A2	Винт самонарезающий 4,2x16 нерж.
543	---	Дюбель фасадный Ø10
546	---	Утеплитель
580	---	Плита керамическая клинкерная Terramatic

Крепление декоративной плитки под кирпич с пропилами на планках.

Сечение 22'-22'. Вертикальный разрез. Стык плит в месте стыка вертикальных профилей с терморазрывом

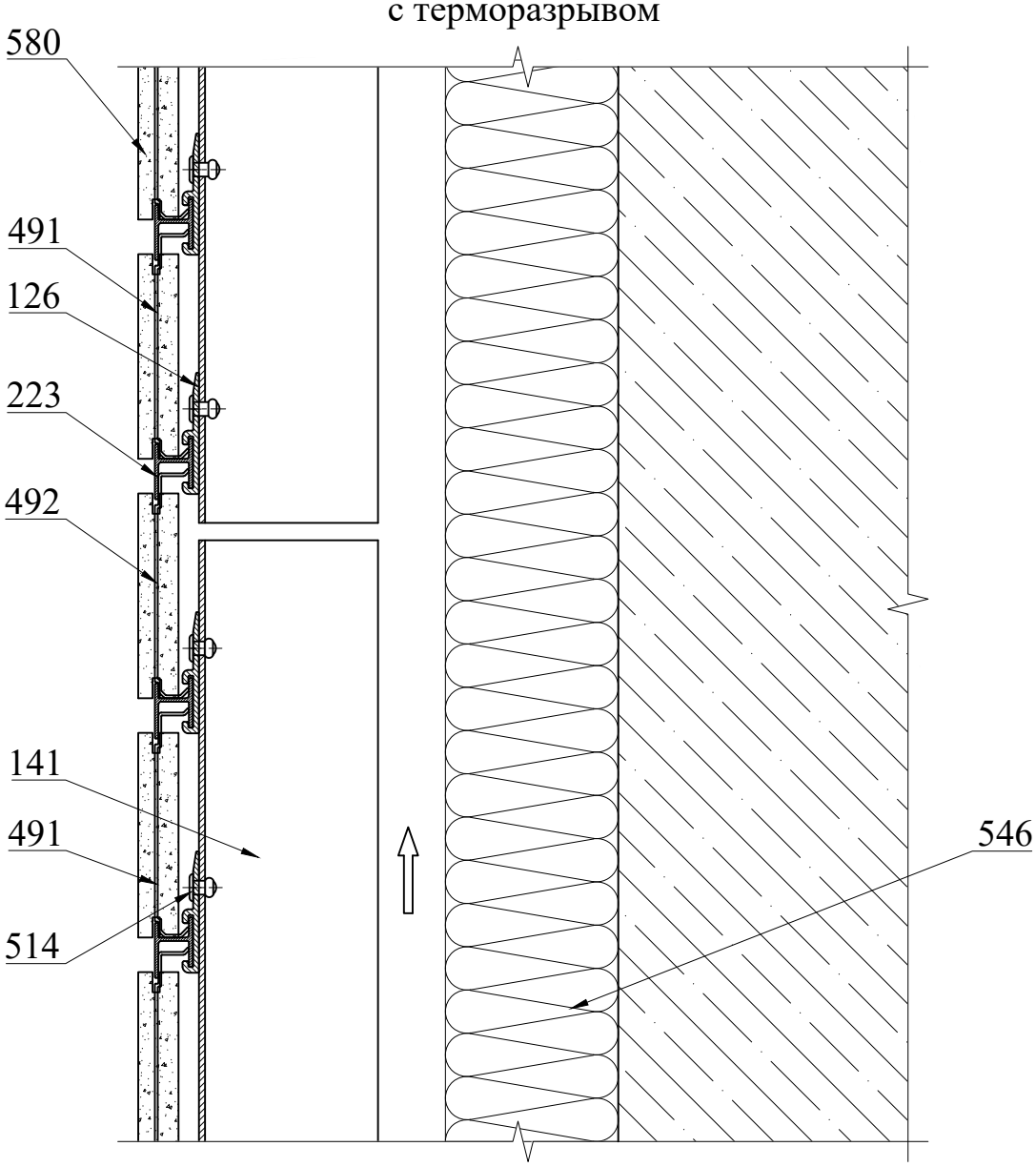

Поз.	Артикул	Наименование
126	04/M23	Салазка M23
141	05/T15	Профиль T15
223	06/M23	Планка рядовая M23
491	17/M23.1	Вставка M23.1
492	17/M23.2	Вставка M23.2
514	20/R4,0x8 A2/A2	Заклепка 4,0x8 нерж./нерж.
546	---	Утеплитель
580	---	Плита керамическая клинкерная Terramatic

Крепление плит керамических клинкерных с пропилами на планках.

Сечение 23-23. Примыкание к цоколю

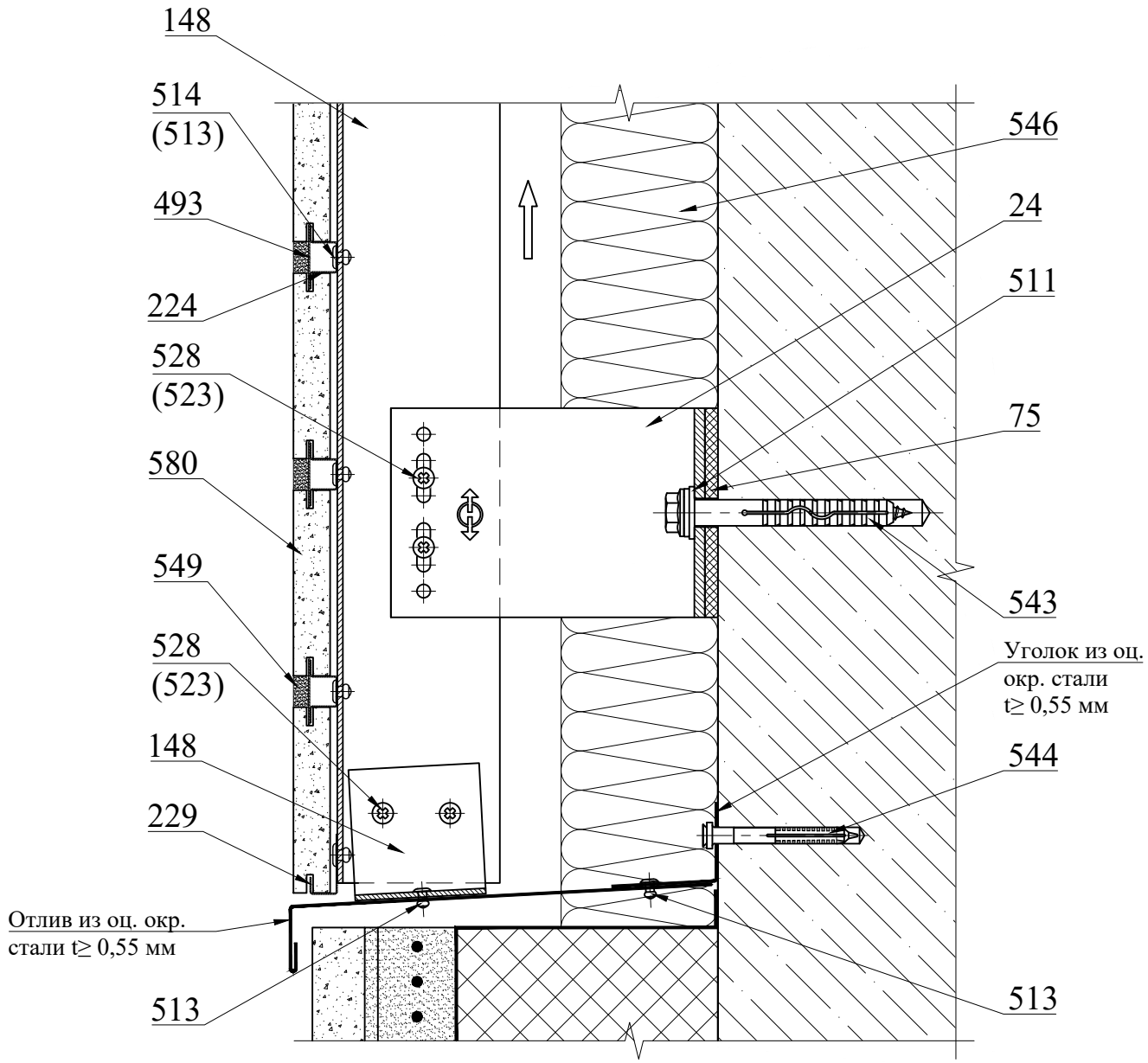

Поз.	Артикул	Наименование
22	01/Mac120M-11	Кронштейн MacFOX 120M
75	02/Iso11M	Термомост Iso11M
141	05/T15	Профиль T15
148	05/L15	Профиль L15
224	06/M25.05E	Планка рядовая нерж. M25.05E
229	06/B25.05E	Планка стартовая нерж. B25.05E
493	17/PT25x0,5	Лента перфорированная 25x0.5мм оц. п.п.
511	20/W20A2	Шайба нерж. Ø10,5x20мм

Поз.	Артикул	Наименование
513	20/R3,2x8 A2/A2	Заклепка 3,2x8 нерж./нерж.
514	20/R4,0x8 A2/A2	Заклепка 4,0x8 нерж./нерж.
523	20/R5,0x10 A/A2	Заклепка 5,0x10 алюм./нерж.
528	20/STS DIN 7504 4,2x16 M PH A2	Винт самонарезающий 4,2x16 нерж.
543	---	Дюбель фасадный Ø10
544	---	Дюбель-гвоздь 6x60
546	---	Утеплитель
549	---	Затирка
580	---	Плита керамическая клинкерная Terramatic

Конструкция цоколя показана условно.

Крепление плит керамических клинкерных с пропилами на планках.

Сечение 24-24. Примыкание к парапету.

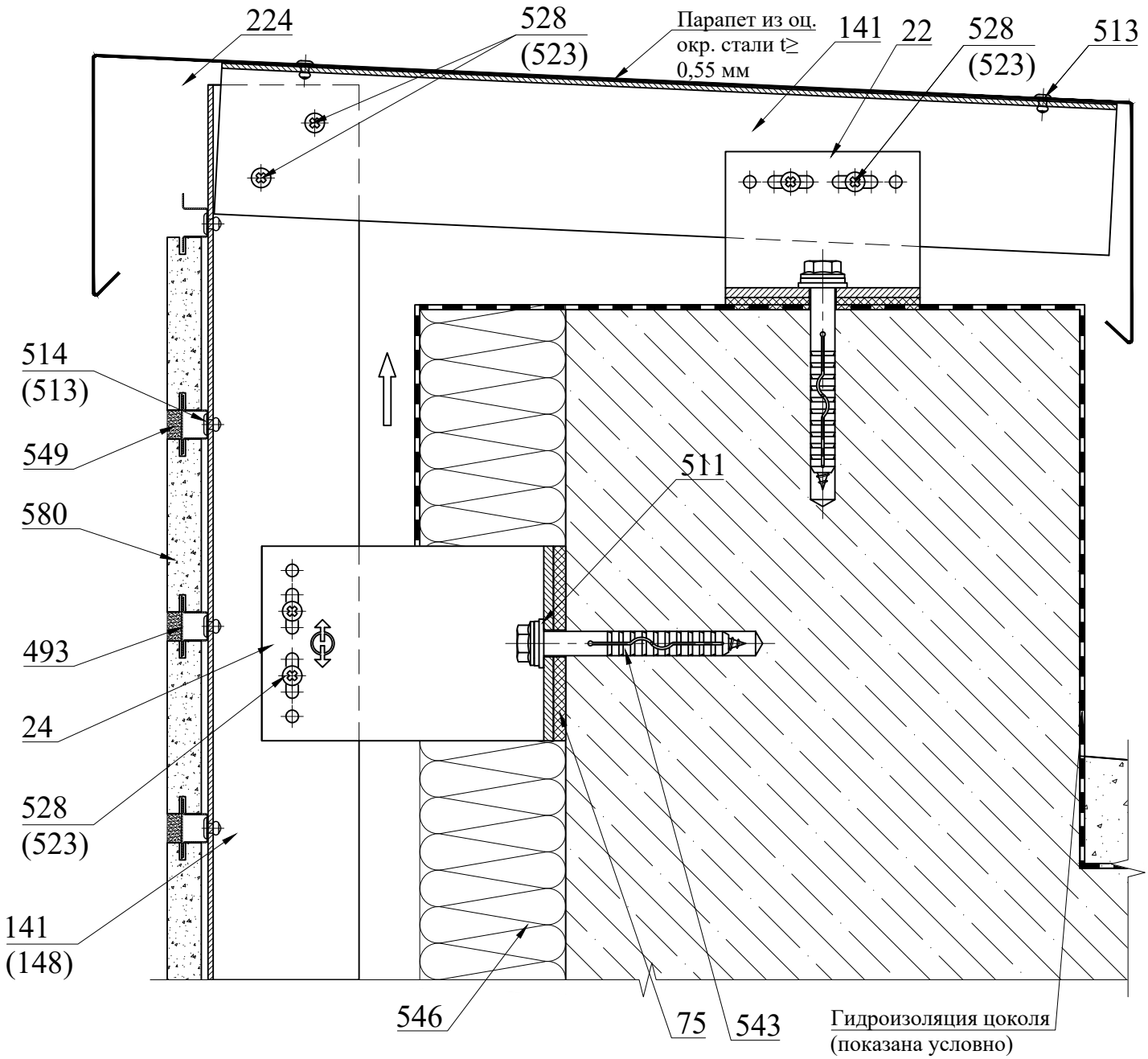

Поз.	Артикул	Наименование
22	01/Mac60M-11	Кронштейн MacFOX 60M
24	01/Mac120M-11	Кронштейн MacFOX 120M
75	02/Iso11M	Термомост Iso11M
141	05/T15	Профиль T15
148	05/L15	Профиль L15
224	06/M25.05E	Планка рядовая нерж. M25.05E
493	17/PT25x0,5	Лента перфорированная 25x0.5мм оц. п.п.
511	20/W20A2	Шайба нерж. Ø10,5x20мм

Поз.	Артикул	Наименование
513	20/R3,2x8 A2/A2	Заклепка 3,2x8 нерж./нерж.
514	20/R4,0x8 A2/A2	Заклепка 4,0x8 нерж./нерж.
523	20/R5,0x10 A/A2	Заклепка 5,0x10 алюм./нерж.
528	20/STS DIN 7504 4,2x16 M PH A2	Винт самонарезающий 4,2x16 нерж.
543	---	Дюбель фасадный Ø10
546	---	Утеплитель
549	---	Затирка
580	---	Плита керамическая клинкерная Terramatic

Крепление плит керамических клинкерных с пропилами на планках.

Сечение 25-25. Внешний угол.

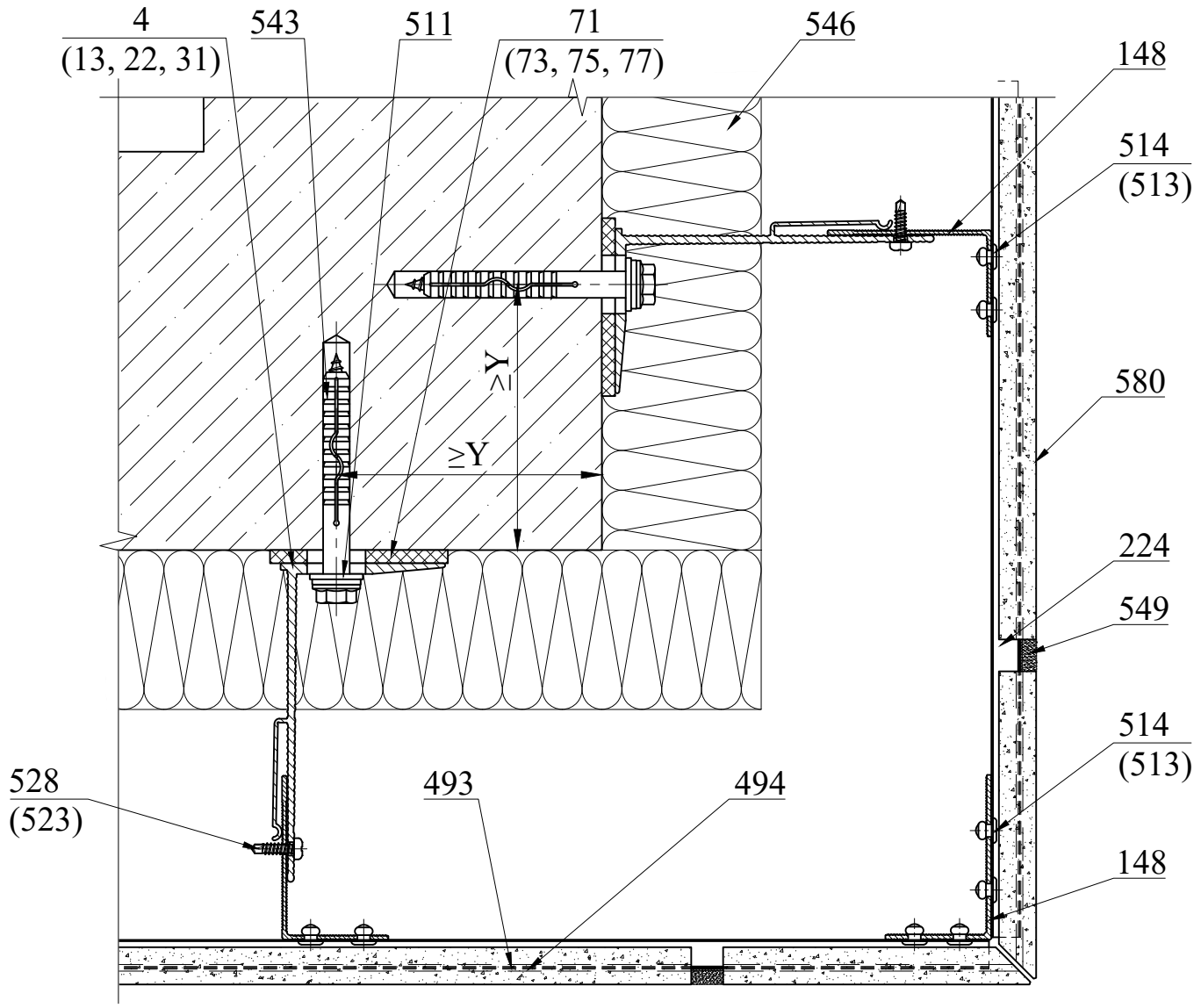

Поз.	Артикул	Наименование
4	01/Mac120L-11	Кронштейн MacFOX 120L
13	01/Mac120ML-11	Кронштейн MacFOX 120ML
22	01/Mac120M-11	Кронштейн MacFOX 120M
31	01/Mac120S-11	Кронштейн MacFOX 120S
71	02/Iso11L	Термомост Iso11L
73	02/Iso11ML	Термомост Iso11ML
75	02/Iso11M	Термомост Iso11M
77	02/Iso11S	Термомост Iso11S
148	05/L15	Профиль L15
224	06/M25.05E	Планка рядовая нерж. M25.05E
493	17/PT25x0,5	Лента перфорированная 25x0.5мм оц. м.м.

Поз.	Артикул	Наименование
494	17/PT12x0,5	Лента перфорированная 12x0.5мм оц. п.п.
511	20/W20A2	Шайба нерж. Ø10,5x20мм
513	20/R3,2x8 A2/A2	Заклепка 3,2x8 нерж./нерж.
514	20/R4,0x8 A2/A2	Заклепка 4,0x8 нерж./нерж.
523	20/R5,0x10 A/A2	Заклепка 5,0x10 алюм./нерж.
528	20/STS DIN 7504 4,2x16 M PH A2	Винт самонарезающий 4,2x16 нерж.
543	---	Дюбель фасадный Ø10
546	---	Утеплитель
549	---	Затирка
580	---	Плита керамическая клинкерная Terramatic

1. Кляммеры с подконструкцией их крепления необходимы к установке в случае x≥1/3 ширины закрепляемой плиты, в случае x≥ 1/2 ширины плиты узел монтируется согласно листу 53.
2. Y - согласно ТС на фасадный дюбель.

Крепление плит керамических клинкерных с пропилами на планках.

Сечение 26-26. Внутренний угол.

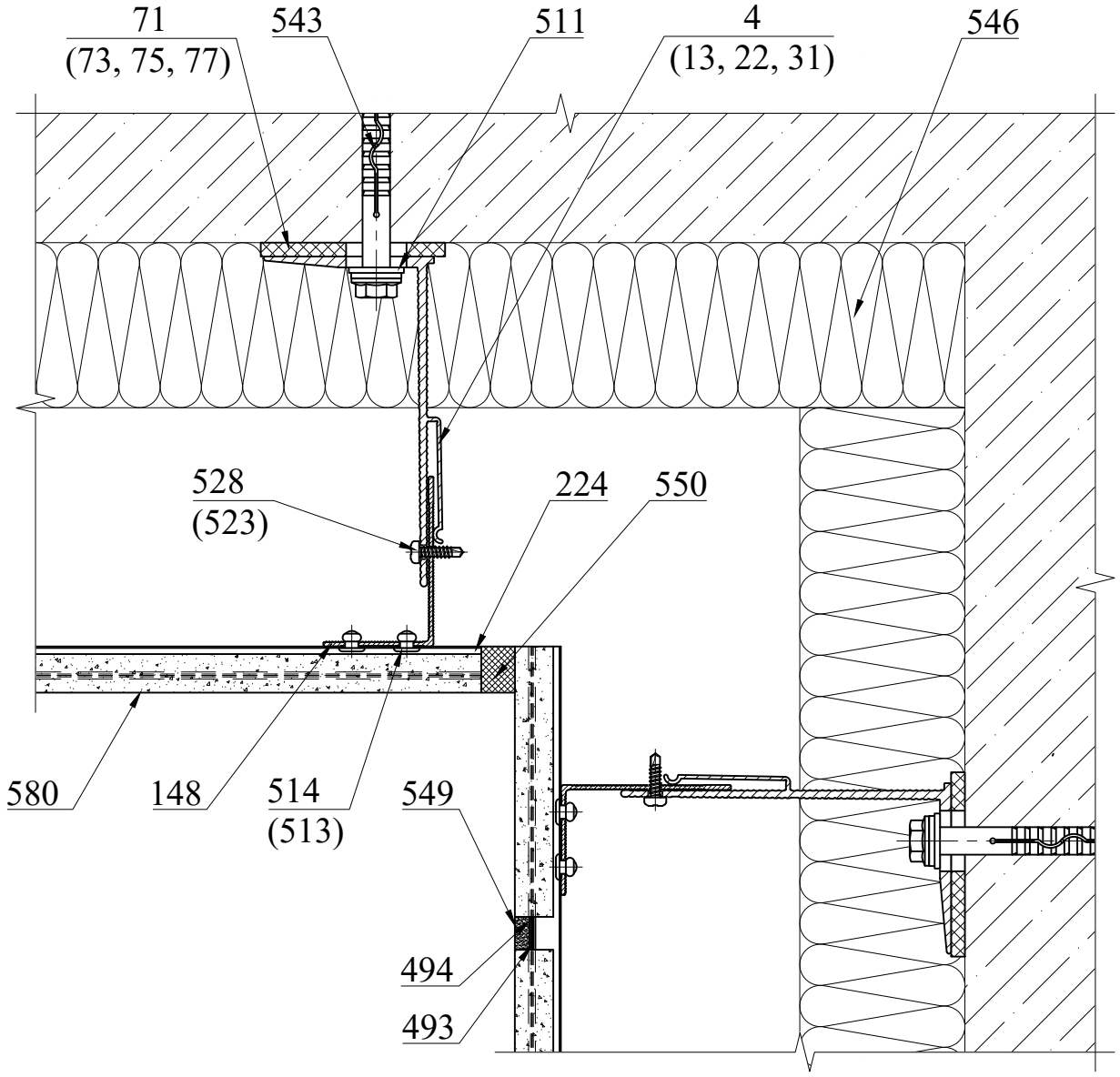

Поз.	Артикул	Наименование
4	01/Mac120L-11	Кронштейн MacFOX 120L
13	01/Mac120ML-11	Кронштейн MacFOX 120ML
22	01/Mac120M-11	Кронштейн MacFOX 120M
31	01/Mac120S-11	Кронштейн MacFOX 120S
71	02/Iso11L	Термомост Iso11L
73	02/Iso11ML	Термомост Iso11ML
75	02/Iso11M	Термомост Iso11M
77	02/Iso11S	Термомост Iso11S
148	05/L15	Профиль L15
224	06/M25.05E	Планка рядовая нерж. M25.05E
493	17/PT25x0,5	Лента перфорированная 25x0.5мм оц. п.п.

Поз.	Артикул	Наименование
494	17/PT12x0,5	Лента перфорированная 12x0.5мм оц. п.п.
511	20/W20A2	Шайба нерж. Ø10,5x20мм
513	20/R3,2x8 A2/A2	Заклепка 3,2x8 нерж./нерж.
514	20/R4,0x8 A2/A2	Заклепка 4,0x8 нерж./нерж.
523	20/R5,0x10 A/A2	Заклепка 5,0x10 алюм./нерж.
528	20/STS DIN 7504 4,2x16 M PH A2	Винт самонарезающий 4,2x16 нерж.
543	---	Дюбель фасадный Ø10
546	---	Утеплитель
549	---	Затирка
550	---	Герметик полиуретановый
580	---	Плита керамическая клинкерная Terramatic

Крепление плит керамических клинкерных с пропилами на планках.

Сечение 27-27. Боковой откос из оцинкованной стали

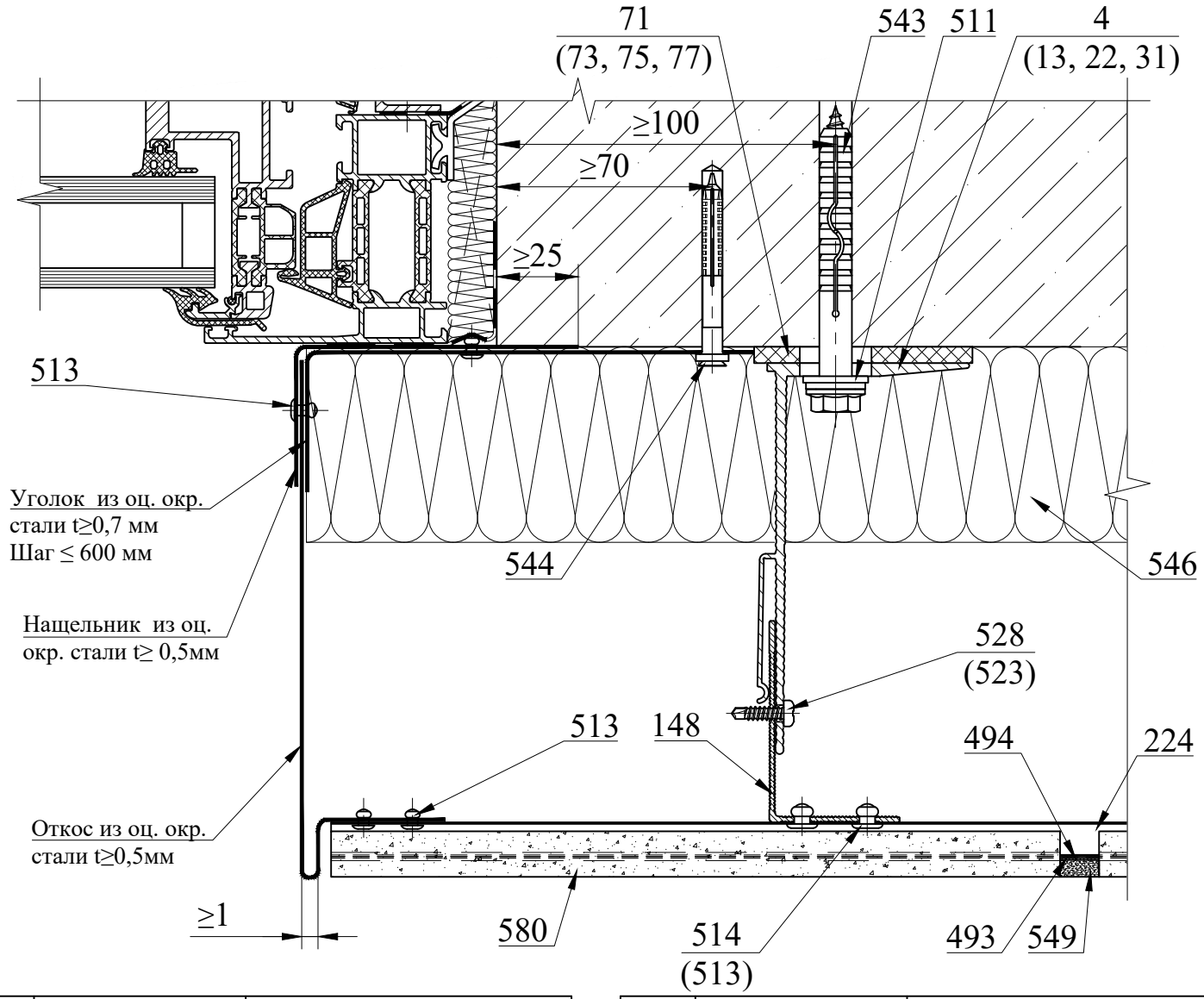

Поз.	Артикул	Наименование
4	01/Mac120L-11	Кронштейн MacFOX 120L
13	01/Mac120ML-11	Кронштейн MacFOX 120ML
22	01/Mac120M-11	Кронштейн MacFOX 120M
31	01/Mac120S-11	Кронштейн MacFOX 120S
71	02/Iso11L	Термомост Iso11L
73	10/Iso11ML	Термомост Iso11ML
75	10/Iso11M	Термомост Iso11M
77	10/Iso11S	Термомост Iso11S
148	05/L15	Профиль L15
224	06/M25.05E	Планка рядовая нерж. M25.05E
493	17/PT25x0,5	Лента перфорированная 25x0.5мм оц. п.п.

Поз.	Артикул	Наименование
494	17/PT12x0,5	Лента перфорированная 12x0.5мм оц. п.п.
511	20/W20A2	Шайба нерж. Ø10,5x20мм
513	20/R3,2x8 A2/A2	Заклепка 3,2x8 нерж./нерж.
514	20/R4,0x8 A2/A2	Заклепка 4,0x8 нерж./нерж.
523	20/R5,0x10 A/A2	Заклепка 5,0x10 алюм./нерж.
528	20/STS DIN 7504 4,2x16 M PH A2	Винт самонарезающий 4,2x16 нерж.
543	---	Дюбель фасадный Ø10
544	---	Дюбель-гвоздь 6x60
546	---	Утеплитель
549	---	Затирка
580	---	Плита керамическая клинкерная Terramatic

В качестве соединительных элементов между откосом и анкерами крепления к строительному основанию допускается применять сплошной крепежный элемент из оцинкованной окрашенной стали толщиной не менее 0,5 мм с шагом крепления не более 600 мм, а между откосом и горизонтальной планкой - штучные крепежные элементы толщиной не менее 0,7 мм с шагом крепления не более 600 мм. Схему установки крепежных элементов см. листы 88 и 89.

Крепление плит керамических клинкерных с пропилами на планках.

Сечение 28-28. Верхний откос из оцинкованной стали

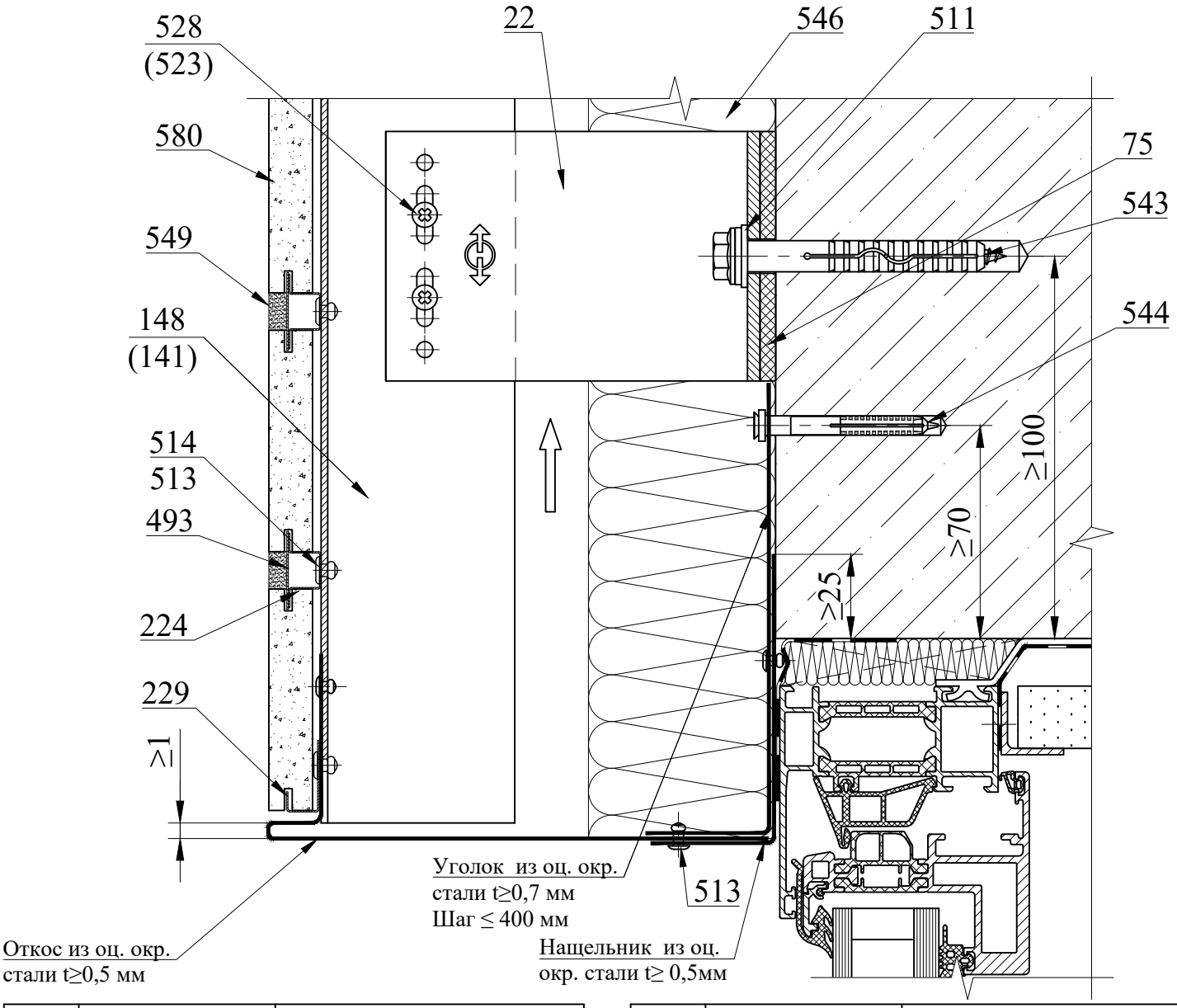

Поз.	Артикул	Наименование
22	01/Mac120M-11	Кронштейн MacFOX 120M
75	02/Iso11M	Термомост Iso11M
141	05/T15	Профиль T15
148	05/L15	Профиль L15
224	06/M25.05E	Планка рядовая нерж. M25.05E
229	06/B25.05E	Планка стартовая нерж. B25.05E
493	17/PT25x0,5	Лента перфорированная 25x0.5 мм оц. п.п.
511	20/W20A2	Шайба нерж. Ø10,5x20мм

Поз.	Артикул	Наименование
513	20/R3,2x8 A2/A2	Заклепка 3,2x8 нерж./нерж.
514	20/R4,0x8 A2/A2	Заклепка 4,0x8 нерж./нерж.
523	20/R5,0x10 A/A2	Заклепка 5,0x10 алюм./нерж.
528	20/STS DIN 7504 4,2x16 M PH A2	Винт самонарезающий 4,2x16 нерж.
543	---	Дюбель фасадный Ø10
544	---	Дюбель-гвоздь 6x60
546	---	Утеплитель
549	---	Затирка
580	---	Плита керамическая клинкерная Terramatic

В качестве соединительных элементов между откосом и анкерами крепления к строительному основанию допускается применять сплошной крепежный элемент из оцинкованной окрашенной стали толщиной не менее 0,5 мм с шагом крепления не более 400 мм, а между откосом и вертикальной направляющей уголки или полосы из оцинкованной окрашенной стали толщиной не менее 0,7 мм с шагом направляющих. Схему установки крепежных элементов см. листы 88 и 89.

Крепление плит керамических клинкерных с пропилами на планках.

Сечение 27-27. Боковой откос из плиты керамической клинкерной

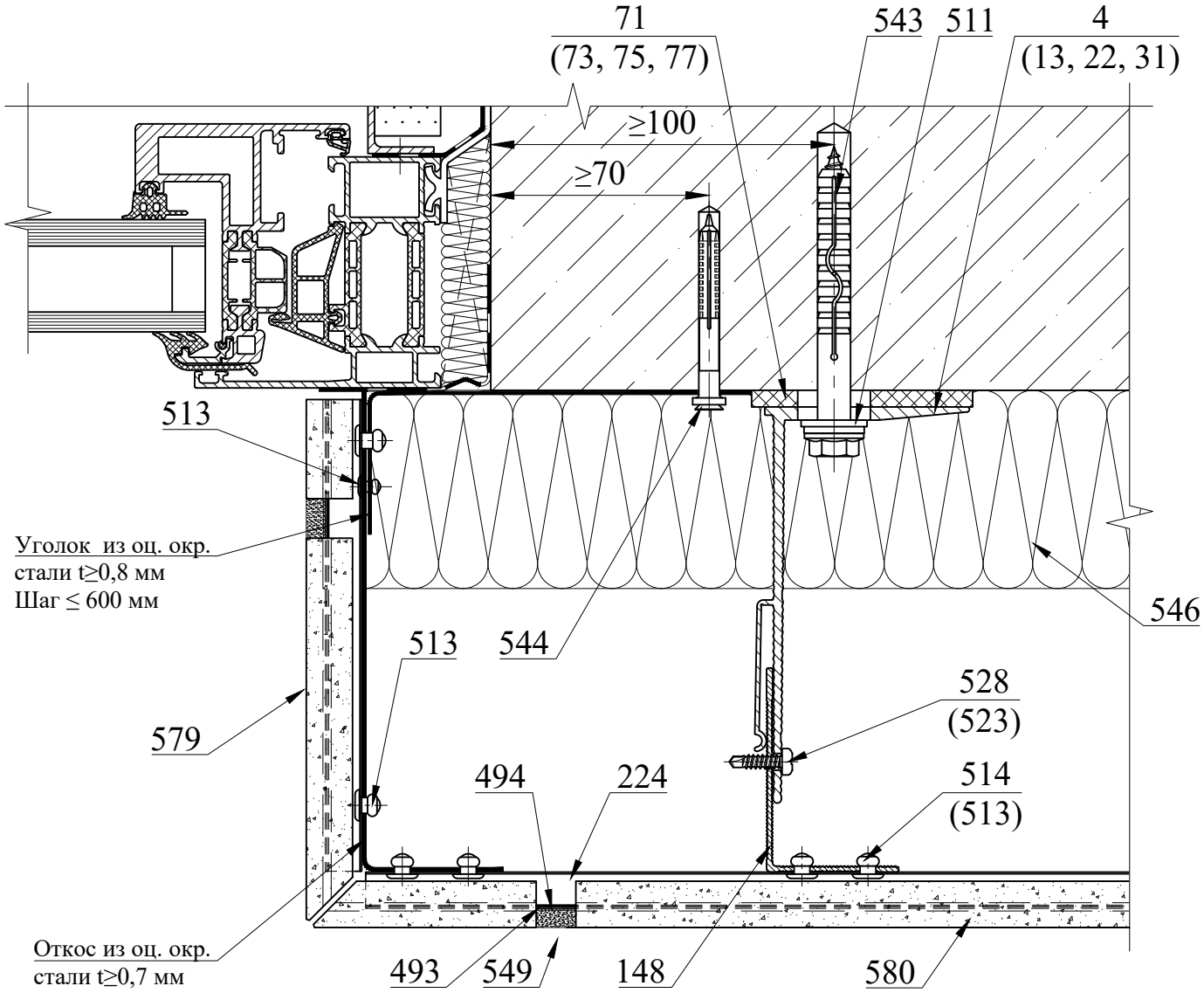

Поз.	Артикул	Наименование
4	01/Mac120L-11	Кронштейн MacFOX 120L
13	01/Mac120ML-11	Кронштейн MacFOX 120ML
22	01/Mac120M-11	Кронштейн MacFOX 120M
31	01/Mac120S-11	Кронштейн MacFOX 120S
71	02/Iso11L	Термомост Iso11L
73	10/Iso11ML	Термомост Iso11ML
75	10/Iso11M	Термомост Iso11M
77	10/Iso11S	Термомост Iso11S
148	05/L15	Профиль L15
224	06/M25.05E	Планка рядовая нерж. M25.05E
493	17/PT25x0,5	Лента перфорированная 25x0.5мм оц. п.п.

Поз.	Артикул	Наименование
494	17/PT12x0,5	Лента перфорированная 12x0.5мм оц. п.п.
511	20/W20A2	Шайба нерж. Ø10,5x20мм
513	20/R3,2x8 A2/A2	Заклепка 3,2x8 нерж./нерж.
514	20/R4,0x8 A2/A2	Заклепка 4,0x8 нерж./нерж.
523	20/R5,0x10 A/A2	Заклепка 5,0x10 алюм./нерж.
528	20/STS DIN 7504 4,2x16 M PH A2	Винт самонарезающий 4,2x16 нерж.
543	---	Дюбель фасадный Ø10
544	---	Дюбель-гвоздь 6x60
546	---	Утеплитель
549	---	Затирка
580	---	Плита керамическая клинкерная Terramatic

В качестве соединительных элементов между откосом и анкерами крепления к строительному основанию допускается применять сплошной крепежный элемент из оцинкованной окрашенной стали толщиной не менее 0,7 мм с шагом крепления не более 600 мм, а между откосом и вертикальным профилем - штучные крепежные элементы толщиной не менее 0,8 мм с шагом крепления не более 600 мм. Схему установки крепежных элементов см. листы 88 и 89.

Крепление плит керамических клинкерных с пропилами на планках.

Сечение 28-28. Верхний откос из плиты керамической клинкерной. Вариант 1

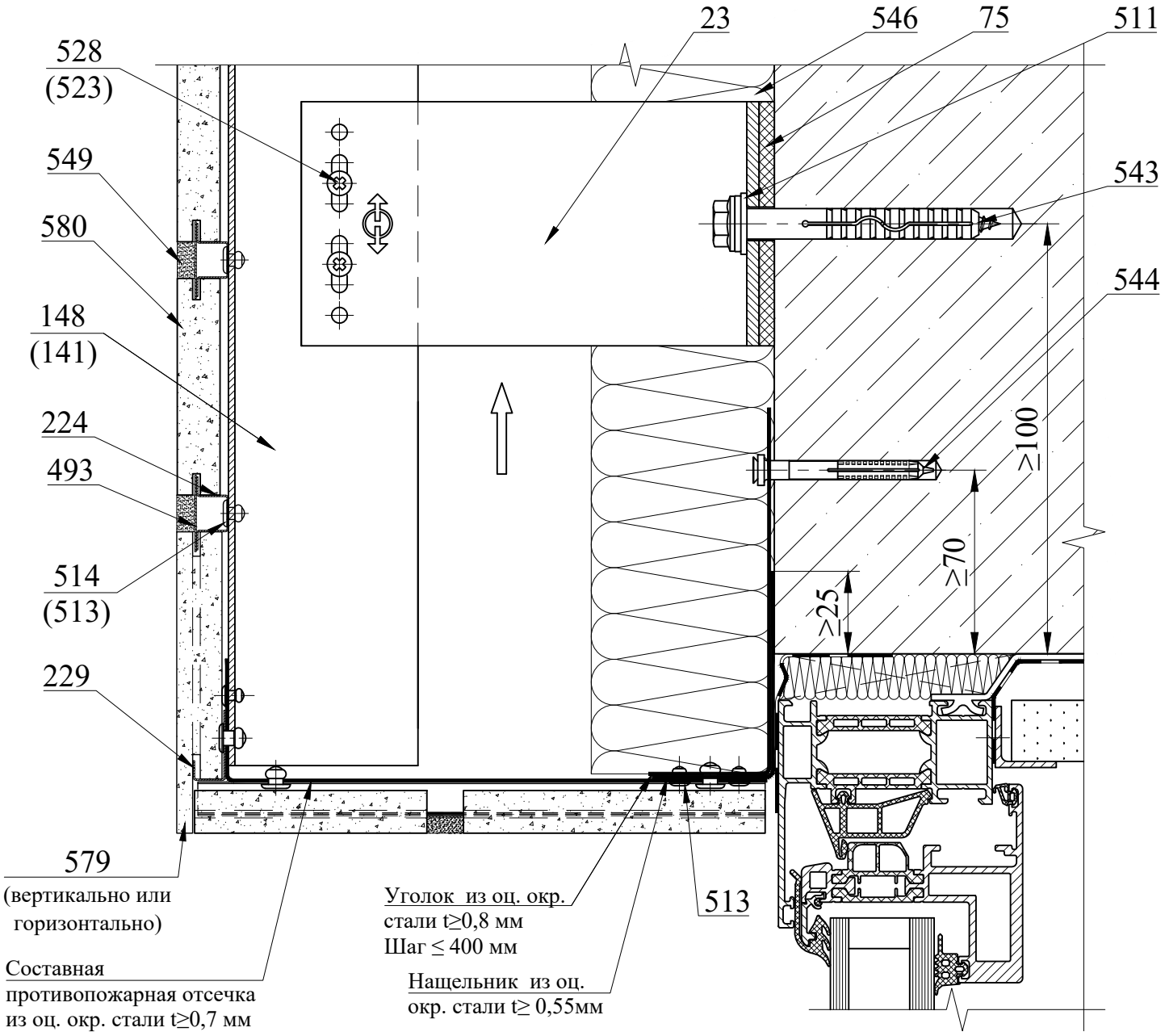

Поз.	Артикул	Наименование
23	01/Mac150M-11	Кронштейн MacFOX 150M
75	02/Iso11M	Термомост Iso11M
141	05/T15	Профиль T15
148	05/L15	Профиль L15
224	06/M25.05E	Планка рядовая нерж. M25.05E
229	06/B25.05E	Планка рядовая нерж. B25.05E
493	17/PT25x0,5	Лента перфорированная 25x0.5 мм оц. п.п.
511	20/W20A2	Шайба нерж. Ø10,5x20мм

Поз.	Артикул	Наименование
513	20/R3,2x8 A2/A2	Заклепка 3,2x8 нерж./нерж.
514	20/R4,0x8 A2/A2	Заклепка 4,0x8 нерж./нерж.
523	20/R5,0x10 A/A2	Заклепка 5,0x10 алюм./нерж.
528	20/STS DIN 7504 4,2x16 M PH A2	Винт самонарезающий 4,2x16 нерж.
543	---	Дюбель фасадный Ø10
544	---	Дюбель-гвоздь 6x60
546	---	Утеплитель
549	---	Затирка
580	---	Плита керамическая клинкерная Terramatic

В качестве соединительных элементов между откосом и анкерами крепления к строительному основанию допускается применять сплошной крепежный элемент из оцинкованной окрашенной стали толщиной не менее 0,7 мм с шагом крепления не более 400 мм, а между откосом и вертикальным профилем - штучные крепежные элементы толщиной не менее 0,8 мм с шагом направляющих. Схему установки крепежных элементов см. листы 88 и 89.

Крепление плит керамических клинкерных с пропилами на планках.

Сечение 28-28. Верхний откос из плиты керамической клинкерной. Вариант 2

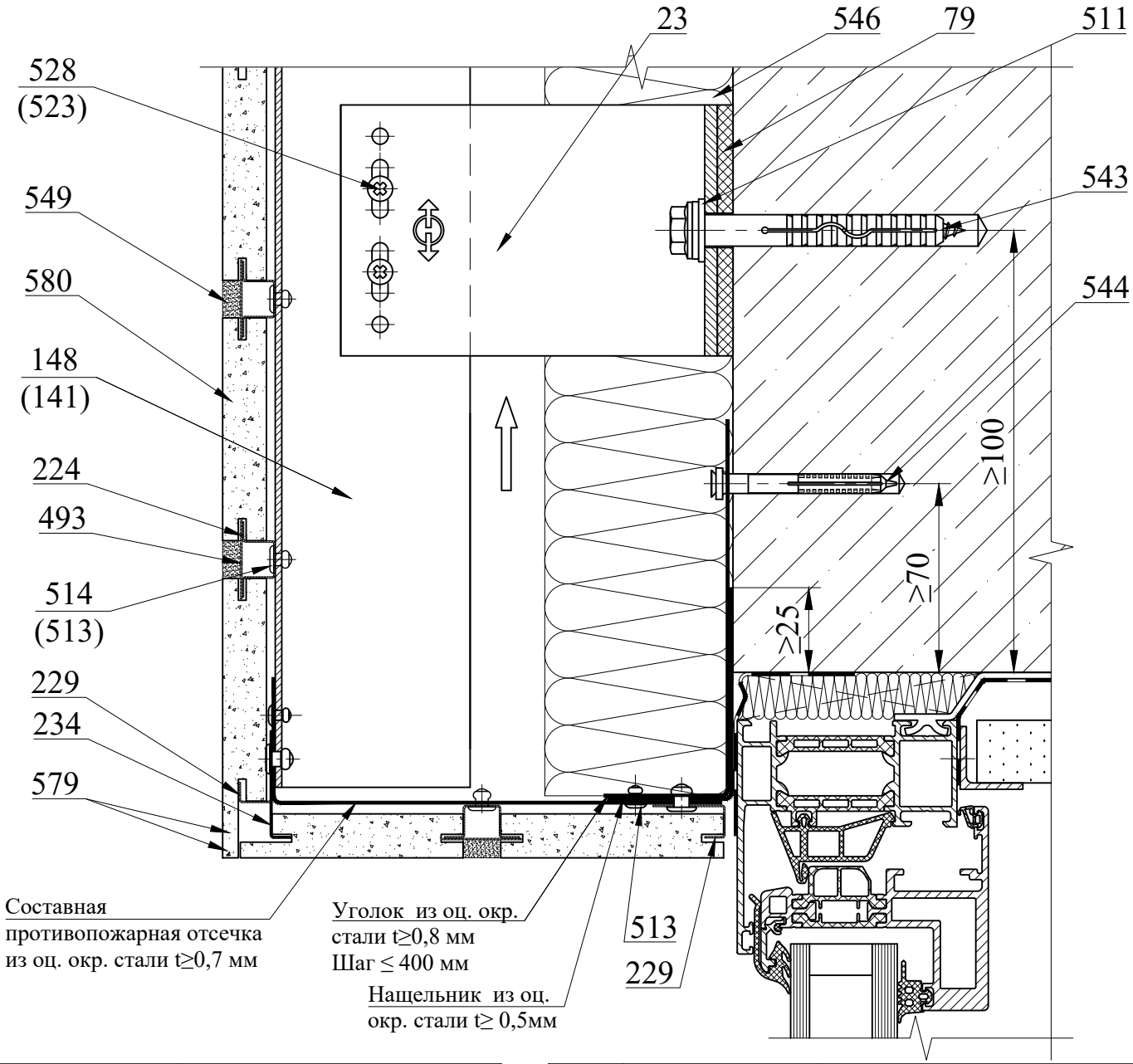

Поз.	Артикул	Наименование
23	01/Mac150M-11	Кронштейн MacFOX 150M
75	02/Iso11M	Термомост Iso11M
141	05/T15	Профиль T15
148	05/L15	Профиль L15
224	06/M25.05E	Планка рядовая нерж. M25.05E
229	06/B25.05E	Планка стартовая нерж. B25.05E
234	06/Sl20E	Планка откосная нерж. Sl20E
493	17/PT25x0,5	Лента перфорированная 25x0.5 мм оц. п.п.
511	20/W20A2	Шайба нерж. Ø10,5x20мм

Поз.	Артикул	Наименование
513	20/R3,2x8 A2/A2	Заклепка 3,2x8 нерж./нерж.
514	20/R4,0x8 A2/A2	Заклепка 4,0x8 нерж./нерж.
523	20/R5,0x10 A/A2	Заклепка 5,0x10 алюм./нерж.
528	20/STS DIN 7504 4,2x16 M PH A2	Винт самонарезающий 4,2x16 нерж.
543	---	Дюбель фасадный Ø10
544	---	Дюбель-гвоздь 6x60
546	---	Утеплитель
549	---	Затирка
580	---	Плита керамическая клинкерная Terramatic

В качестве соединительных элементов между откосом и анкерами крепления к строительному основанию допускается применять сплошной крепежный элемент из оцинкованной окрашенной стали толщиной не менее 0,7 мм с шагом крепления не более 400 мм, а между откосом и вертикальным профилем - штучные крепежные элементы толщиной не менее 0,8 мм с шагом направляющих. Схему установки крепежных элементов см. листы 88 и 89.

Крепление плит керамических клинкерных с пропилами на планках.

Сечение 29-29. Отлив из оцинкованной стали. Вариант 1

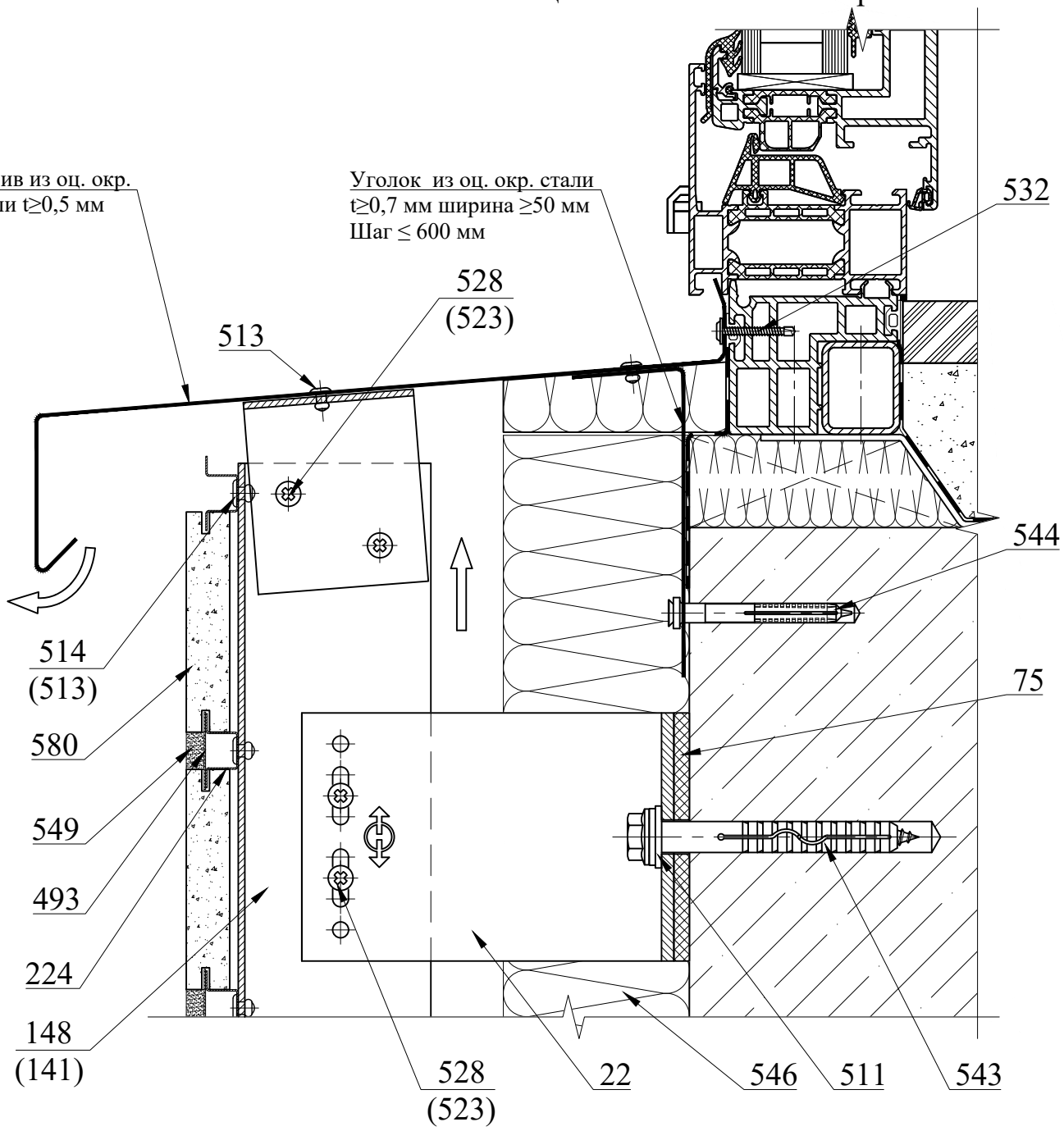

Поз.	Артикул	Наименование
22	01/Mac120M-11	Кронштейн MacFOX 120M
75	02/Iso11M	Термомост Iso11M
141	05/T15	Профиль T15
148	05/L15	Профиль L15
224	06/M25.05E	Планка рядовая нерж. M25.05E
493	17/PT25x0,5	Лента перфорированная 25x0.5 мм оц.
511	20/W20A2	Шайба нерж. Ø10,5x20мм
513	20/R3,2x8 A2/A2	Заклепка 3,2x8 нерж./нерж.
514	20/R4,0x8 A2/A2	Заклепка 4,0x8 нерж./нерж.

Поз.	Артикул	Наименование
523	20/R5,0x10 A/A2	Заклепка 5,0x10 алюм./нерж.
528	20/STS DIN 7504 4,2x16 M PH A2	Винт самонарезающий 4,2x16 нерж.
532	20/S4,2x30/ZC	Винт самонарезающий 4,2x30 оц.
543	---	Дюбель фасадный Ø10
544	---	Дюбель-гвоздь 6x60
546	---	Утеплитель
549	---	Затирка
580	---	Плита керамическая клинкерная Terramatic

Крепление плит керамических клинкерных с пропилами на планках.

Сечение 29-29. Отлив из оцинкованной стали. Вариант 2

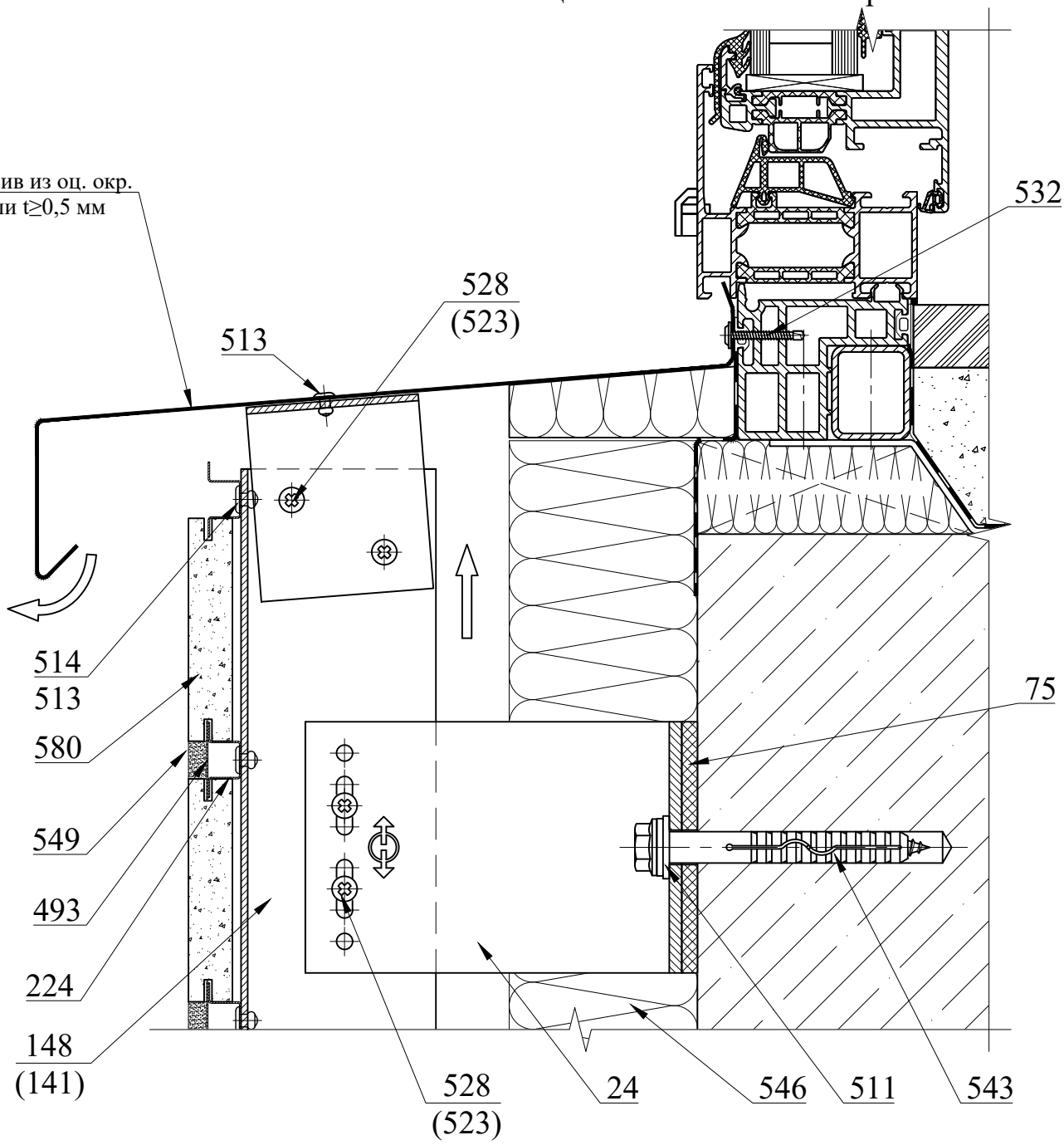

Поз.	Артикул	Наименование
22	01/Mac120M-11	Кронштейн MacFOX 120M
75	02/Iso11M	Термомост Iso11M
141	05/T15	Профиль T15
148	05/L15	Профиль L15
224	06/M25.05E	Планка рядовая нерж. M25.05E
493	17/PT25x0,5	Лента перфорированная 25x0.5 мм оц. п.п.
511	20/W20A2	Шайба нерж. Ø10,5x20мм
513	20/R3,2x8 A2/A2	Заклепка 3,2x8 нерж./нерж.
514	20/R4,0x8 A2/A2	Заклепка 4,0x8 нерж./нерж.

Поз.	Артикул	Наименование
523	20/R5,0x10 A/A2	Заклепка 5,0x10 алюм./нерж.
528	20/STS DIN 7504 4,2x16 M PH A2	Винт самонарезающий 4,2x16 нерж.
532	20/S4,2x30/ZC	Винт самонарезающий 4,2x30 оц.
543	---	Дюбель фасадный Ø10
544	---	Дюбель-гвоздь 6x60
546	---	Утеплитель
549	---	Затирка
580	---	Плита керамическая клинкерная Terramatic

Крепление плит керамических клинкерных с пропилами на планках.

Сечение 29-29. Отлив из плитки керамической клинкерной Terramatic

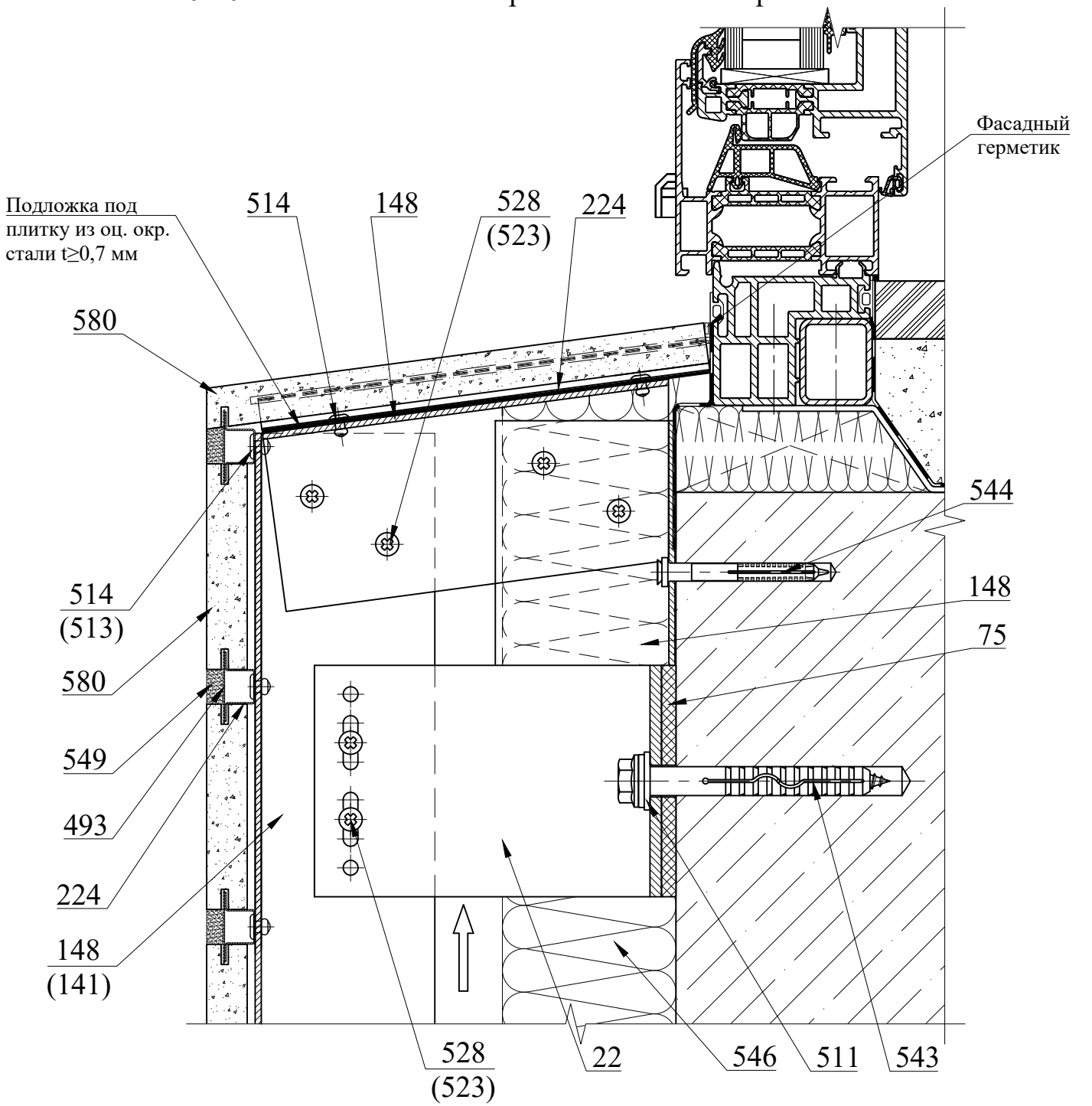

Поз.	Артикул	Наименование
22	01/Mac120M-11	Кронштейн MacFOX 120M
75	02/Iso11M	Термомост Iso11M
141	05/T15	Профиль T15
148	05/L15	Профиль L15
224	06/M25.05E	Планка рядовая нерж. M25.05E
493	17/PT25x0,5	Лента перфорированная 25x0.5 мм оц.
511	20/W20A2	Шайба нерж. Ø10,5x20мм
513	20/R3,2x8 A2/A2	Заклепка 3,2x8 нерж./нерж.
514	20/R4,0x8 A2/A2	Заклепка 4,0x8 нерж./нерж.

Поз.	Артикул	Наименование
523	20/R5,0x10 A/A2	Заклепка 5,0x10 алюм./нерж.
528	20/STS DIN 7504 4,2x16 M PH A2	Винт самонарезающий 4,2x16 нерж.
543	---	Дюбель фасадный Ø10
544	---	Дюбель-гвоздь 6x60
546	---	Утеплитель
549	---	Затирка
580	---	Плита керамическая клинкерная Terramatic

Система с креплением в плиты перекрытий.

На примере крепления плит керамических клинкерных на планках. Тип крепления "паз-гребень".

Раскладка плит облицовки в районе оконного проема. Маркировка узлов

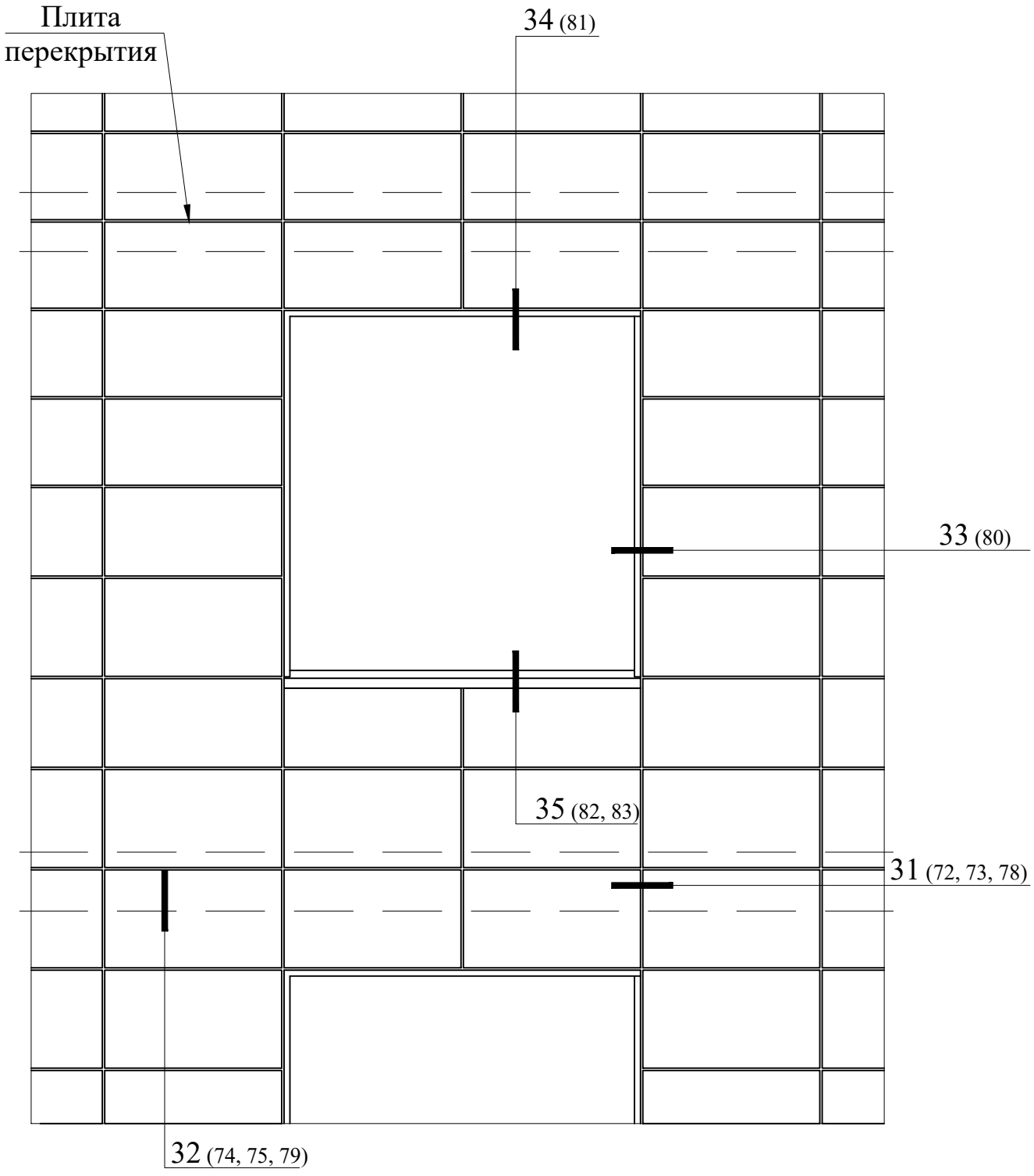

Система с креплением в плиты перекрытий.

Раскладка конструкции в районе оконного проема

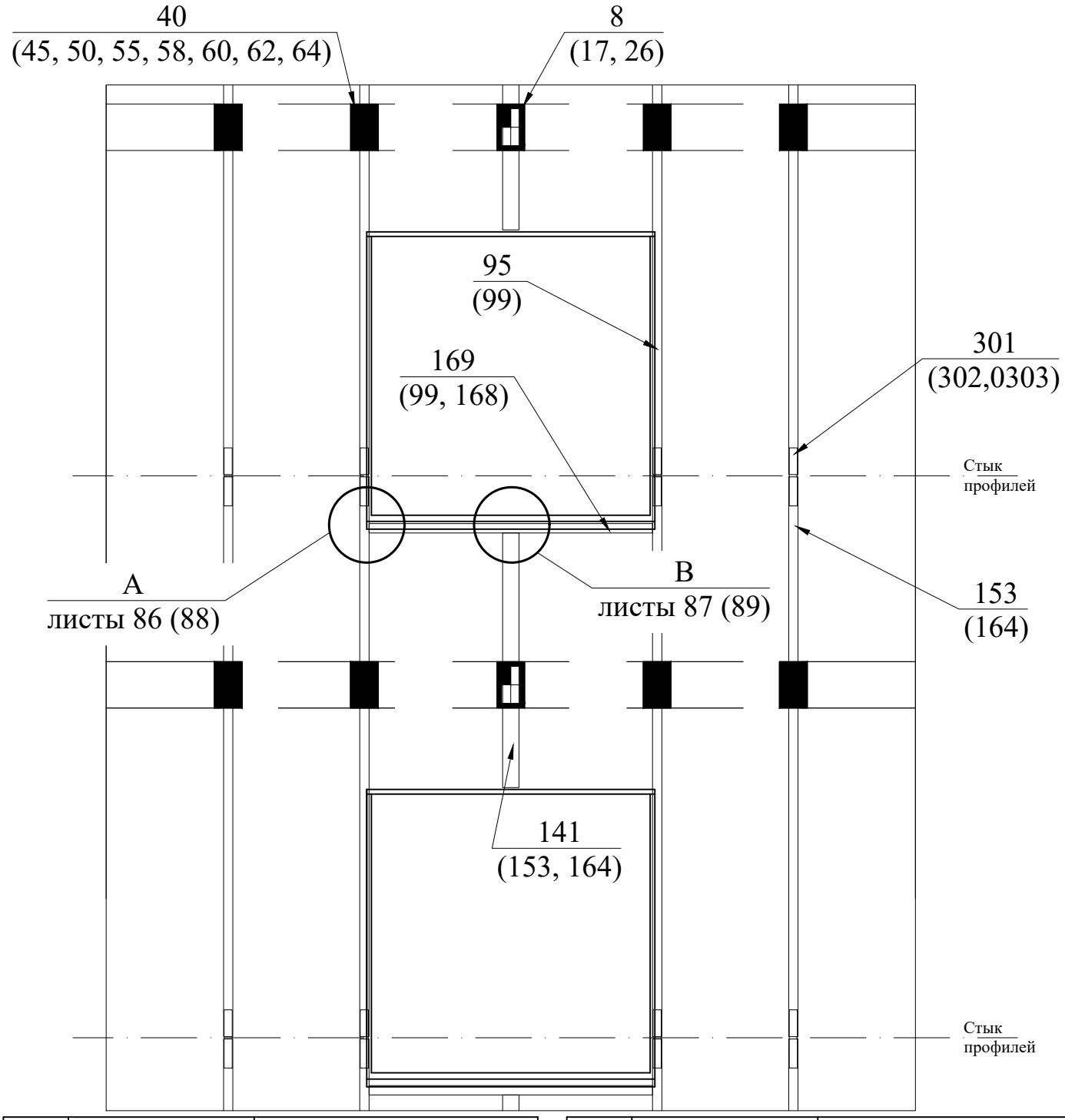

Поз.	Артикул	Наименование
8	01/240L-11	Кронштейн MacFOX 240L
17	01/240ML-11	Кронштейн MacFOX 240ML
26	01/240M-11	Кронштейн MacFOX 240M
40	01/U230L-11	Кронштейн UFOX 230L
45	01/U230ML-11	Кронштейн UFOX 230ML
50	01/U230M-11	Кронштейн UFOX 230M
55	01/U230S-11	Кронштейн UFOX 230S
58	01/UT230L-11	Кронштейн UTFOX 230L
60	01/UT230ML-11	Кронштейн UTFOX 230ML
62	01/UT230M-11	Кронштейн UTFOX 230M

Поз.	Артикул	Наименование
64	01/UT230S-11	Кронштейн UTFOX 230S
141	05/T15	Профиль T15
153	05/DT21	Профиль DT21
164	05/H21	Профиль H21
168	05/B80x40x3	Бокс 80x40x3
169	05/B50x50x2	Бокс 50x50x2
301	07/DTCF10	Соединитель DTCF10
302	07/HCF10	Соединитель HCF10
303	07/HCF20	Соединитель HCF20

Система с креплением в плиты перекрытий.

Сечение 31-31. Горизонтальный разрез. Стык плит

Вариант 1
Кронштейн UTFox,
вертикальный профиль 05/DT21

Вариант 2
Кронштейн UFox,
вертикальный профиль 05/DT21

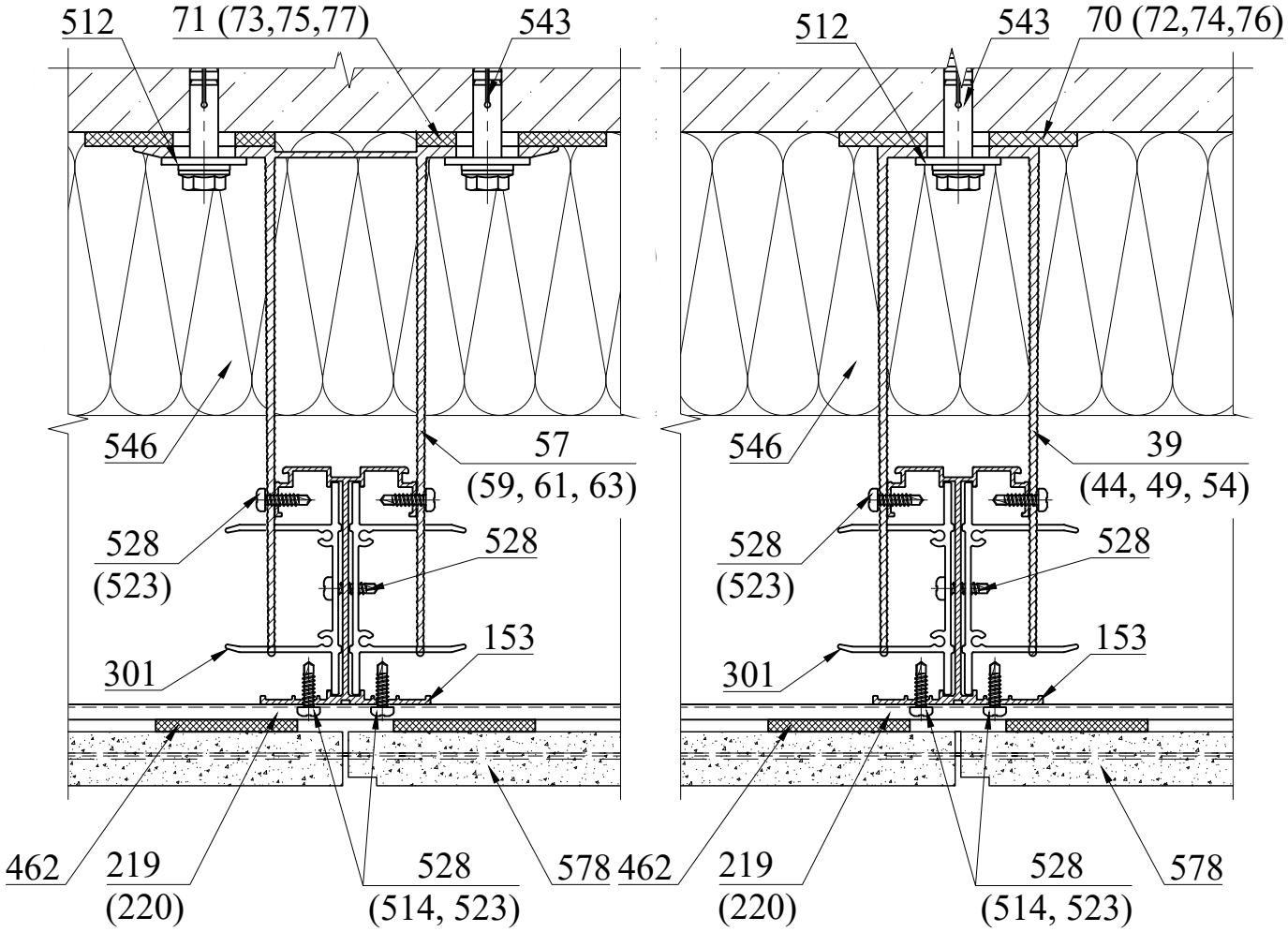

Поз.	Артикул	Наименование
39	01/U180L-11	Кронштейн UFOX 180L
44	01/U180ML-11	Кронштейн UFOX 180ML
49	01/U180M-11	Кронштейн UFOX 180M
54	01/U180S-11	Кронштейн UFOX 180S
57	01/UT180L-11	Кронштейн UTFOX 180L
59	01/UT180ML-11	Кронштейн UTFOX 180ML
61	01/UT180M-11	Кронштейн UTFOX 180M
63	01/UT180S-11	Кронштейн UTFOX 180S
70	02/Iso10L	Термомост Iso10L
71	02/Iso11L	Термомост Iso11L
72	02/Iso10ML	Термомост Iso10ML
73	02/Iso11ML	Термомост Iso11ML
74	02/Iso10M	Термомост Iso10M
75	02/Iso11M	Термомост Iso11M
76	02/Iso10S	Термомост Iso10S

Поз.	Артикул	Наименование
77	02/Iso11S	Термомост Iso11S
153	05/DT21	Профиль DT21
219	06/M20	Планка рядовая M20
301	07/DTCF10	Соединитель DTCF10
462	16/M50.8	Уплотнитель M50.8
512	20/W30A2	Шайба нерж. Ø10,5x30мм
514	20/R4,0x8 A2/A2	Заклепка 4,0x8 нерж./нерж.
523	20/R5,0x10 A/A2	Заклепка 5,0x10 алюм./нерж.
528	20/STS DIN 7504 4,2x16 M PH A2	Винт самонарезающий 4,2x16 нерж.
543	---	Дюбель фасадный Ø10
546	---	Утеплитель
578	---	Плита керамическая клинкерная Terramatic

Тип применяемых кронштейнов и направляющих определяется статическим расчетом.

Система с креплением в плиты перекрытий.

Сечение 31-31. Горизонтальный разрез. Стык плит

Вариант 3
Кронштейн UTFox,
вертикальный профиль 05/H21

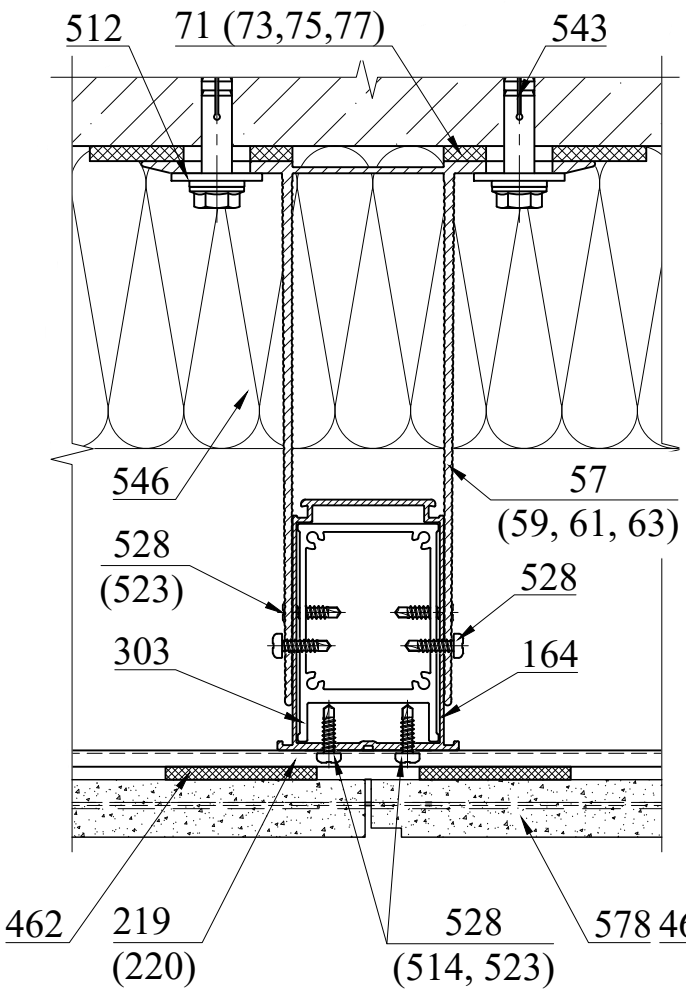

Вариант 4
Кронштейн UFox,
вертикальный профиль 05/H21

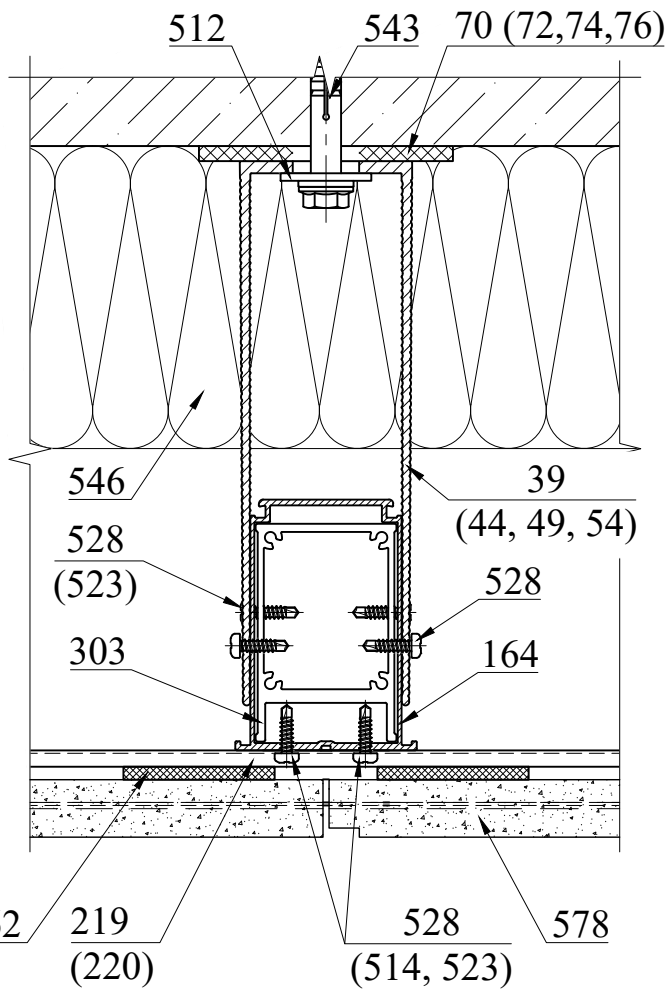

Поз.	Артикул	Наименование
39	01/U180L-11	Кронштейн UFOX 180L
44	01/U180ML-11	Кронштейн UFOX 180ML
49	01/U180M-11	Кронштейн UFOX 180M
54	01/U180S-11	Кронштейн UFOX 180S
57	01/UT180L-11	Кронштейн UTFOX 180L
59	01/UT180ML-11	Кронштейн UTFOX 180ML
61	01/UT180M-11	Кронштейн UTFOX 180M
63	01/UT180S-11	Кронштейн UTFOX 180S
70	02/Iso10L	Термомост Iso10L
71	02/Iso11L	Термомост Iso11L
72	02/Iso10ML	Термомост Iso10ML
73	02/Iso11ML	Термомост Iso11ML
74	02/Iso10M	Термомост Iso10M
75	02/Iso11M	Термомост Iso11M
76	02/Iso10S	Термомост Iso10S

Поз.	Артикул	Наименование
77	02/Iso11S	Термомост Iso11S
164	05/H21	Профиль H21
219	06/M20	Планка рядовая M20
303	07/HCF20	Соединитель HCF20
462	16/M50.8	Уплотнитель M50.8
512	20/W30A2	Шайба нерж. Ø10,5x30мм
514	20/R4,0x8 A2/A2	Заклепка 4,0x8 нерж./нерж.
523	20/R5,0x10 A/A2	Заклепка 5,0x10 алюм./нерж.
528	20/STS DIN 7504 4,2x16 M PH A2	Винт самонарезающий 4,2x16 нерж.
543	---	Дюбель фасадный Ø10
546	---	Утеплитель
578	---	Плита керамическая клинкерная Terramatic

1. Тип применяемых кронштейнов и направляющих определяется статическим расчетом.
2. Далее на узлах изображены кронштейны типа UFox и вертикальный профиль 05/DT21

Система с креплением в плиты перекрытий.

Сечение 32-32. Стык вертикальных профилей с терморазрывом. Вариант 1

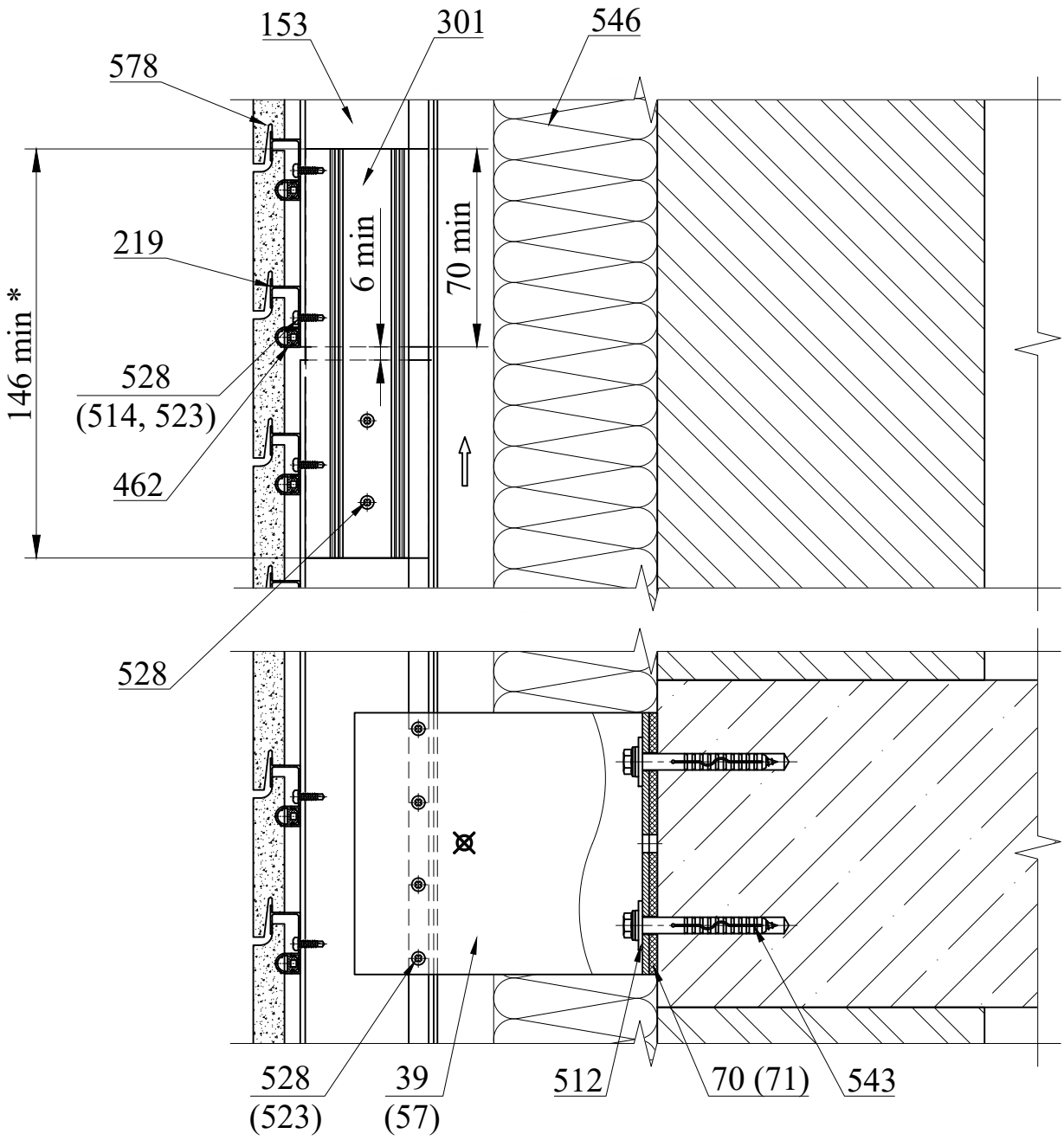

Поз.	Артикул	Наименование
39	01/U180L-11	Кронштейн UFOX 180L
57	01/UT180L-11	Кронштейн UTFOX 180L
70	02/Iso10L	Термомост Iso10L
71	02/Iso11L	Термомост Iso11L
153	05/DT21	Профиль DT21
219	06/M20	Планка рядовая M20
301	07/DTCF10	Соединитель DTCF10
462	16/M50.8	Уплотнитель M50.8
512	20/W30A2	Шайба нерж. Ø10,5x30мм

Поз.	Артикул	Наименование
514	20/R4,0x8 A2/A2	Заклепка 4,0x8 нерж./нерж.
523	20/R5,0x10 A/A2	Заклепка 5,0x10 алюм./нерж.
528	20/STS DIN 7504 4,2x16 M PH A2	Винт самонарезающий 4,2x16 нерж.
543	---	Дюбель фасадный Ø10
546	---	Утеплитель
578	---	Плита керамическая клинкерная Terramatic

1. Вариант 1 применяется при высоте пролета до 2,1 м.
2. * Рекомендуемая длина соединителя (поз. 301) равна 250 мм.

Система с креплением в плиты перекрытий.

Сечение 32-32. Вертикальный разрез. Стык вертикальных профилей с терморазрывом.

Вариант 2. Вариант с применением H20 профиля

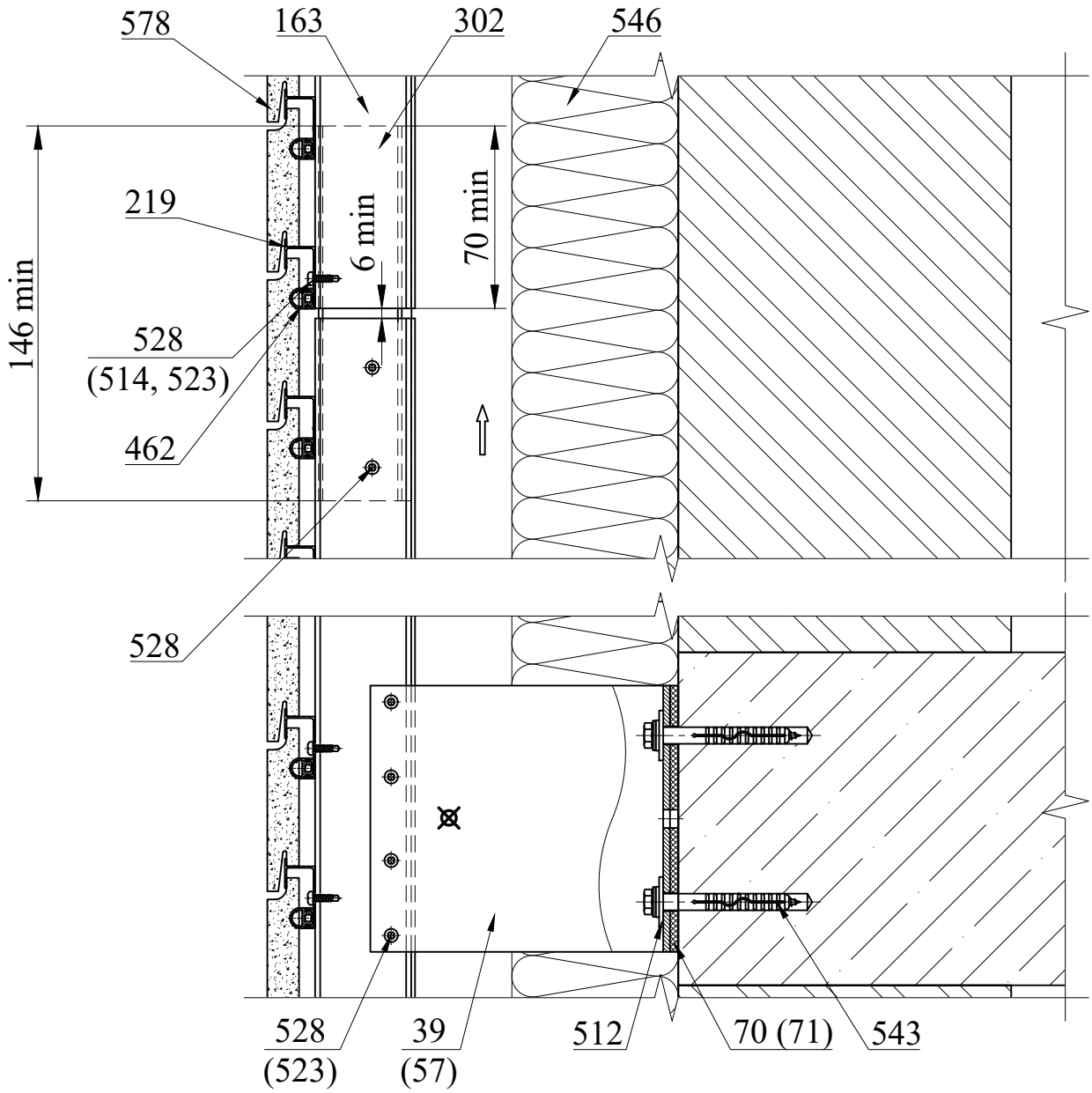

Поз.	Артикул	Наименование
39	01/U180L-11	Кронштейн UFOX 180L
57	01/UT180L-11	Кронштейн UTFOX 180L
70	02/Iso10L	Термомост Iso10L
71	02/Iso11L	Термомост Iso11L
163	05/H20	Профиль H20
219	06/M20	Планка рядовая M20
302	07/HCF10	Соединитель HCF10
462	16/M50.8	Уплотнитель M50.8
512	20/W30A2	Шайба нерж. Ø10,5x30мм

Поз.	Артикул	Наименование
514	20/R4,0x8 A2/A2	Заклепка 4,0x8 нерж./нерж.
523	20/R5,0x10 A/A2	Заклепка 5,0x10 алюм./нерж.
528	20/STS DIN 7504 4,2x16 M PH A2	Винт самонарезающий 4,2x16 нерж.
543	---	Дюбель фасадный Ø10
546	---	Утеплитель
578	---	Плита керамическая клинкерная Terramatic

1. Вариант 1 применяется при высоте пролета до 2,1 м.
2. * Рекомендуемая длина соединителя (поз. 302) равна 250 мм.

Система с креплением в плиты перекрытий.

Сечение 32-32. Вертикальный разрез. Крепление к консольному выступу плиты перекрытия. Вариант с подрезкой DT-профиля (H-профиля)

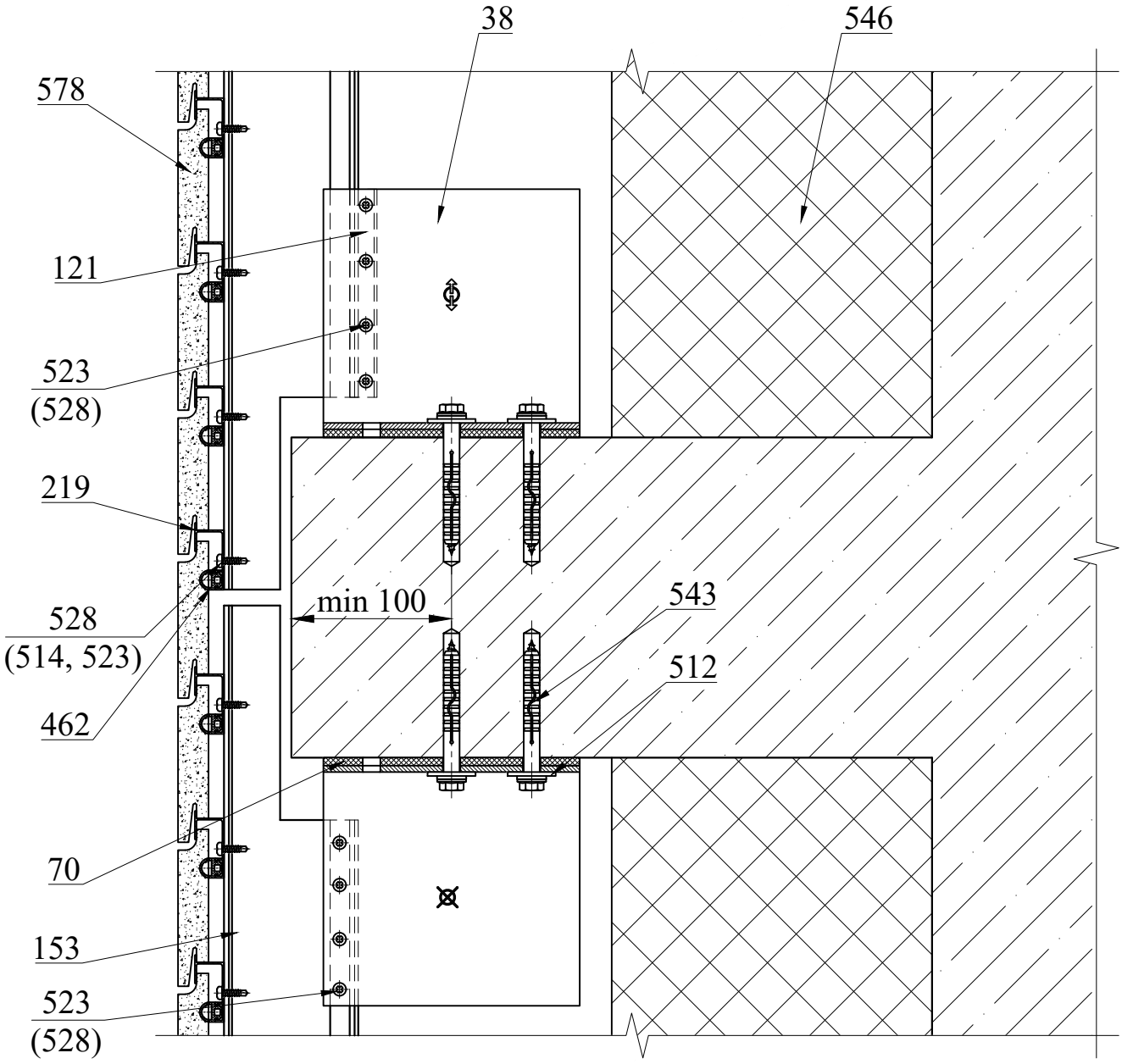

Поз.	Артикул	Наименование
38	01/U150L-11	Кронштейн UFOX 150L
70	02/Iso10L	Термомост Iso10L
121	04/UML	Салазка U ML
153	05/DT21	Профиль DT21
219	06/M20	Планка рядовая M20
462	16/M50.8	Уплотнитель M50.8
512	20/W30A2	Шайба нерж. Ø10,5x30мм
514	20/R4,0x8 A2/A2	Заклепка 4,0x8 нерж./нерж.

Поз.	Артикул	Наименование
523	20/R5,0x10 A/A2	Заклепка 5,0x10 алюм./нерж.
528	20/STS DIN 7504 4,2x16 M PH A2	Винт самонарезающий 4,2x16 нерж.
543	---	Дюбель фасадный Ø10
546	---	Утеплитель
578	---	Плита керамическая клинкерная Terramatic

Система с креплением в плиты перекрытий.

Сечение 32-32. Вертикальный разрез. Крепление к консольному выступу плиты перекрытия. Вариант без подрезки DT-профиля (H-профиля)

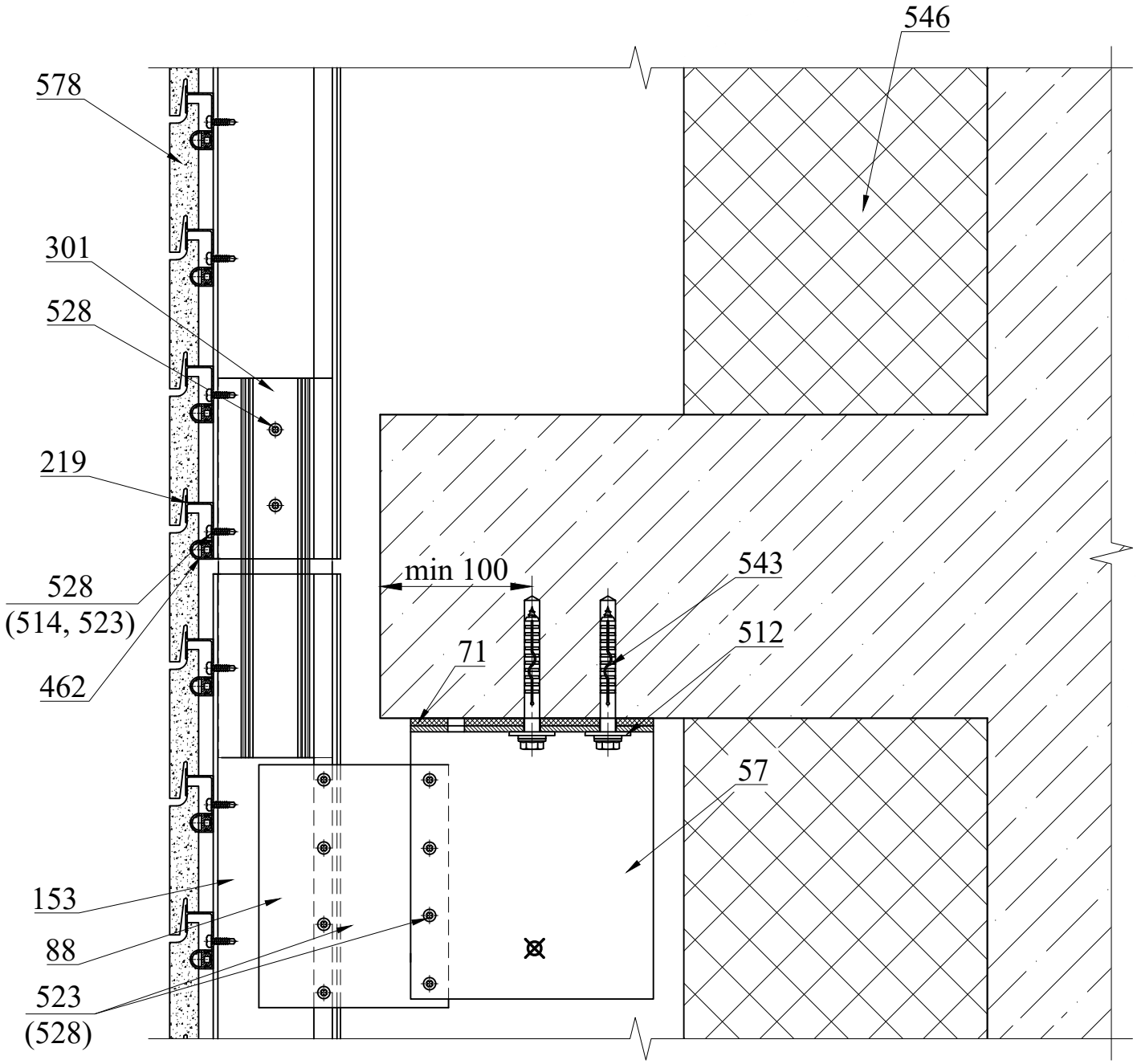

Поз.	Артикул	Наименование
57	01/UT180L-11	Кронштейн UTFOX 180L
71	02/Iso11L	Термомост Iso11L
88	03/UDF125L	Удлинитель кронштейна UDF125L
153	05/DT21	Профиль DT21
219	06/M20	Планка рядовая M20
301	07/DTCF10	Соединитель DTCF10
462	16/M50.8	Уплотнитель M50.8
512	20/W30A2	Шайба нерж. Ø10,5x30мм

Поз.	Артикул	Наименование
514	20/R4,0x8 A2/A2	Заклепка 4,0x8 нерж./нерж.
523	20/R5,0x10 A/A2	Заклепка 5,0x10 алюм./нерж.
528	20/STS DIN 7504 4,2x16 M PH A2	Винт самонарезающий 4,2x16 нерж.
543	---	Дюбель фасадный Ø10
546	---	Утеплитель
578	---	Плита керамическая клинкерная Terramatic

Система с креплением в плиты перекрытий.

Горизонтальный разрез. Вариант с вертикальной установкой плит

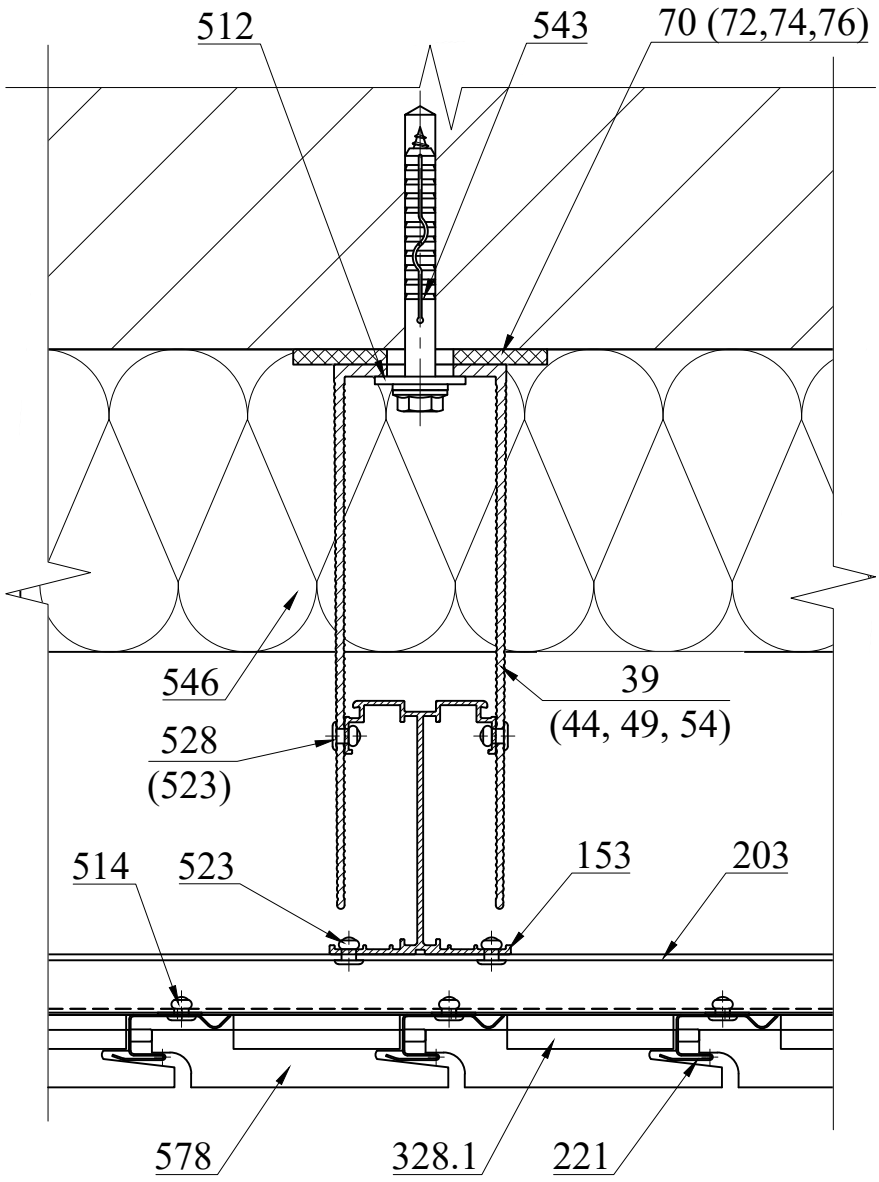

Поз.	Артикул	Наименование
39	01/U180L-11	Кронштейн UFOX 180L
44	01/U180ML-11	Кронштейн UFOX 180ML
49	01/U180M-11	Кронштейн UFOX 180M
54	01/U180S-11	Кронштейн UFOX 180S
70	02/Iso10L	Термомост Iso10L
72	02/Iso10ML	Термомост Iso10ML
74	02/Iso10M	Термомост Iso10M
76	02/Iso10S	Термомост Iso10S
153	05/DT21	Профиль DT21
203	06/Z11	Планка Z11
221	06/M21.07Z	Планка рядовая оц. п.п. M21.07Z

Поз.	Артикул	Наименование
328.1	09/M21/105.05Z	Кляммер рядовой оц. п.п. M21/105.05Z
512	20/W30A2	Шайба нерж. Ø10,5x30мм
514	20/R4,0x8 A2/A2	Заклепка 4,0x8 нерж./нерж.
523	20/R5,0x10 A/A2	Заклепка 5,0x10 алюм./нерж.
528	20/STS DIN 7504 4,2x16 M PH A2	Винт самонарезающий 4,2x16 нерж.
543	---	Дюбель фасадный Ø10
546	---	Утеплитель
578	---	Плита керамическая клинкерная Terramatic

Тип применяемых кронштейнов и направляющих определяется статическим расчетом.

Система с креплением в плиты перекрытий.

Стык вертикальных профилей с терморазрывом. Вариант с вертикальной установкой плит

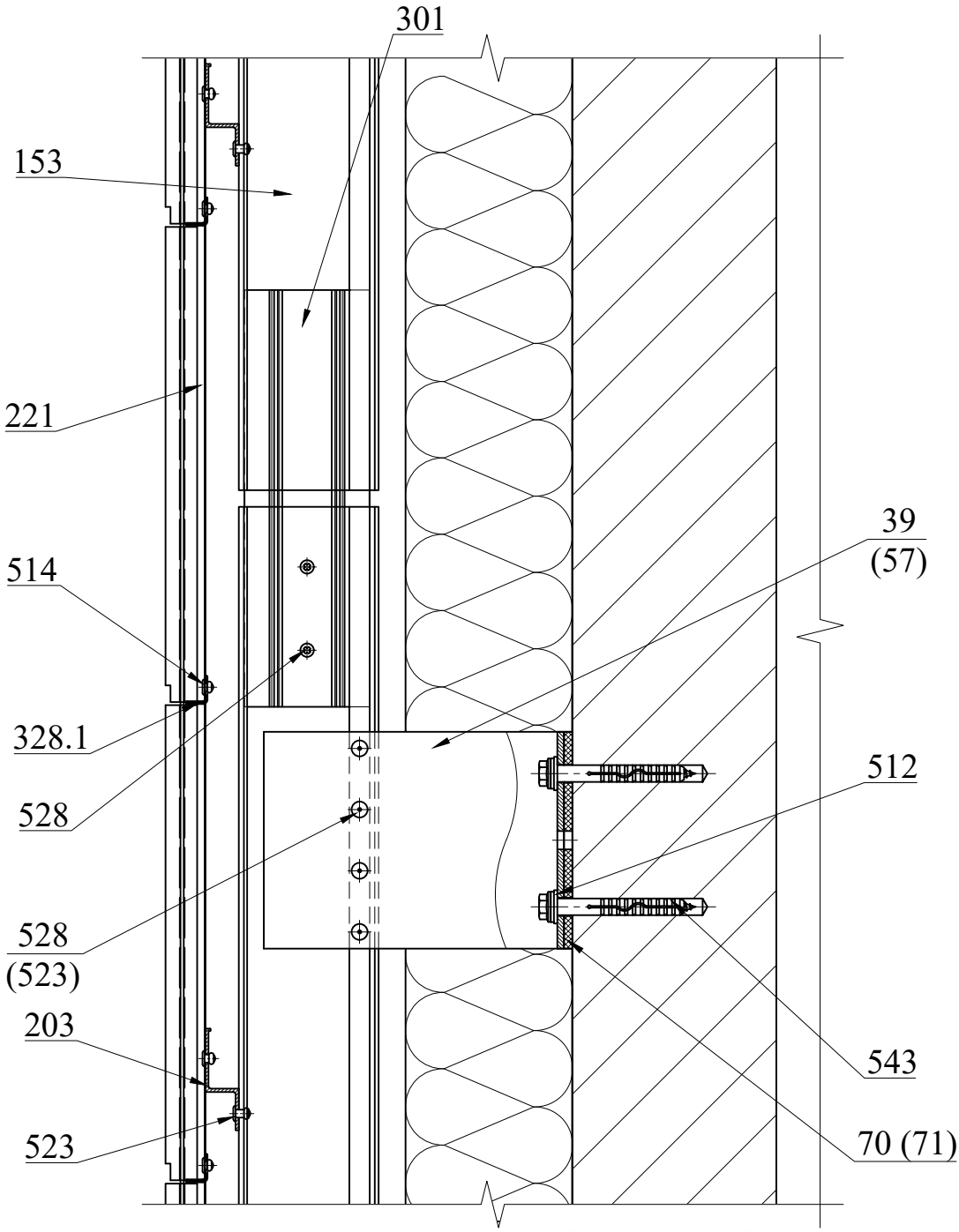

Поз.	Артикул	Наименование
39	01/U180L-11	Кронштейн UFOX 180L
57	01/UT180L-11	Кронштейн UTFOX 180L
70	02/Iso10L	Термомост Iso10L
71	02/Iso11L	Термомост Iso11L
153	05/DT21	Профиль DT21
203	06/Z11	Планка Z11
221	06/M21.07Z	Планка рядовая оц. п.п. M21.07Z
301	07/DTCF10	Соединитель DTCF10
328.1	09/M21/105.05Z	Кляммер рядовой оц. п.п. M21/105.05Z

Поз.	Артикул	Наименование
512	20/W30A2	Шайба нерж. Ø10,5x30мм
514	20/R4,0x8 A2/A2	Заклепка 4,0x8 нерж./нерж.
523	20/R5,0x10 A/A2	Заклепка 5,0x10 алюм./нерж.
528	20/STS DIN 7504 4,2x16 M PH A2	Винт самонарезающий 4,2x16 нерж.
543	---	Дюбель фасадный Ø10
546	---	Утеплитель
578	---	Плита керамическая клинкерная Terramatic

1. Вариант 1 применяется при высоте пролета до 2,1 м.
2. * Рекомендуемая длина соединителя (поз. 301) равна 250 мм.

Система с креплением в плиты перекрытий.

Сечение 33-33. Боковой откос из оцинкованной стали

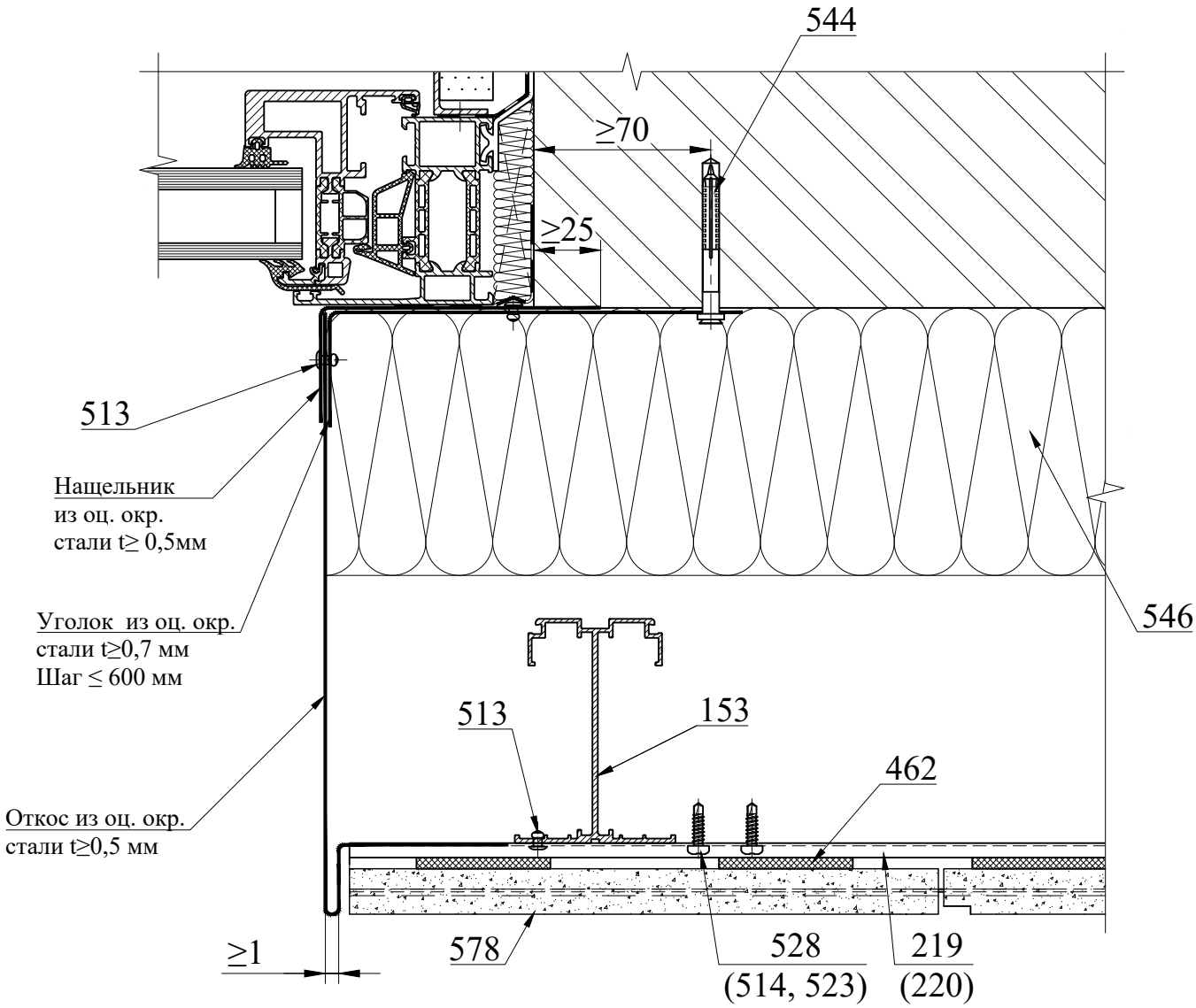

Поз.	Артикул	Наименование
153	05/DT21	Профиль DT21
219	06/M20	Планка рядовая M20
220	06/B20	Планка стартовая B20
462	16/M50.8	Уплотнитель M50.8
513	20/R3,2x8 A2/A2	Заклепка 3,2x8 нерж./нерж.
514	20/R4,0x8 A2/A2	Заклепка 4,0x8 нерж./нерж.
523	20/R5,0x10 A/A2	Заклепка 5,0x10 алюм./нерж.

Поз.	Артикул	Наименование
528	20/STS DIN 7504 4,2x16 M PH A2	Винт самонарезающий 4,2x16 нерж.
544	---	Дюбель-гвоздь 6x60
546	---	Утеплитель
578	---	Плита керамическая клинкерная Terramatic

1. В качестве соединительных элементов между откосом и анкерами крепления к строительному основанию допускается применять сплошной крепежный элемент из оцинкованной окрашенной стали толщиной не менее 0,5 мм с шагом крепления не более 600 мм, а между откосом и вертикальной направляющей - штучные крепежные элементы толщиной не менее 0,7 мм с шагом крепления не более 600 мм. Схему установки крепежных элементов см. листы 88 и 89.
2. Устройство откоса с облицовкой плитой керамической клинкерной аналогично стр. 31.

Система с креплением в плиты перекрытий.

Сечение 34-34. Верхний откос из оцинкованной стали.

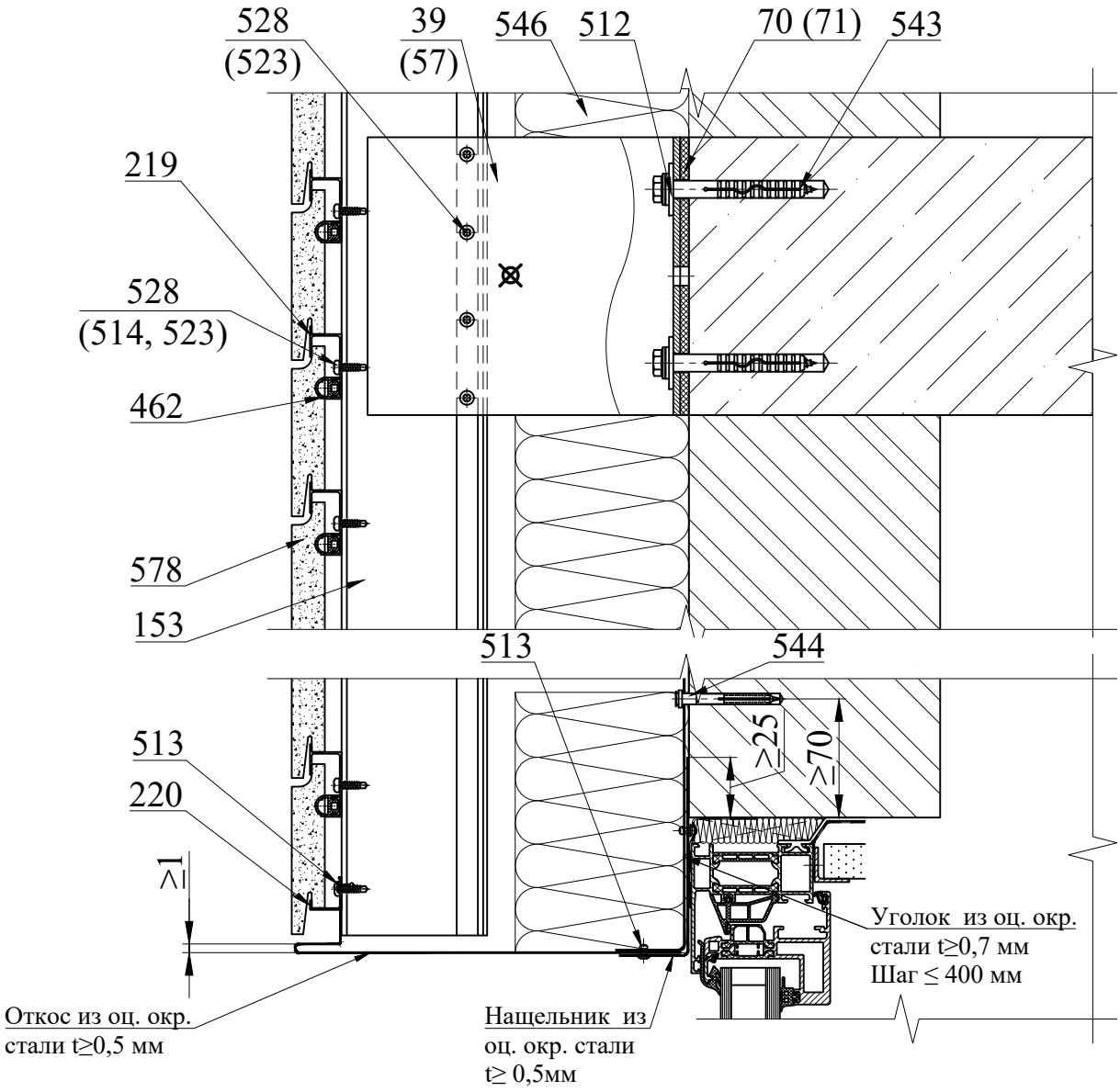

Поз.	Артикул	Наименование
39	01/U180L-11	Кронштейн UFOX 180L
57	01/UT180L-11	Кронштейн UTFOX 180L
70	02/Iso10L	Термомост Iso10L
71	02/Iso11L	Термомост Iso11L
153	05/DT21	Профиль DT21
219	06/M20	Планка рядовая M20
220	06/B20	Планка стартовая B20
462	16/M50.8	Уплотнитель M50.8
512	20/W30A2	Шайба нерж. Ø10,5x30мм
513	20/R3,2x8 A2/A2	Заклепка 3,2x8 нерж./нерж.

Поз.	Артикул	Наименование
514	20/R4,0x8 A2/A2	Заклепка 4,0x8 нерж./нерж.
523	20/R5,0x10 A/A2	Заклепка 5,0x10 алюм./нерж.
528	20/STS DIN 7504 4,2x16 M PH A2	Винт самонарезающий 4,2x16 нерж.
543	---	Дюбель фасадный Ø10
544	---	Дюбель-гвоздь 6x60
546	---	Утеплитель
578	---	Плита керамическая клинкерная Terramatic

1. В качестве соединительных элементов между откосом и анкерами крепления к строительному основанию допускается применять сплошной крепежный элемент из оцинкованной окрашенной стали толщиной не менее 0,5 мм с шагом крепления не более 400 мм, а между откосом и вертикальной направляющей уголки или полосы из оцинкованной окрашенной стали толщиной не менее 0,7 мм с шагом направдяющих. Схему установки крепежных элементов см. листы 88 и 89.
2. Устройство откоса с облицовкой плитой керамической клинкерной аналогично стр. 32.

Система с креплением в плиты перекрытий.

Сечение 35-35. Отлив из оцинкованной стали. Вариант 1

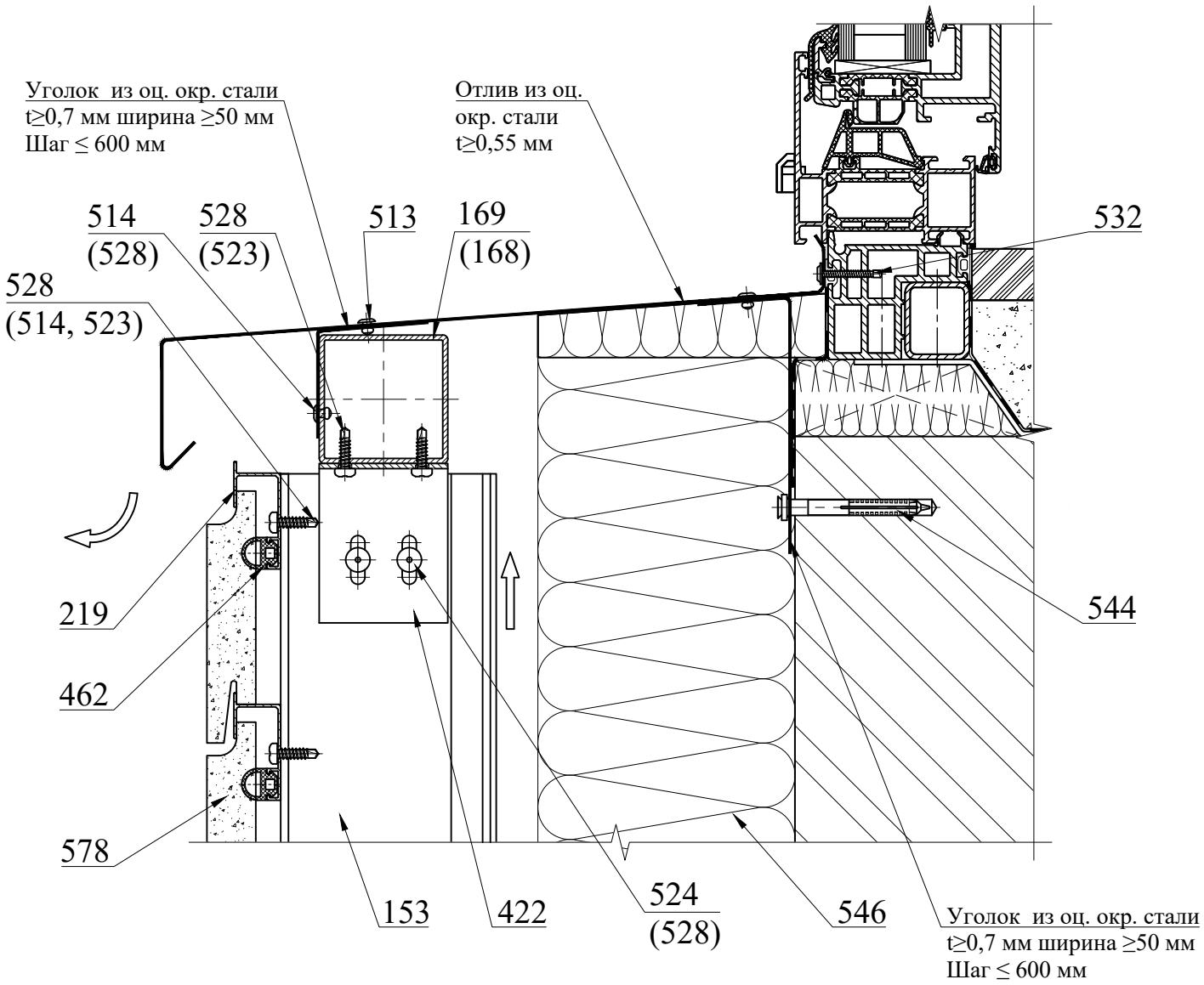

Поз.	Артикул	Наименование
153	05/DT21	Профиль DT21
168	05/B80x40x3	Бокс 80x40x3
169	05/B50x50x2	Бокс 50x50x2
219	06/M20	Планка рядовая M20
422	15/C62x40x50	Уголок 62x40x50
462	16/M50.8	Уплотнитель M50.8
513	20/R3,2x8 A2/A2	Заклепка 3,2x8 нерж./нерж.
514	20/R4,0x8 A2/A2	Заклепка 4,0x8 нерж./нерж.
523	20/R5,0x10 A/A2	Заклепка 5,0x10 алюм./нерж.

Поз.	Артикул	Наименование
524	20/R5,0x12 A/A2	Заклепка 5,0x12 алюм./нерж.
528	20/STS DIN 7504 4,2x16 M PH A2	Винт самонарезающий 4,2x16 нерж.
532	20/S4,2x30/ZC	Винт самонарезающий 4,2x30 оц.
544	---	Дюбель-гвоздь 6x60
546	---	Утеплитель
578	---	Плита керамическая клинкерная Terramatic

Система с креплением в плиты перекрытий.

Сечение 35-35. Отлив из оцинкованной стали. Вариант 2

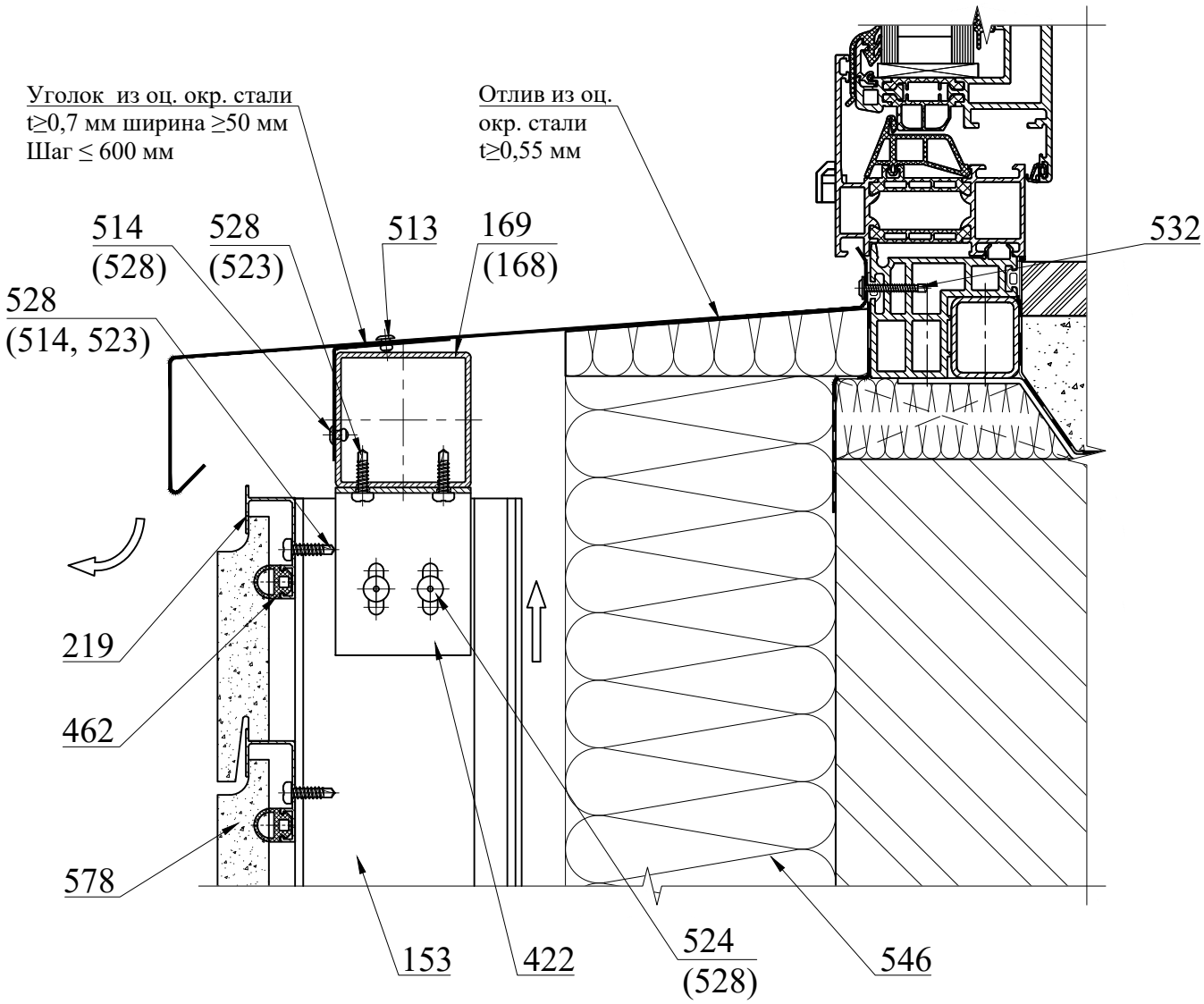

Поз.	Артикул	Наименование
153	05/DT21	Профиль DT21
168	05/B80x40x3	Бокс 80x40x3
169	05/B50x50x2	Бокс 50x50x2
219	06/M20	Планка рядовая M20
422	15/C62x40x50	Уголок 62x40x50
462	16/M50.8	Уплотнитель M50.8
513	20/R3,2x8 A2/A2	Заклепка 3,2x8 нерж./нерж.
514	20/R4,0x8 A2/A2	Заклепка 4,0x8 нерж./нерж.
523	20/R5,0x10 A/A2	Заклепка 5,0x10 алюм./нерж.

Поз.	Артикул	Наименование
524	20/R5,0x12 A/A2	Заклепка 5,0x12 алюм./нерж.
528	20/STS DIN 7504 4,2x16 M PH A2	Винт самонарезающий 4,2x16 нерж.
532	20/S4,2x30/ZC	Винт самонарезающий 4,2x30 оц.
546	---	Утеплитель
578	---	Плита керамическая клинкерная Terramatic

Система с креплением в плиты перекрытий.

Узел А. Соединение вертикального и горизонтального профилей.

Вариант 1

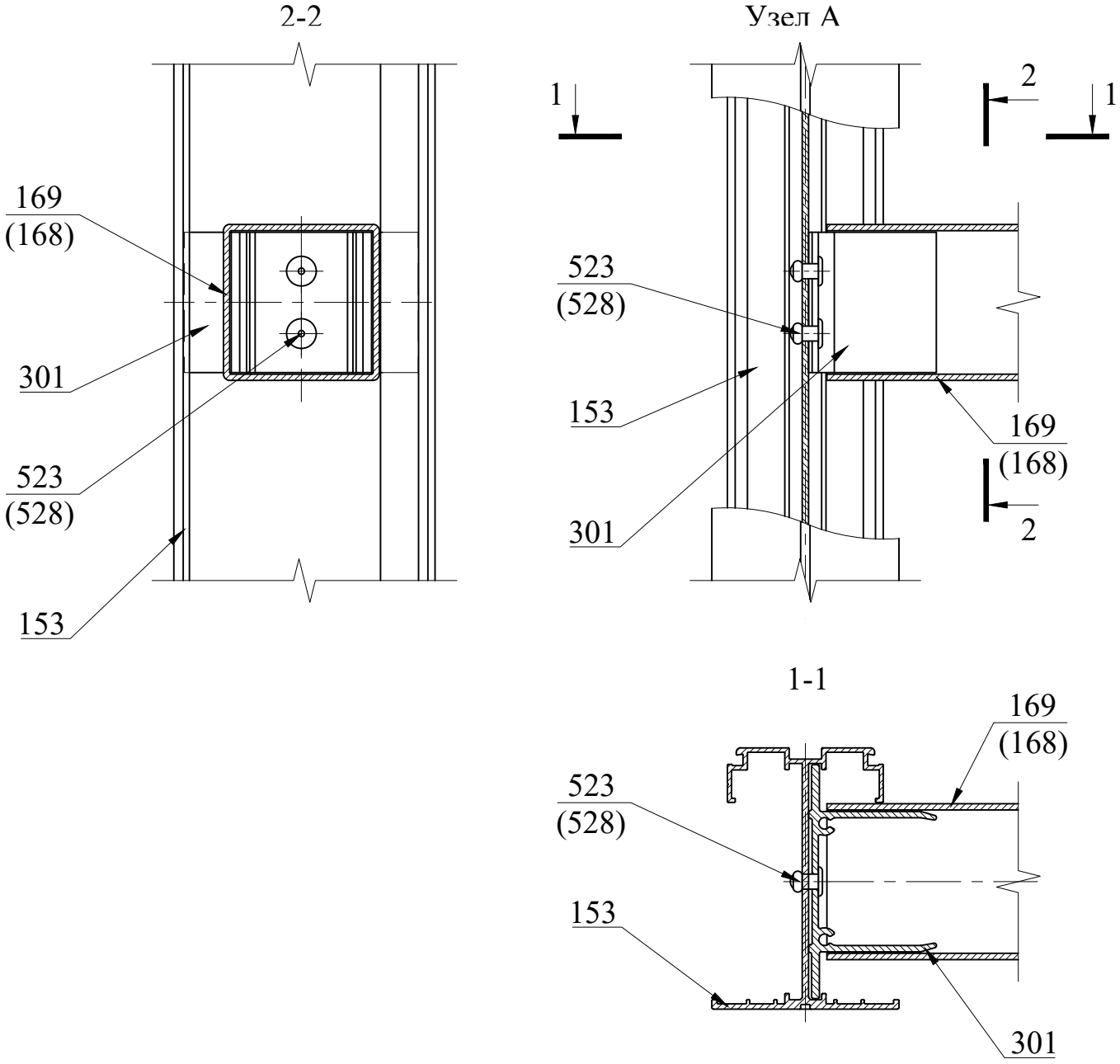

Поз.	Артикул	Наименование
153	05/DT21	Профиль DT21
168	05/B80x40x3	Бокс 80x40x3
169	05/B50x50x2	Бокс 50x50x2
301	07/DTCF10	Соединитель DTCF10
523	20/R5,0x10 A/A2	Заклепка 5,0x10 алюм./нерж.
528	20/STS DIN 7504 4,2x16 M PH A2	Винт самонарезающий 4,2x16 нерж.

Система с креплением в плиты перекрытий.

Узел Б. Соединение вертикального и горизонтального профилей.

Вариант 1

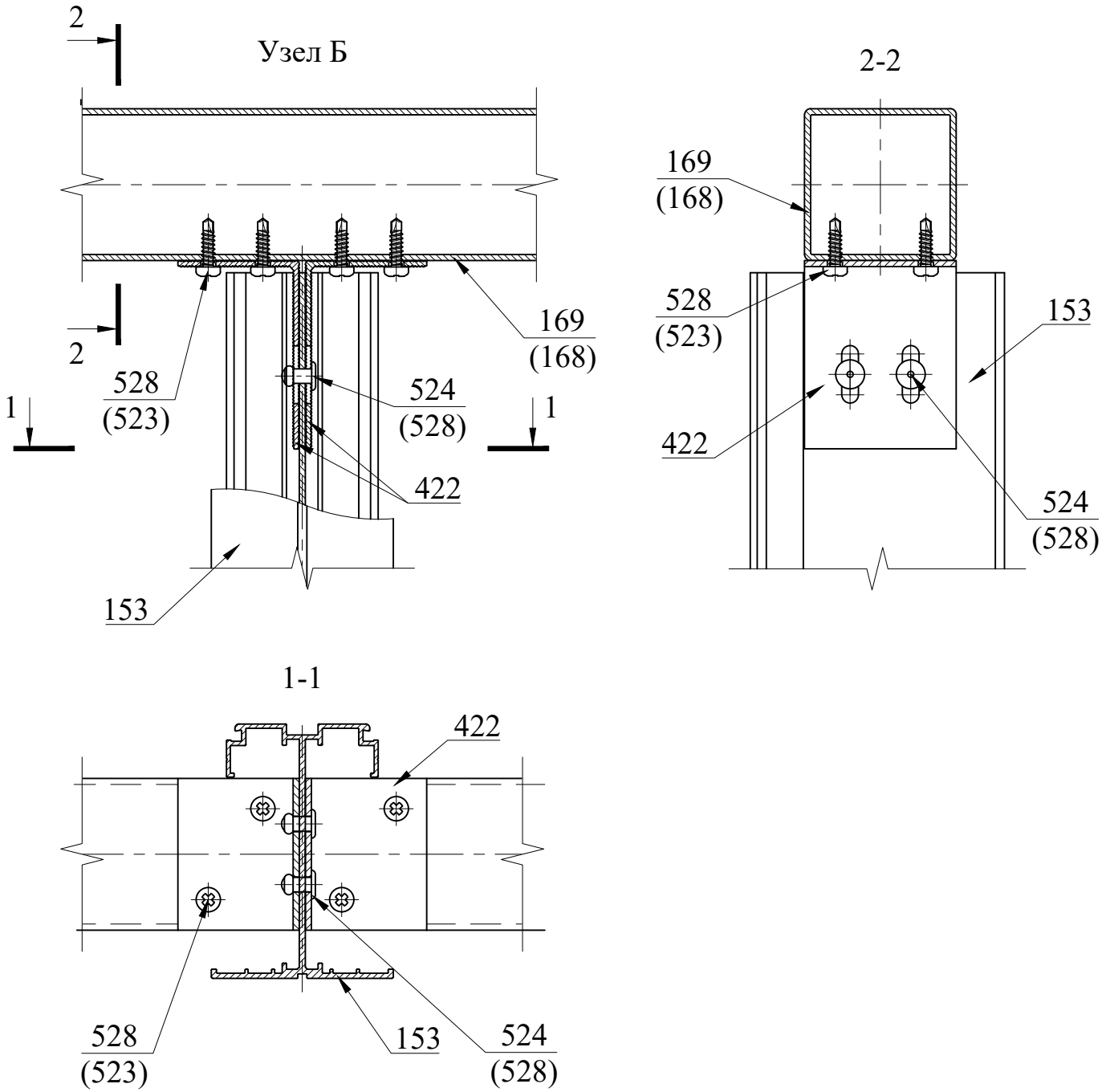

Поз.	Артикул	Наименование
153	05/DT21	Профиль DT21
168	05/B80x40x3	Бокс 80x40x3
169	05/B50x50x2	Бокс 50x50x2
422	15/C62x40x50	Уголок 62x40x50
523	20/R5,0x10 A/A2	Заклепка 5,0x10 алюм./нерж.
524	20/R5,0x12 A/A2	Заклепка 5,0x12 алюм./нерж.
528	20/STS DIN 7504 4,2x16 M PH A2	Винт самонарезающий 4,2x16 нерж.

Система с креплением в плиты перекрытий

Узел А. Соединение вертикального и горизонтального профилей

Вариант 2

2-2

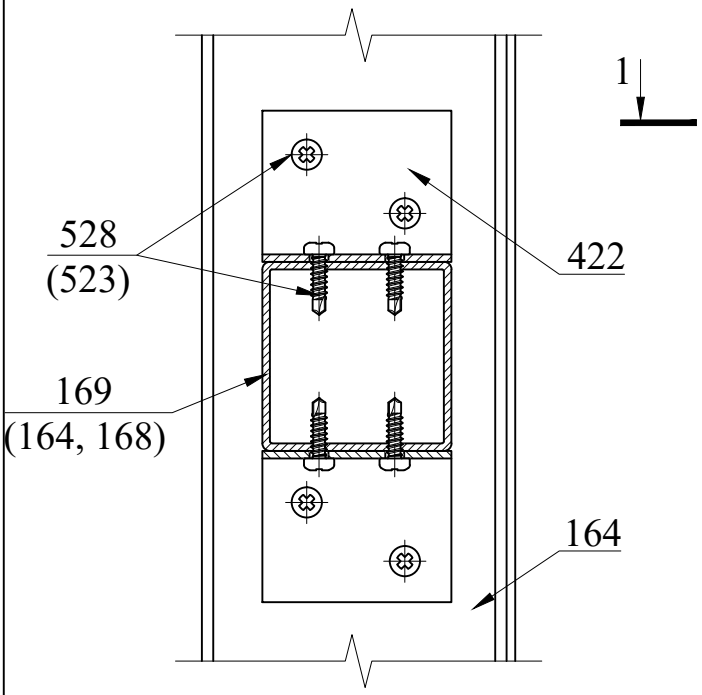

Узел А

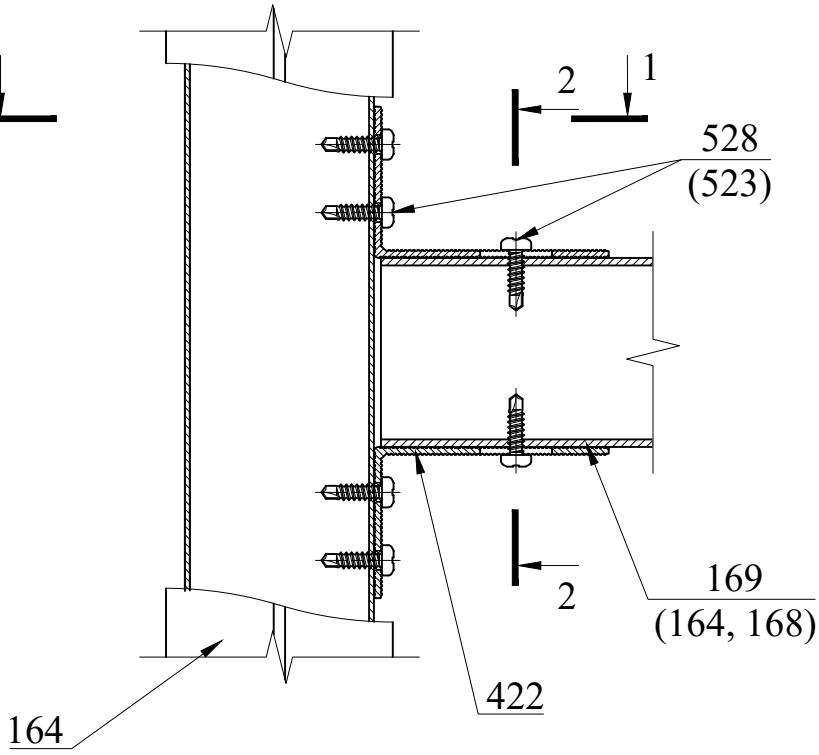

1-1

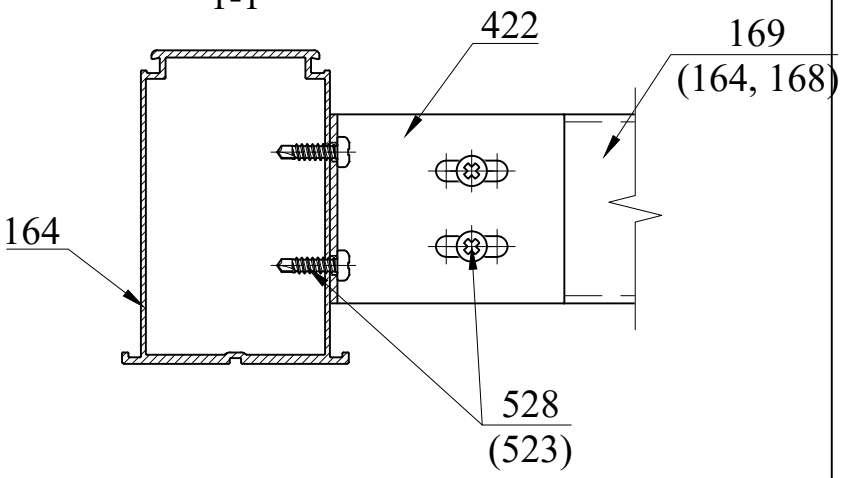

Поз.	Артикул	Наименование
164	05/H21	Профиль H21
168	05/B80x40x3	Бокс 80x40x3
169	05/B50x50x2	Бокс 50x50x2
422	15/C62x40x50	Уголок 62x40x50
523	20/R5,0x10 A/A2	Заклепка 5,0x10 алюм./нерж.
528	20/STS DIN 7504 4,2x16 M PH A2	Винт самонарезающий 4,2x16 нерж.

Система с креплением в плиты перекрытий

Узел Б. Соединение вертикального и горизонтального профилей.

Вариант 2

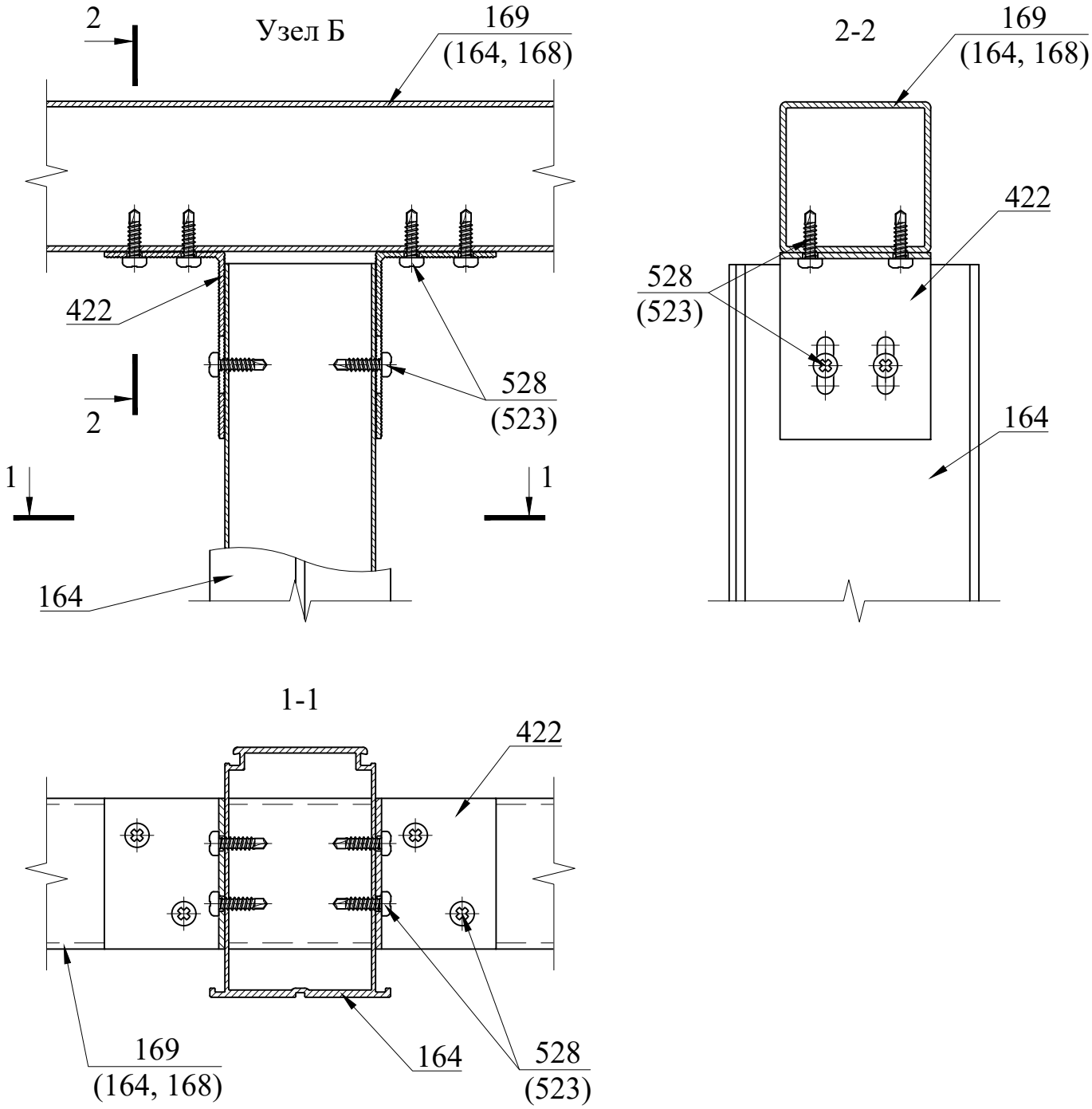

Поз.	Артикул	Наименование
164	05/H21	Профиль H21
168	05/B80x40x3	Бокс 80x40x3
169	05/B50x50x2	Бокс 50x50x2
422	15/C62x40x50	Уголок 62x40x50
523	20/R5,0x10 A/A2	Заклепка 5,0x10 алюм./нерж.
528	20/STS DIN 7504 4,2x16 M PH A2	Винт самонарезающий 4,2x16 нерж.

Схема установки крепежных элементов противопожарных коробов
Вариант 1

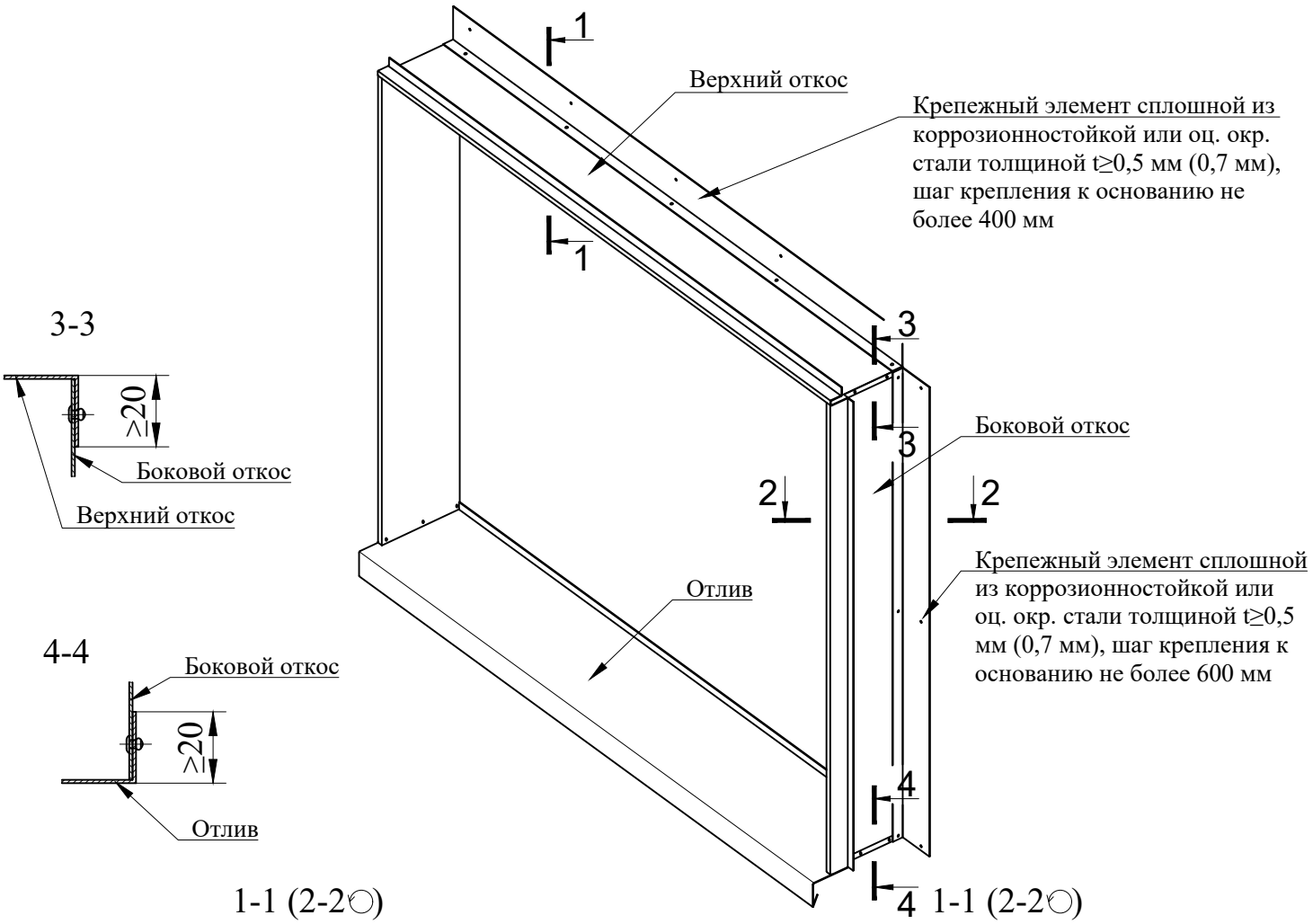

1-1 (2-2◯)
Вариант 1

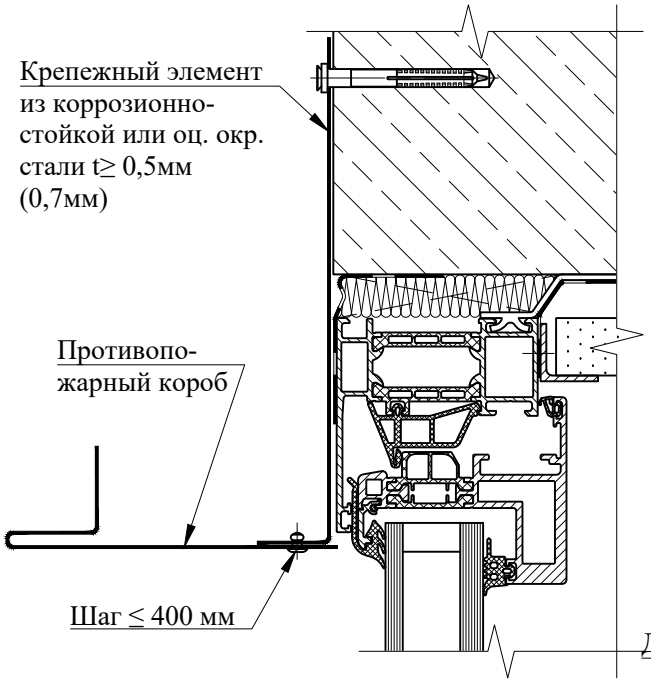

1-1 (2-2◯)
Вариант 2

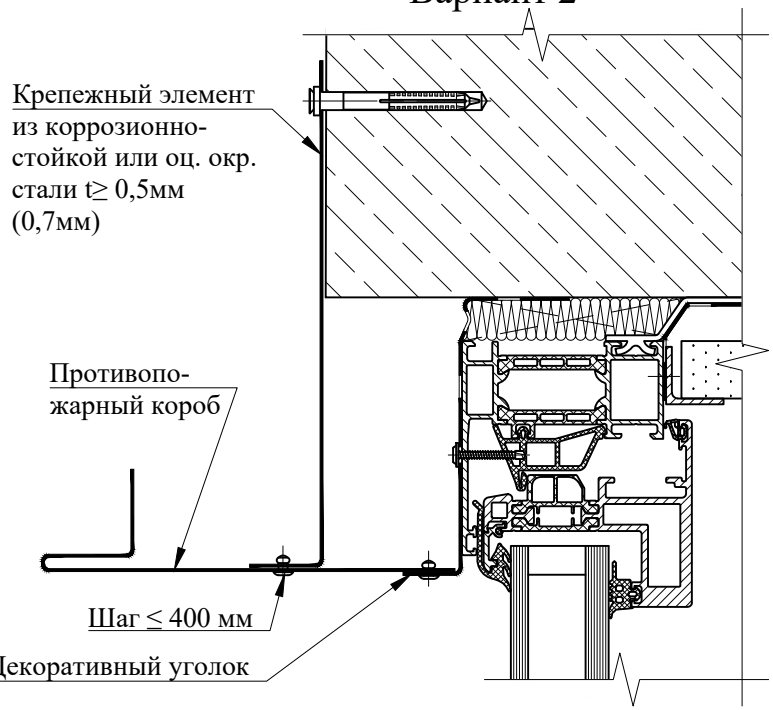

1. Крепление противопожарного короба к строительному основанию (стене) выполняется с помощью анкеров и/или анкерных дюбелей;
2. Закрепление элементов противопожарного короба между собой и элементамив его крепления выполняется стальными метизами;
3. Толщина элементов противопожарного короба "открытого" типа равна 0,5мм, "скрытого" типа равна 0,7 мм.

Схема установки крепежных элементов противопожарных коробов
Вариант 2

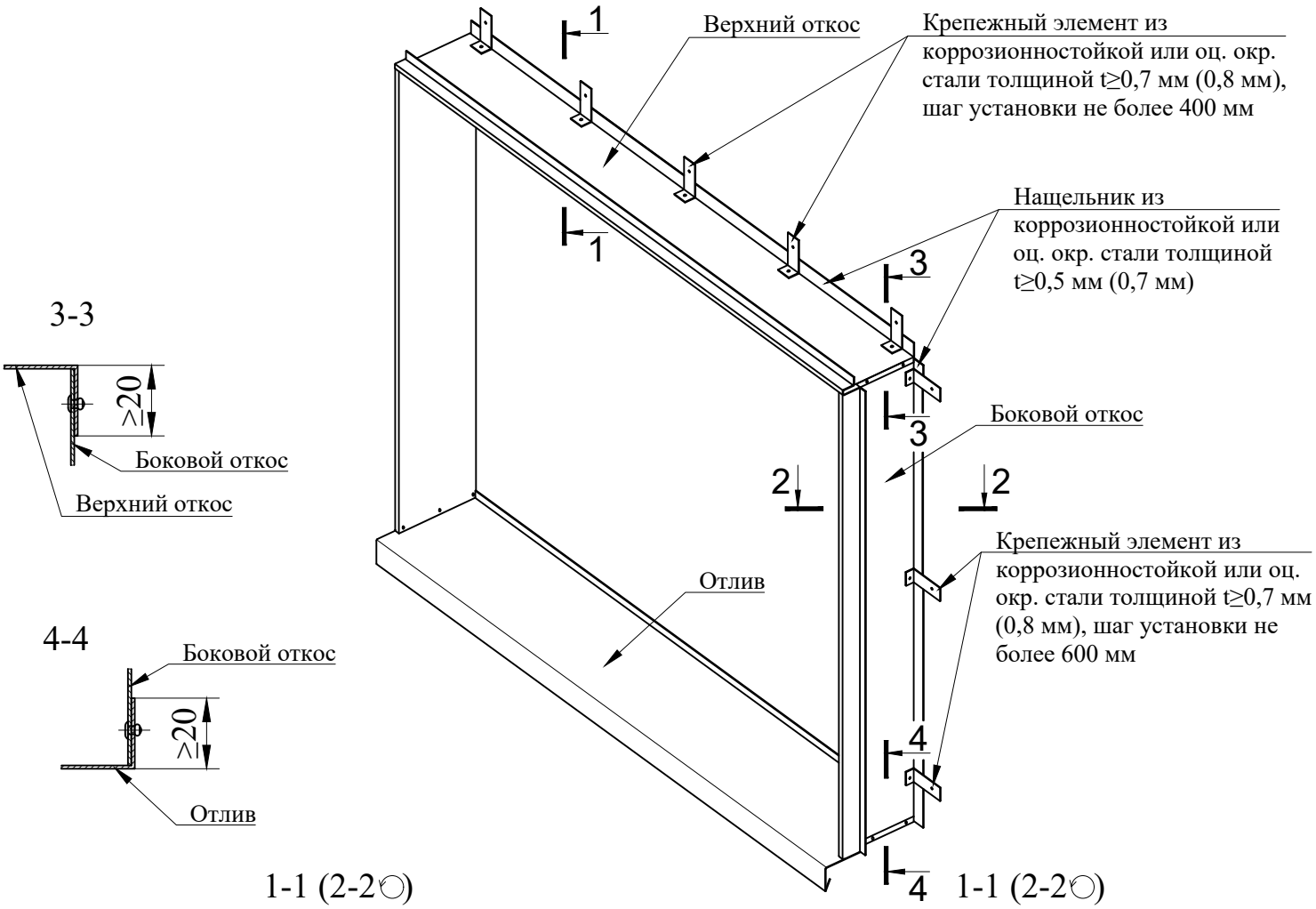

1-1 (2-2○)
Вариант 1

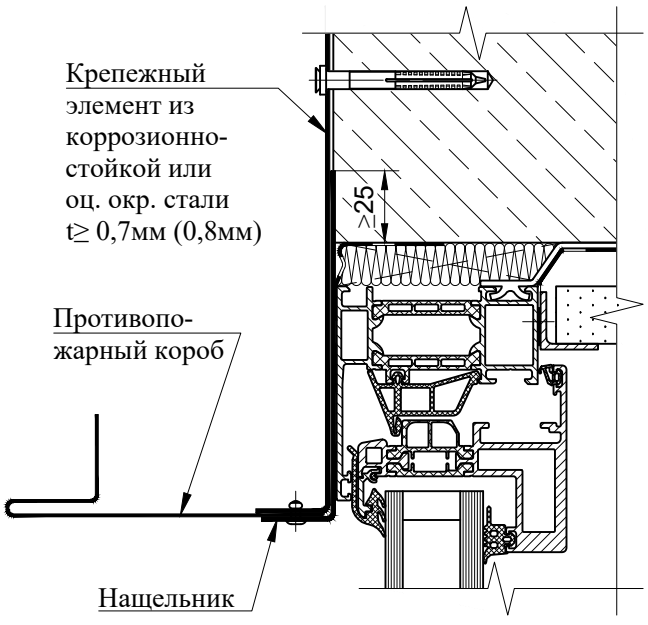

1-1 (2-2○)
Вариант 2

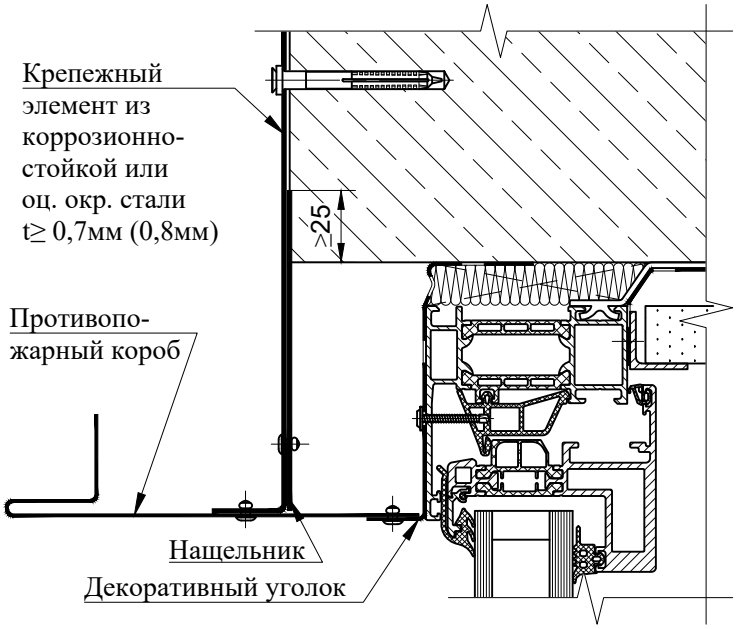

1. Крепление противопожарного короба к строительному основанию (стене) выполняется с помощью анкеров и/или анкерных дюбелей. В качестве соединительных элементов между противопожарным коробом и анкером и/или анкерным дюбелем крепления к строительному основанию следует применять стальные уголки или пластины;
2. Закрепление элементов противопожарного короба между собой и элементами его крепления выполняется стальными метизами;
3. Толщина противопожарного короба "открытого" типа равна 0,5мм, "скрытого" типа равна 0,7 мм.
4. Толщина крепежных элементов "открытого" типа равна 0,7мм, "скрытого" типа равна 0,8 мм.

 - воздушный зазор

 - подвижная опора

 - фиксированная опора

оц. - оцинкованный
окр. - окрашенный
t - толщина листового материала